7103 Fermeture à levier livrée avec crochet 7103.50

Compatible avec crochets 7010.50

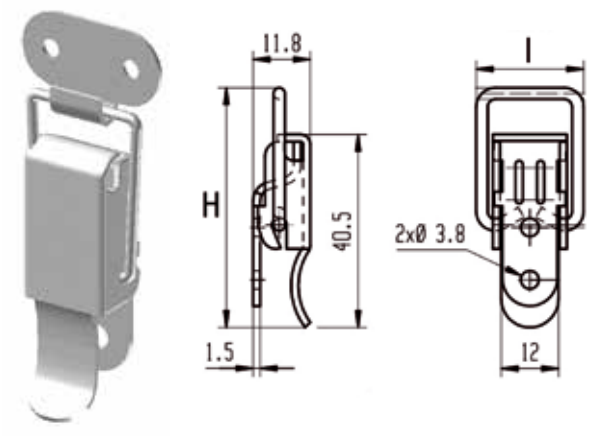

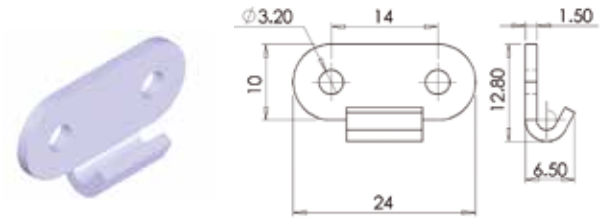

REF.	DESIGNATION	FINITION	Kg 100 p.	P
271 620	Fermeture à levier + crochet (ref: 273060)	A.D. non percé	2,4	50
271 650	Fermeture à levier + crochet (ref: 273090)	A.Z. percé	2,4	50
271 690	Fermeture à levier + crochet (ref: 273150)	INOX percé	2,4	50

Cotes en mm

7104 Fermeture à levier livrée avec crochet 7103.50 Compatible avec crochets 7010.50

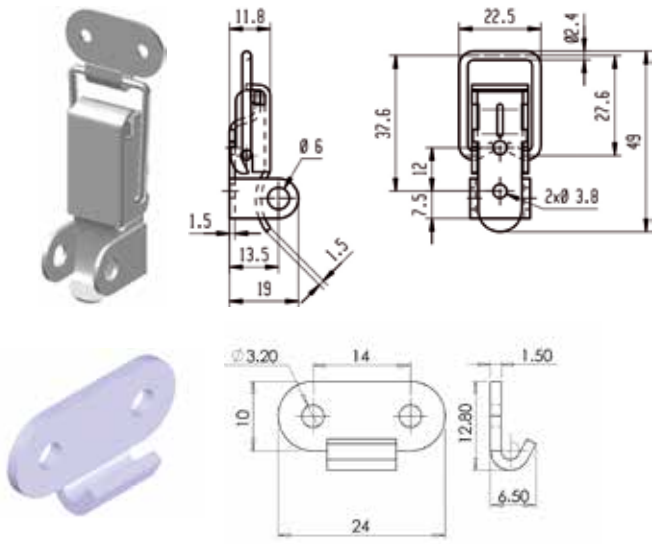

REF.	DESIGNATION	FINITION	Kg 100 p.	P
271 770	Fermeture à levier + crochet (ref: 273090)	A.Z. percé	2,75	50
271 810	Fermeture à levier + crochet (ref: 273150)	INOX percé	2,75	50

Cotes en mm