Jouplast®

CALES CRANTÉES

90 MM

FICHE TECHNIQUE

100% recyclé

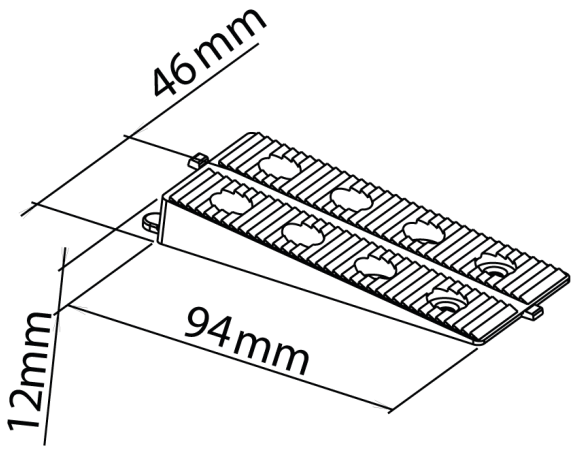

LES + PRODUIT

- Permet de rattraper de 14 à 20 mm de hauteur.
- Calage précis grâce aux dents de scies.
- Compatibles avec les cales plates.
- Trous pour vis de fixation prévus : aucun besoin de percer la cale.
- Ultra résistante.

APPLICATIONS

- S'utilise pour n'importe quel type de calage de plancher bois (terrasse, parquet) et pour tous travaux intérieurs et extérieurs de menuiserie.
- Permet des réglages de 14 à 20 mm.

RÉSISTANCE

- Résistance en compression : supérieure à 2T.

RECOMMANDATIONS D'UTILISATION

- Peut être vissée, collée ou clouée.

CARACTÉRISTIQUES

- Matière : polypropylène recyclé
- Couleur : gris
- Dimensions : 94 mm x 46 mm x 12 mm
- Ergots de fixation : 7 mm / Quantité : 2
- Poids : 70 g
- Résistant aux températures entre -30°C et +60°C
- Résistant aux UV et au GEL

CONDITIONNEMENT

Seau de 100 pièces (Palette de 72 seaux - Palette gerbable)

Seau mixte H90 x 50 + H170 x 30 (Palette de 72 seaux - Palette gerbable)

Carton de 8 sachets brochables de 30 pièces (Palette de 24 cartons - Palette gerbable)

Document protégé par les droits d'auteur. Toute reproduction, copie, extraction, réutilisation dans d'autres publications, traduction ou adaptation, affichage, diffusion ou modification, totale ou partielle, sans l'autorisation écrite de TMP CONVERT est strictement interdite et sera sanctionnée. TMP CONVERT se réserve le droit de rajouter, de modifier ou de supprimer des informations à tout moment, sans avertissement au préalable.