Rebosadero regulable y toma de fondo / Sonda de nivel
Adjustable overflow & basin drain / Water level sensing probe
Trop plein vidanje regulable et bonde d'ecoulement / La sonde de niveau

Los rebosaderos telescópicos están fabricados con tubería de cobre y piezas de latón fundido y mecanizado . Todas las piezas van selladas y unidas con juntas tóricas para su total estanqueidad.
Es el único del mercado totalmente ajustable gracias a su tubo telescópico. Se suministra en dos versiones con rejilla o con sistema antivortice para cualquier altura del nivel de agua entre 30 y 90cm.

El sumidero esta diseñado para su colocación, recibido de obra, en el fondo del vaso de la fuente. Se debe conectar a la aspiración de la bomba y/o al desagüe.

Telescopic overflow is made of copper pipe, with cast and machined brass. All pieces are sealed and use o-rings to achieve the best watertightness.
The only one in the market totally adjustable in height, due to its telescopic pipe. It's available in two different versions with grill or anti-vortex system to achieve a height between 30 and 90 cm.

In-concrete basin drain are designed to work at fountain bottom. It must be connected to pumps suction line and/or the drain line.

Les trop plein vidanges télescopiques sont fabriquées en tubes de cuivre et pièces de laiton puis mécanisé. Toutes les pièces son scellées et unis avec des joints toriques pour son total étanchéité.

C´est le seul dans le marché qui est complètement ajustable grâce à son tube télescopique. Il est disponible en deux versions avec grille ou système anti-vortex, et peux aller de 30 cm à 90 cm (selon le model).

La bonde d´écoulement est conçu pour l´installation durant les travaux du bassin, habituellement noyée dans le béton. La bonde devrait être reliée avec la pompe d´aspiration et/ou au drainage.

REBOSADERO REGULABLE / ADJUSTABLE OVERFLOW / TROP PLEIN VIDANGE REGULABLE

Referencia Reference	F 7432007	F 7432018	F 7432029	F 7432031	F 7433008	F 7433019
Peso / Weight kg	2,15	2,71	2,05	2,61	15,0	15,0
Material Material	Cobre/Latón Copper/Brass	Cobre/Latón Copper/Brass	Cobre/Latón/Inox. Copper/Brass/ Sless. steel	Cobre/Latón/Inox. Copper/Brass/ Sless. steel	Cobre/Latón /Inox. Copper/Brass/ Sless. steel	Cobre/Latón /Inox. Copper/Brass/ Sless. steel
Conexión Connection	G 2" M	G 2" M	G 2" M	G 2" M	G 3" M	G 3" M

REBOSADERO REGULABLE + TOMA DE FONDO / ADJUSTABLE OVERFLOW + BASIN DRAIN / TROP PLEIN VIDANGE REGULABLE + BONDE D'ECOULEMENT

Referencia Reference	F 7472002	F 7472013	F 7472024	F 7472035		
Peso / Weight kg	4,0	4,5	4,0	4,5		
Material Material	Cobre/Latón Copper/Brass	Cobre/Latón Copper/Brass	Cobre/Latón/Inox. Copper/Brass/ Sless. steel	Cobre/Latón/Inox. Copper/Brass/ Sless. steel		
Conexión Connection	G 2" M	G 2" M	G 2" M	G 2" M		

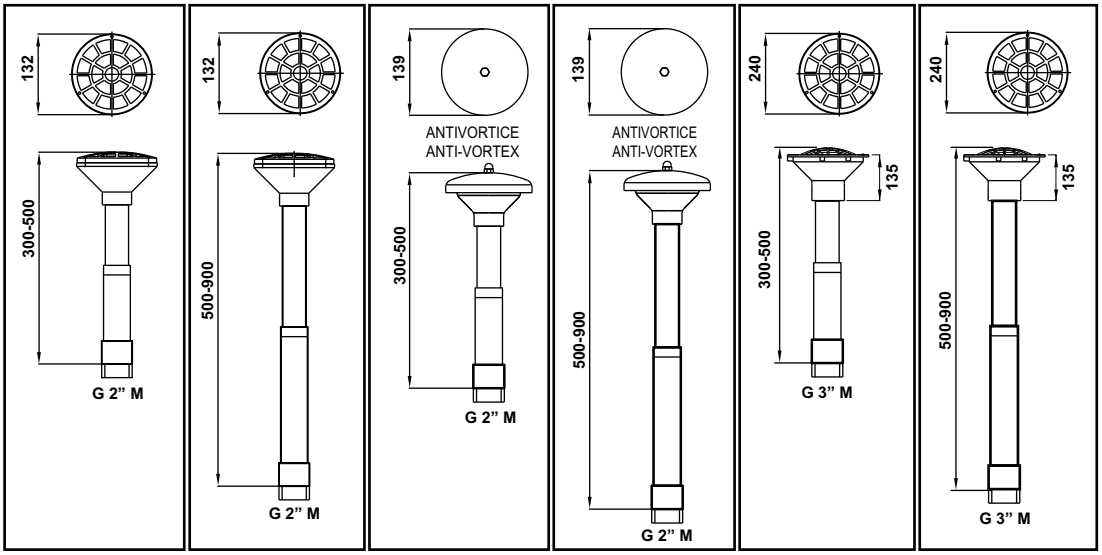

Ajustable de 30 a 50 Cm. From 30 to 50 Cm. Adjustable | Ajustable de 50 a 90 Cm. From 50 to 90 Cm. Adjustable | Ajustable de 30 a 50 Cm. From 30 to 50 Cm. Adjustable | Ajustable de 50 a 90 Cm. From 50 to 90 Cm. Adjustable | Ajustable de 30 a 50 Cm. From 30 to 50 Cm. Adjustable | Ajustable de 50 a 90 Cm. From 50 to 90 Cm. Adjustable

TOMA DE FONDO / BASIN DRAIN / BONDE D'ECOULEMENT

Referencia Reference	F 7462001	F 7463002	F 7482003
Peso / Weight kg	1,93	4,50	2,20
Material Material	Latón Brass	Latón Brass	Latón Brass
Conexión Connection	G 2" H	G 3" H	G 2" H

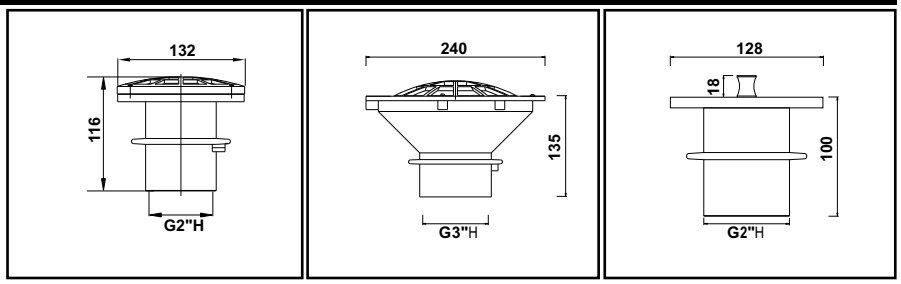

M: Macho
M: Male
M: Male

Cotas en mm.
Measures in mm.
Mesures en mm.