FILTRE A TAMIS BRONZE

Ref. 202/203/210

Ref. : FT 202
Rev. : 7
Date : 06/09

sferaco
Robinetterie et raccords
90 rue du ruisseau 38297 ST QUENTIN FALLAVIER
Tel : 04.74.94.15.90 Fax : 04.74.95.62.08
E.mail : sferaco@sferaco.fr

CARACTERISTIQUES :

. Cartouche inox démontable
. Femelle/femelle
. Bronze

Ref. 202/203

UTILISATION :

. Réseaux d'adduction et de distribution d'eau
. Températures admissibles Ts : -10°C à +120°C
. Pression maxi admissible Ps : 16 bars jusqu'au 2" - 10 bars au-delà

GAMME :

Femelle/femelle maille 4/10° du 3/8" au 1" et 5/10° du 1"1/4 au 4" **Ref. 202**
Femelle/femelle maille 3/10° **Ref. 203** 3/8" au 4"
Femelle/femelle maille 3/10° à purge **Ref. 210** 1/2" au 2"

Ref. 210

CONSTRUCTION :

DESIGNATION	MATERIAUX
Corps	Bronze
Bouchon	Laiton
Tamis	Inox 304
Joint	PTFE (60%) / Bronze (40%)

DIMENSIONS :

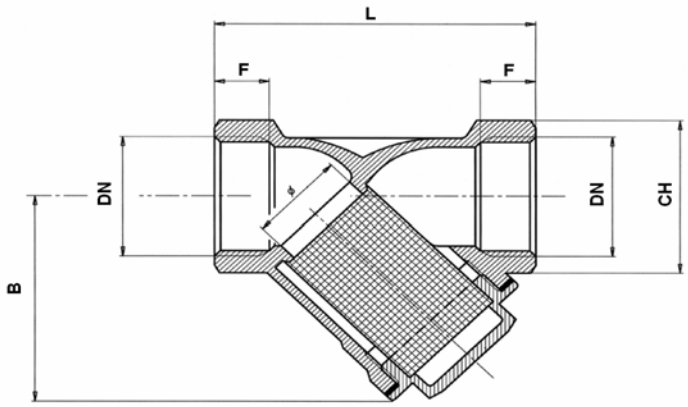

Ref. 202 - 203

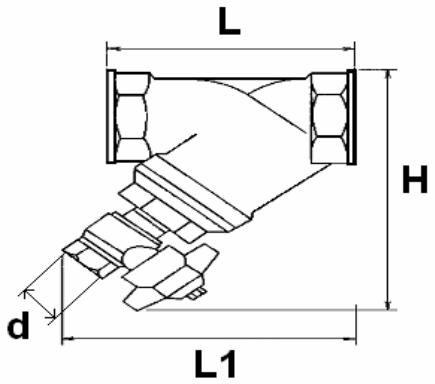

Ref. 210

	DN	3/8"	1/2"	3/4"	1"	1"1/4	1"1/2	2"	2"1/2	3"	4"
Ref. 202 203	Ø	12	15	20	25	32	40	50	65	78	98
	L	55	59	69	82	99	109	131	151	172	219
	B	40	44	50,5	60	73	80	98	114	130	170
	CH	22	26	32	38	48	52	66	82	96	124
	F	10	11	12	14	17	17	19	21	21	24
	Poids	0,18	0,22	0,34	0,475	0,81	1,09	1,65	2,45	3,74	6,75

	DN	3/8"	1/2"	3/4"	1"	1"1/4	1"1/2	2"
Ref. 210	L		59	69	82	99	109	131
	d		1/4"	3/8"	3/8"	3/8"	3/8"	3/8"
	H		86	89	94	120	127	145
	L1		88	95	105	120	135	150
	Poids		0,33	0,44	0,57	0,96	1,14	1,72

FILTRE A TAMIS BRONZE

Ref. 202/203/210

Ref. : FT 202
Rev. : 7
Date : 06/09

sferaco
Robinetterie et raccords
90 rue du ruisseau 38297 ST QUENTIN FALLAVIER
Tel : 04.74.94.15.90 Fax : 04.74.95.62.08
E.mail : sferaco@sferaco.fr

DIMENSIONS TAMIS :

Ref.	DN	3/8"	1/2"	3/4"	1"	1"1/4	1"1/2	2"	2"1/2	3"	4"
202-203	Long.	30	32	39	46	55	61	76	90	106	140
210	Ø	18	20	25	31	37	43	58	65	75	100

PERTES DE CHARGES :

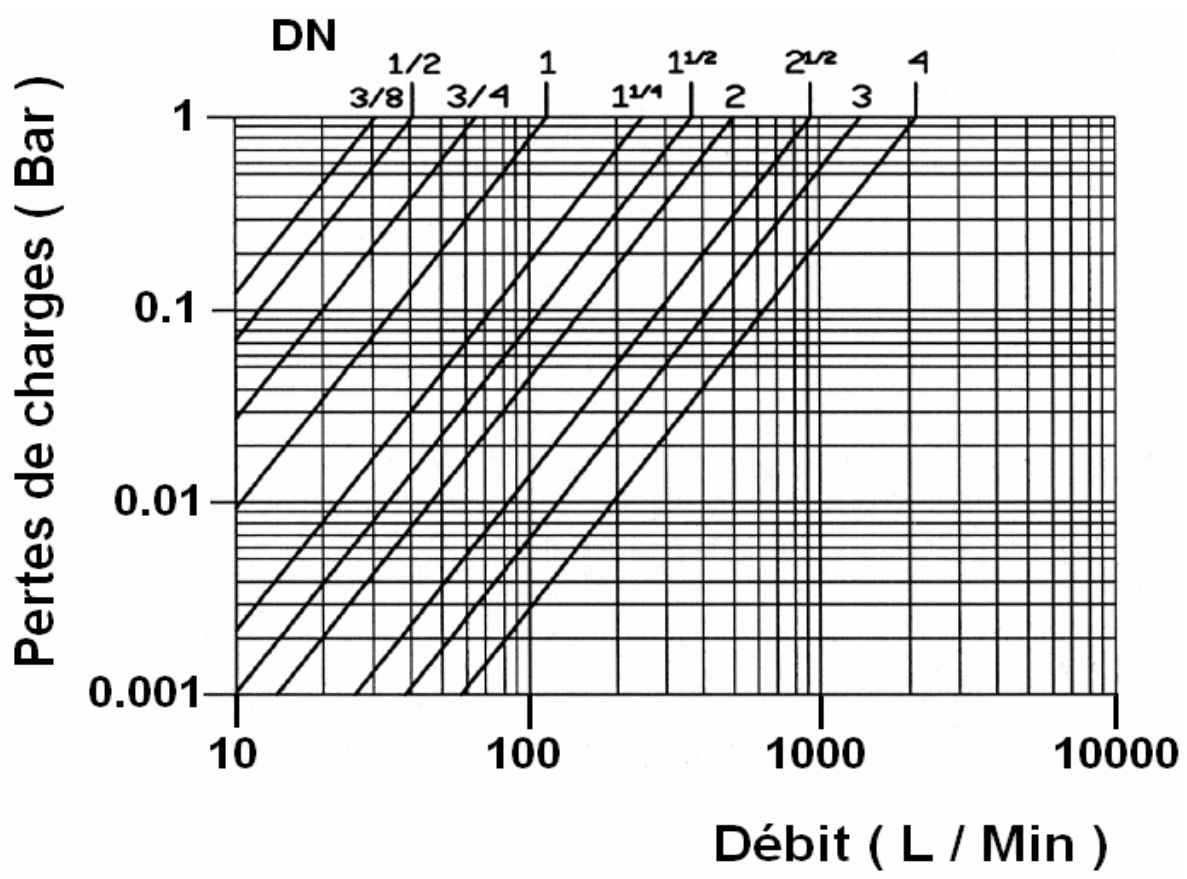

NORMALISATIONS :

. DIRECTIVE 97/23/CE : Produits exclus de la directive (article 1, § 3.2)

. Attestation conformité sanitaire
N° (A.C.S.) N° 09 ACC LY 157

. Agrément WRAS

. Taraudage BSP suivant norme ISO 228/1

PRECONISATIONS : Les avis et conseils, les indications techniques, les propositions, que nous pouvons être amenés à donner ou à faire, n'impliquent de notre part aucune garantie. Il ne nous appartient pas d'apprécier les cahiers des charges ou descriptifs fournis.
Il appartient au client de vérifier l'adéquation entre le choix du matériel et les conditions réelles d'utilisation.