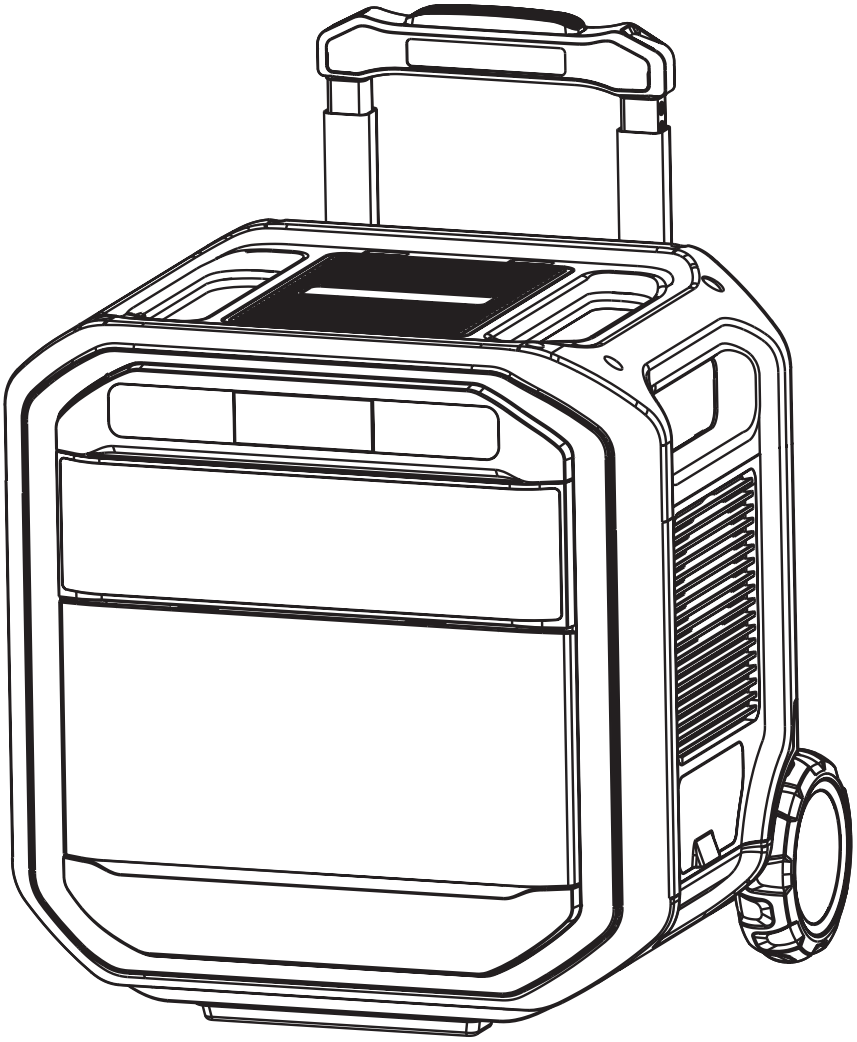

FR	2-8 / 45-48
EN	9-14 / 45-48
DE	15-20 / 45-48
ES	21-26 / 45-48
RU	27-32 / 45-48
NL	33-38 / 45-48
IT	39-44 / 45-48

POWER PACK 29.36 FC

1

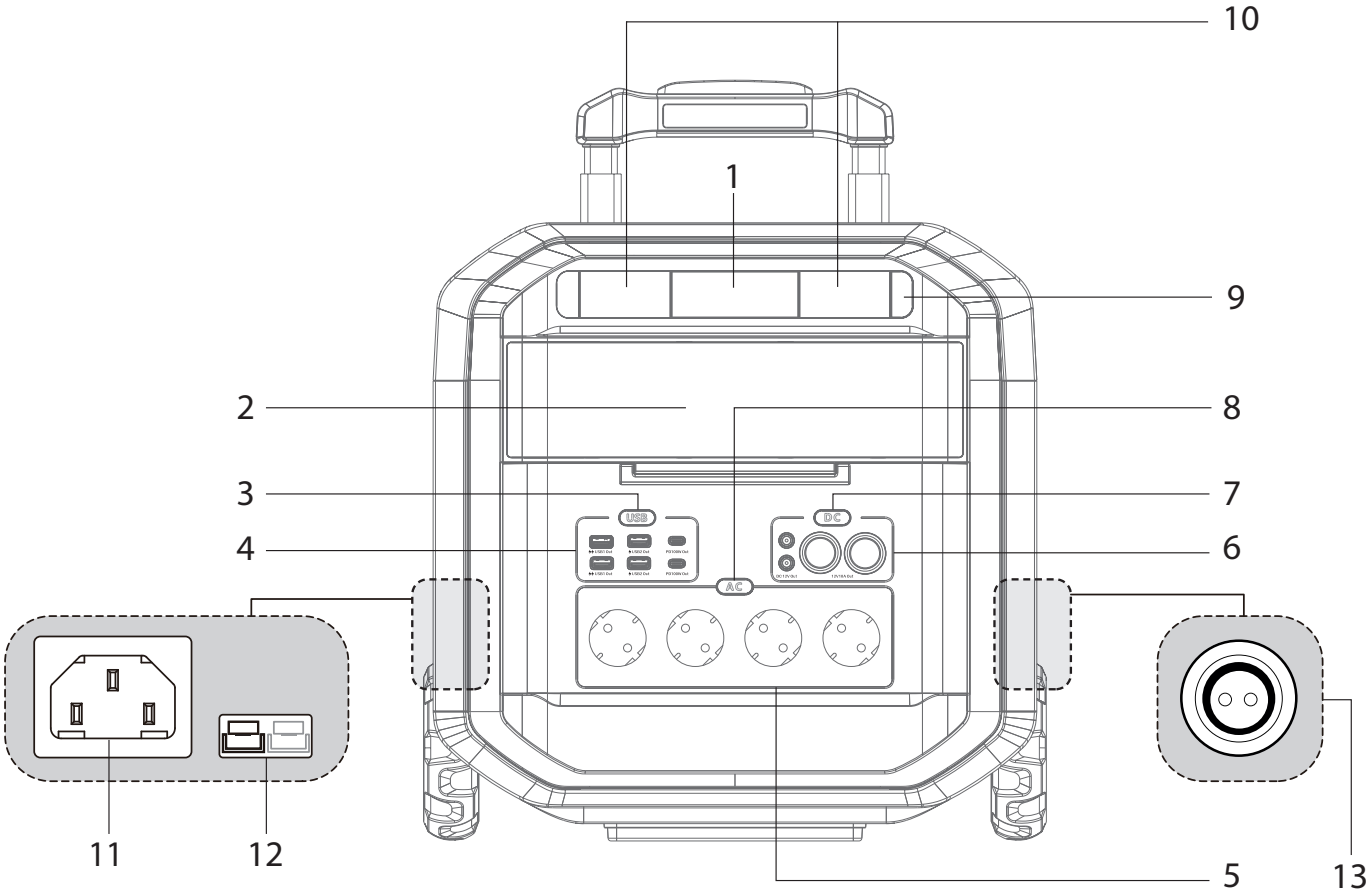

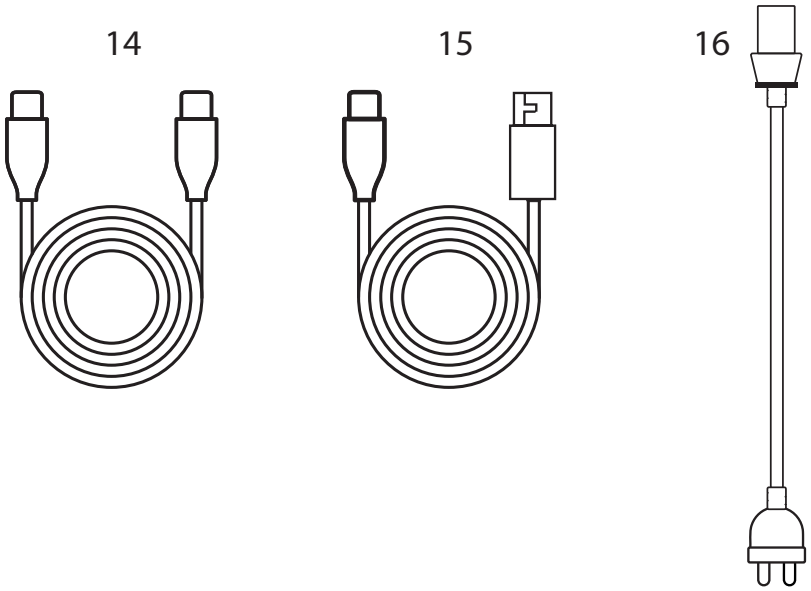

FR

INSTRUCTIONS DE SÉCURITÉ

Ce manuel d'utilisation comprend des indications sur le fonctionnement de l'appareil et les précautions à suivre pour la sécurité de l'utilisateur. Merci de le lire attentivement avant la première utilisation et de le conserver soigneusement pour toute relecture future. Ces instructions doivent être lues et bien comprises avant toute opération. Toute modification ou maintenance non indiquée dans le manuel ne doit pas être entreprise. Tout dommage corporel ou matériel dû à une utilisation non-conforme aux instructions de ce manuel ne pourra être retenu à la charge du fabricant. En cas de problème ou d'incertitude, veuillez consulter une personne qualifiée pour manier correctement l'appareil. Cet appareil doit être utilisé uniquement pour faire de la recharge et/ou du démarrage et/ou de l'alimentation dans les limites indiquées sur l'appareil et le manuel. Il faut respecter les instructions relatives à la sécurité. En cas d'utilisation inadéquate ou dangereuse, le fabricant ne pourra être tenu responsable.

Appareil destiné à un usage à l'intérieur. Il ne doit pas être exposé à la pluie.

Cet appareil peut être utilisé par des enfants âgés d'au moins 8 ans et par des personnes ayant des capacités physiques, sensorielles ou mentales réduites ou dénuées d'expérience ou de connaissance, s'ils (si elles) sont correctement surveillé(e)s ou si des instructions relatives à l'utilisation de l'appareil en toute sécurité leur ont été données et si les risques encourus ont été appréhendés. Les enfants ne doivent pas jouer avec l'appareil. Le nettoyage et l'entretien par l'usager ne doivent pas être effectués par des enfants sans surveillance.

A n'utiliser en aucun cas pour charger des piles ou des batteries non-rechargeables.

Ne pas utiliser l'appareil, si le cordon d'alimentation ou la fiche de secteur sont endommagés.

Ne pas utiliser l'appareil, si le cordon de charge est endommagé ou présente un défaut d'assemblage, afin d'éviter tout risque de court-circuit de la batterie.

Ne jamais charger une batterie gelée ou endommagée.

Ne pas couvrir l'appareil.

Ne pas placer l'appareil à proximité d'une source de chaleur et à des températures durablement élevées (supérieures à 50°C).

Ne pas obstruer les ouvertures de ventilation. Se référer à la partie installation avant d'utiliser l'appareil.

Risque d'explosion ou de projection d'acide en cas de mise en court-circuit des pinces ou en cas d'une connexion du booster 12V sur un véhicule 24V ou inversement.

Le mode de fonctionnement automatique ainsi que les restrictions applicables à l'utilisation sont expliqués ci-après dans ce mode d'emploi.

Risque d'explosion et d'incendie!

Une batterie en charge peut émettre des gaz explosif.

- Pendant la charge, la batterie doit être placée dans un emplacement bien aéré.
- Eviter les flammes et les étincelles. Ne pas fumer.

- Protéger les surfaces de contacts électriques de la batterie à l'encontre des courts-circuits.
- Ne jamais démarrer un véhicule sans batterie.

Risque de projection d'acide !

- Porter des lunettes et des gants de protection.

- En cas de contact avec les yeux ou la peau, rincer immédiatement à l'eau et consulter un médecin sans tarder.

Connexion / déconnexion :

- Déconnecter l'alimentation avant de brancher ou de débrancher les connexions sur la batterie.

- La borne de la batterie non reliée au châssis doit être connectée la première. L'autre connexion doit être effectuée sur le châssis loin de la batterie et de la canalisation de combustible. Le chargeur de batterie doit alors être raccordé au réseau.
- Après l'opération de démarrage, débrancher le booster. Dans un premier temps retirer la connexion du châssis et enfin la connexion de la batterie, dans l'ordre indiqué.

Raccordement :

Appareil de classe II.

Entretien :

- L'entretien ne doit être effectué que par une personne qualifiée.
- Avertissement ! Débrancher toujours le(s) câble(s) avant d'effectuer des travaux sur l'appareil.
- N'utiliser en aucun cas des solvants ou autres produits nettoyants agressifs.
- Nettoyer les surfaces de l'appareil à l'aide d'un chiffon sec.

FR

Réglementation :

- Appareil conforme aux directives européennes
- La déclaration de conformité est disponible sur notre site internet.
- Marque de conformité EAC (Communauté économique Eurasienne).
- Matériel conforme aux exigences britanniques.
  La déclaration de conformité britannique est disponible sur notre site (voir à la page de couverture).
- Matériel conforme aux normes Marocaines.
- La déclaration Cم (CMIM) de conformité est disponible sur notre site (voir à la page de couverture).

Mise au rebut :

- Ce matériel fait l'objet d'une collecte sélective. Ne pas jeter dans une poubelle domestique.
- La batterie doit être retirée de l'appareil avant que celui-ci ne soit mis au rebut.
- L'appareil doit impérativement être déconnecté du réseau d'alimentation avant de retirer la batterie.

DESCRIPTION DU PRODUIT

Le POWER PACK 29.36 FC est une station d'énergie portable adaptée à l'alimentation de secours à domicile, aux interventions d'urgence ou encore aux travaux sur le terrain. Il contient une batterie Lithium de forte capacité de 2816 Wh, permettant d'alimenter tous types d'appareils fonctionnant en 5 / 9 / 12 / 15 / 20 Vdc ainsi qu'en 230 Vac grâce à son convertisseur interne.

INTERFACE & ACCESSOIRES (FIG. 1)

1	Bouton On
2	Affichage LCD
3	Bouton d'activation sorties USB
4	Sorties USB
5	Sorties 230 V AC
6	Sorties 12 V DC
7	Bouton d'activation sorties DC
8	Bouton d'activation sorties AC
9	Bouton d'activation LED
10	LED
11	Entrée AC 230 V
12	Entrée panneau solaire
13	Sortie RV
14	Câble USB-C / USB-C
15	Câble USB-C / USB-A
16	Câble de charge AC

SPÉCIFICATIONS TECHNIQUES

Type de batterie		Batterie Lithium Fer Phosphate
Capacité		2816 Wh / 55 Ah
Taille (L x l x h)		37,8 x 41,8 x 58,1 cm
Poids		38 kg
ENTRÉES	Entrées	1 x 220/240 V AC | 2200 W max
		1 x 12-80 V (Port Anderson) | 800 W max
	Mode de recharge	Câble de charge AC 230 V | 2200 W Temps de charge : 2 h
		Panneau solaire 800 W Temps de charge : 3,5-5 h selon condition d'ensoleillement
SORTIES	Sorties AC	4 x 220V (PSW - Pur Sine Wave) | 50 Hz | 3600 W en continu | 6000 W en pic
	Ports USB	2 x USB-A : 5 V, 2.4 A (12 W max) 2 x USB-A Quick Charge 3.0 : 5 V | 3 A, 9 V | 2 A, 12 V | 1,5 A (18 W max) 2 x USB-C : 5 V | 9 V | 12 V | 15 V | 20 V - 3 A, 20 V - 5 A (100 W max)
	Sorties 12 V	2 x prise allume-cigare : 12 V | 10 A 2 x ports Jack DC : 12 V | 10 A 1 x prise RV : 12 V | 25 A
Indicateur de batterie		Afficheur LCD
Température de charge		0°C – 55°C (32°F – 131°F)
Température de fonctionnement		-20°C – 55°C (-4°F – 131°F)
Durée de vie		3000 cycles jusqu'à 80 % de capacité restante

AFFICHAGE LCD

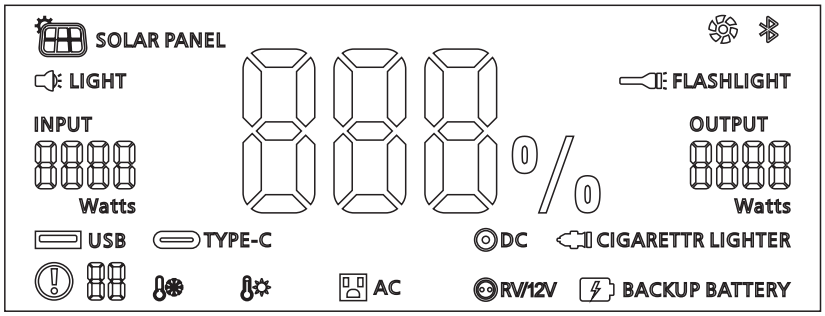

L'affichage LED (2) s'allume dès que l'on appuie sur le bouton On (1).
Il indique de manière permanente le pourcentage de charge de la batterie interne.

Lorsque le POWER PACK alimente un appareil, l'affichage indique :
- les blocs de sorties activés (USB - Type C, AC, DC, RV/12V).
- la consommation totale en sortie des appareils branchés.

Lorsque le POWER PACK est en charge, l'affichage indique également :
- la puissance de recharge en W,

L'affichage LED reste continuellement allumé tant que le POWER PACK est actif : quand il est en charge ou utilisé.
Lorsque toutes les sorties sont inactives, l'écran s'éteint après 30 secondes d'inactivité : la station se met en veille.

FR

RECHARGER LE POWER PACK

Recharger le POWERPACK tous les 6 mois en cas de longue période d'inactivité pour conserver ses performances intactes.

1 / Recharge sur le secteur

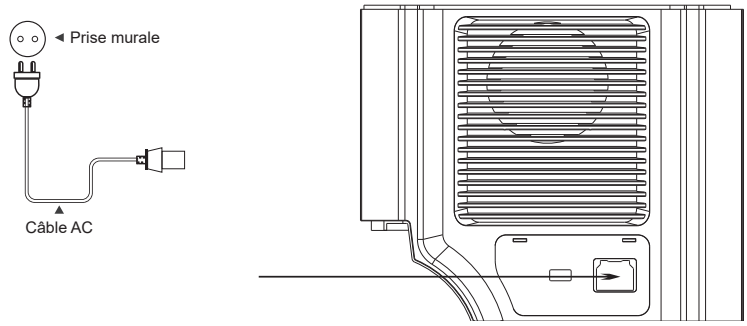

1. Brancher le câble de charge AC (16) sur le POWER PACK (11).
2. Brancher l'autre extrémité du chargeur à une prise secteur 230 V.
3. Laisser le POWER PACK se recharger (2 h max) puis débrancher en réalisant la manipulation inverse.

2 / Recharge sur des panneaux solaires

Le POWER PACK intègre son propre régulateur MPPT. Il est donc inutile d'en rajouter un entre la station et le panneau solaire.

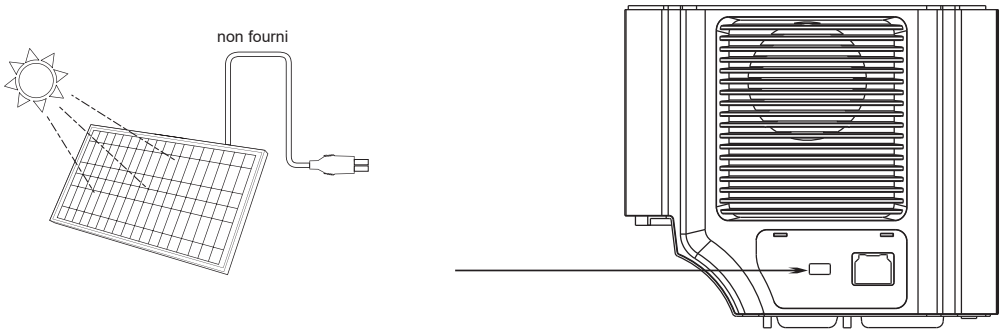

L'entrée DC 12 - 80 V peut accueillir l'énergie d'un panneau solaire *(800 W max)* à l'aide d'un câble disposant d'une extrêmité Anderson *(non fourni)*.
1. Placer le panneau en plein soleil sans exposer le POWER PACK à la lumière directe du soleil ou à l'humidité.
2. Connecter le câble sur la prise Anderson du POWER PACK (12).
3. Connecter les extrémités du câble au panneau solaire.
4. Laisser le panneau solaire recharger le POWER PACK (3,5 - 5 h max variable selon les conditions climatiques) puis débrancher.

UTILISATION EN MODE ALIMENTATION

Pour éviter que le manque de puissance n'amoindrisse les capacités du POWER PACK, il est conseillé de charger complètement la batterie avant la première utilisation.

1. Appuyer sur le bouton On (1) pour activer le POWER PACK.
2. Appuyer sur l'un des boutons (3, 7, 8) pour activer le(s) bloc(s) de sorties souhaité(s).
   Le nom des blocs de sorties actifs apparait sur l'affichage (2). À partir de ce moment, les sorties concernées (4, 5, 6) sont sous tension, elles consomment sur la batterie.

3. Brancher l'appareil souhaité sur la sortie adéquate. La puissance consommée apparait sur l'affichage.

4. Débrancher l'appareil à la fin de sa recharge ou de son utilisation.

5. Désactiver le(s) bloc(s) de sorties actif en appuyant de nouveau sur le bouton (3, 7, 8) correspondant.

Le POWER PACK fonctionne jusqu'à atteindre sa puissance moyennée (3600 W):
- dans le cas où la puissance est dépassée et pour permettre au plus d'équipement de fonctionner normalement, le POWER PACK régule automatiquement sa tension de sortie AC (diminution de la tension AC).
- dans le cas où la surcharge est trop élevée, il se met en sécurité, les sorties se coupent automatiquement.

Veiller à bien désactiver les blocs de sorties sur le POWER PACK. S'ils restent actifs, le POWER PACK ne se met pas en veille immédiatement et les sorties, sous tensions, consomment.
Si aucun raccordement n'a lieu durant les 6 heures qui suivent l'activation d'une sortie, le bloc de sorties se coupe automatiquement et permet, seulement à ce moment-là, au POWER PACK de se mettre en veille.

TROUBLESHOOTING

Analyse	Cause	Remèdes
Le produit ne peut pas charger.	Le cordon secteur (16) n'est pas bien connecté au POWER PACK (11).	Vérifier le branchement.
	Le branchement est correct mais le POWER PACK ne charge toujours pas.	Contacter le revendeur / SAV.
Les sorties ne fonctionnent pas.	L'équipement n'est pas bien connecté au POWER PACK.	Vérifier le branchement du POWER PACK à l'appareil.
	Le bloc de sortie n'est pas activé.	Activer le bloc de sortie (boutons 3, 7, 8).
	Le POWER PACK est en faible capacité.	Charger le POWER PACK.
	La puissance de fonctionnement de votre appareil dépasse la puissance nominale des sorties activées (4, 5, 6).	L'appareil nécessite une puissance supérieure à celle admissible par le POWER PACK.
La sortie se coupe durant l'utilisation.	La puissance de l'équipement branché est trop faible. Le POWER PACK ne le détecte pas. Il se met hors tension automatiquement.	Rallumer le POWER PACK.

GARANTIE

La garantie couvre tous défauts ou vices de fabrication pendant 1 an, à compter de la date d'achat (pièces et main d'oeuvre).

La garantie ne couvre pas :
• Toutes autres avaries dues au transport.
• L'usure normale des pièces (Ex. : câbles, pinces, etc.).
• Les incidents dus à un mauvais usage (erreur d'alimentation, chute, démontage).
• Les pannes liées à l'environnement (pollution, rouille, poussière).

En cas de panne, retourner l'appareil à votre distributeur, en y joignant :
- un justificatif d'achat daté (ticket de sortie de caisse, facture….)
- une note explicative de la panne.

EN

SAFETY INSTRUCTIONS

This user manual includes operation instructions, and the safety precautions to be followed by the user. Please read it carefully before first use and keep it for future reference. These instructions must be read and fully understood before use. Do not carry out any alterations or maintenance work that is not directly specified in this manual. The manufacturer shall not be liable for any damage to persons or property resulting from use not in accordance with the instructions in this manual. In the event of any problems or concerns, please seek advice from a suitably qualified person to ensure that the product is being operated correctly. This device should only be used for recharging, starting and/or powering batteries within the limits indicated on the appliance and in the manual. The safety instructions must be followed. In the event of improper or dangerous use, the manufacturer cannot be held responsible.

The device is designed to be used indoors. Must not be exposed to the rain.

This unit can be used by children aged eight or over, by people with reduced physical, sensory or mental capabilities as well as by those with a lack of experience or knowledge. However, these aforementioned persons must be properly supervised and they must have read and understood the user instructions, alongside having been made aware of the risks. Children must not play with the product. Cleaning and maintenance should not be performed by an unsupervised child.

Do not use to charge domestic batteries or non rechargeable batteries.

Do not use the charger if the mains cable or plug is damaged.

In order to avoid short-circuiting the battery, do not use the appliance if the charging cable is damaged or has an assembly defect.

Never charge a frozen or damaged battery.

Do not cover the machine.

Do not place the appliance near a heat source or in areas with continuously high temperatures (above 50°C).

Do not obstruct any ventilation points. Refer to the set-up instructions before using the unit.

Risk of explosion or acid splash if the clamps are short-circuited or if the 12 V booster is connected to a 24 V vehicle.

The automatic operating mode and the relevant usage restrictions are explained later in this manual.

Fire and explosion risks!

A charging battery can emit explosive gases.

- During charing, the battery must be placed in a well ventilated area.
- Avoid flames and sparks. Do not smoke near the device.
- Ensure that the electrical contact surfaces on the battery are protected against short circuits.
- Never start a vehicle without a battery.

Risk of acid dispersion!

- Wear protective goggles and gloves.
- In case of contact with the eyes or the skin, rinse with water immediately and seek medical attention as soon as possible.

Connection / disconnection:

- Disconnect the power supply before connecting or disconnecting the battery connections.
- Always ensure the red clamp is connected to the «+» battery terminal first. If it is necessary to connect the black clamp to the chassis of the vehicle, make sure it is a safe distance from the battery and the fuel/exhaust pipe. The charger must be connected to the power supply.
- After starting, disconnect the booster. Remove the connection to the chassis first, followed by the battery connection, in the order shown.

Power supply:

Class II device.

Maintenance:

- Maintenance should only be carried out by a qualified person.
- Warning! Always disconnect the cable(s) before working on the unit.
- Never use solvents or other aggressive cleaning agents.
- Clean the surfaces of the unit with a dry cloth.

Regulations:

- This device complies with European directives.
- The Declaration of Conformity is available on our website.
- EAC conformity mark (Eurasian Economic Community).
- This device conforms to UK requirements.
  The UK Declaration of Conformity is available on our website (see cover page).

- This equipment conforms with Moroccan standards.
- The Cم (CMIM) Declaration of Conformity is available on our website (see cover page).

Disposal:

- This product should be disposed of in an appropriate recycling facility. Do not dispose of in domestic waste.
- The battery must be removed from the unit before it is disposed of.
- The unit must be disconnected from the power supply before removing the battery.

PRODUCT DESCRIPTION

The POWER PACK 29.36 FC is a portable power bank suitable for home emergency power, backup applications, or on-site operations. It contains a high-capacity 2816 Wh lithium battery, capable of powering equipment that operates at 5/9/12/15/20 Vdc, as well as 230 Vac via its internal inverter.

INTERFACE & ACCESSORIES (FIG. 1)

1	On button
2	LCD display
3	USB outputs activation button
4	USB outputs
5	230 V AC outputs
6	12 V DC outputs
7	DC output activation button
8	AC output activation button
9	LED activation button
10	LED
11	230 V AC input
12	Solar panel input
13	RV output
14	USB-C to USB-C cable
15	USB-C to USB-A cable
16	AC charging cable

TECHNICAL SPECIFICATIONS

Battery type		Lithium Iron Phosphate Battery
Capacity		2816 Wh / 55 Ah
Size (L x W x H)		37.8 x 41.8 x 58.1 cm
Weight		38 kg
INPUTS	Inputs	1 x 220/240 V AC | 2200 W max
		1 x 12-80 V (Anderson connection) | 800 W max
	Charging method	AC charging cable 230 V | 2200 W Charging time: 2 h
		800 W solar panel Charging time: 3.5–5 hours depending on light conditions

OUTPUTS	AC outputs	4 x 220V (PSW - Pure Sine Wave) | 50 Hz | 3600 W continuous | 6000 W peak
	USB ports	2 x USB-A: 5 V, 2.4 A (12 W max) 2 x USB-A Quick Charge 3.0: 5 V | 3 A, 9 V | 2 A, 12 V | 1.5 A (18 W max) USB-C x 2: 5 V | 9 V | 12 V | 15 V | 20 V - 3 A, 20 V - 5 A (100 W max)
	12 V outputs	2 x cigarette lighter socket: 12 V | 10 A 2 x DC jack sockets: 12 V | 10 A 1 x RV socket: 12 V | 25 A
Battery indicator		LCD display
Charging temperature		0°C – 55°C (32°F – 131°F)
Operating temperature		-20°C – 55°C (-4°F – 131°F)
Service life		3,000 cycles up to 80% remaining capacity

LCD DISPLAY

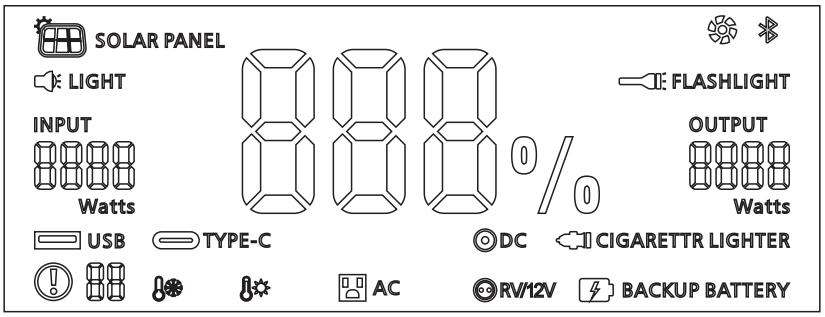

The LED display (2) lights up as soon as the On button (1) is pressed.
It indicates the charge percentage of the internal battery at all times.

When the POWER PACK is supplying power to something, the display will show:
- the outputs that are active (USB - Type C, AC, DC, RV/12V).
- the total power consumption of connected devices.

When the POWER PACK is charging, the display also shows:
- the charging power in Watts (W).

The LED display remains continuously lit as long as the POWER PACK is active: when it is on charge or in use.
When none of the outputs are in use, the screen will turn off after 30 seconds of inactivity: the unit goes into standby mode.

CHARGING THE POWER PACK

If you leave your POWER PACK unused for an extended period of time, make sure that it is recharged every six months to ensure that performance levels are maintained.

1 / Charging via mains supply

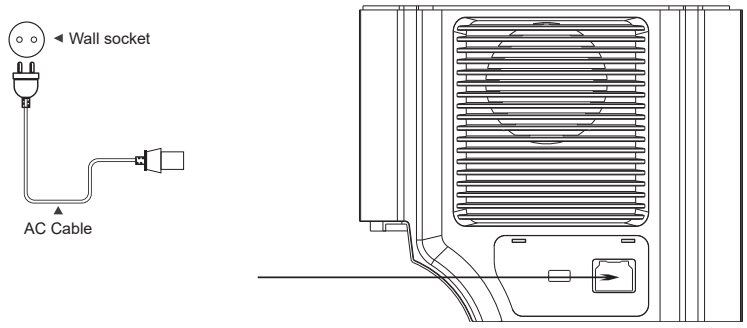

1. Connect the AC charging cable (16) to the POWER PACK (11).
2. Connect the other end of the charger to a 230 V power outlet.
3. Allow the POWER PACK to recharge (2 hours max) then disconnect it by reversing the process.

2 / Charging via solar panels

The POWER PACK includes its own MPPT regulator. There is therefore no need to install one between the unit and the solar panel.

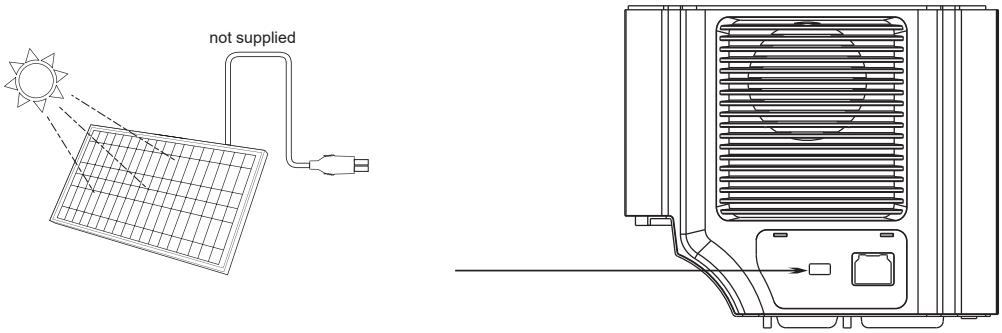

The DC 12–80 V input can accommodate power from a solar panel (800 W max) using a cable with an Anderson connector *(not supplied)*.

1. Place the panel in direct sunlight, but make sure that the POWER PACK itself is not exposed to direct sunlight or moisture.
2. Connect the cable to the Anderson socket on the Power Pack (12).
3. Connect the ends of the cable to the solar panel.
4. Leave the solar panel to recharge the POWER PACK (3.5 – 5 hours max, depending on weather conditions), then disconnect.

POWER SUPPLY MODE

We recommend that you fully charge the battery before using it for the first time to prevent the lack of power from reducing the capabilities of the POWER PACK.

1. Press the On button (1) to activate the Power Pack.
2. Press one of the buttons (3, 7, 8) to activate the desired output(s).
   The names of the active outputs appear on the display (2). From this point onwards, the outputs indicated (4, 5, 6) are under voltage and will draw power from the battery.
3. Connect your appliance to the appropriate socket. The power consumption will appear on the display.
4. Unplug the unit when you have finished charging or using it.
5. Deactivate the active output(s) by pressing the corresponding button (3, 7, 8) again.

The POWER PACK will run up to its average power output (3600 W):
- If this power level is exceeded, the POWER PACK automatically regulates the output AC voltage to allow as much equipment as possible to operate normally (AC voltage reduction).
- If the power is too high, the POWER PACK goes into overload protection mode and the output is automatically switched off.

Ensure that the outputs on the POWER PACK are properly deactivated. If they remain active, the POWER PACK will not go into standby straight away, and the outputs, which are under voltage, will continue to consume power.
If no connection is made for 6 hours after an output is activated, the output will switch off automatically, and only then will the POWER PACK go into standby mode.

TROUBLESHOOTING

Analysis	Cause	Solutions
The product is not charging.	The mains cable (16) is not properly connected to the POWER PACK (11).	Check the connection.
	The connection is okay but the POWER PACK still will not charge.	Contact your distributor / After Sales Department.
The outputs are not working.	The appliance is not properly connected to the POWER PACK.	Ensure that the POWER PACK is connected properly to the appliance.
	The output is not turned on.	Activate the output (buttons 3, 7, 8).
	The POWER PACK has a limited capacity.	Charge the POWER PACK.
	The power consumption of the appliance exceeds the rated power of the activated outputs (4, 5, 6).	The appliance requires more power than the POWER PACK can provide.
The output cuts out during use.	The power consumption of the connected appliance is too low. The POWER PACK is unable to detect it. It will turn off automatically.	Switch the POWER PACK back on.

WARRANTY

The warranty covers all defects or manufacturing faults for one year starting from the date of purchase (parts and labour).

The warranty does not cover:
• Any other damage caused during transport.
• The general wear and tear of parts (i.e. : cables, clamps, etc.).
• Incidents caused by misuse (incorrect power supply, dropping or dismantling).
• Environmental failures (contamination, corrosion, etc).

In the event of a breakdown, please return the item to your distributor, along with:
- a dated proof of purchase (receipt or invoice etc.).
- a note explaining the issue.

FR

SICHERHEITSHINWEISE

Dieses Benutzerhandbuch beschreibt die Funktionsweise des Geräts und führt die Sicherheitsmaßnahmen auf, die beim Gebrauch zu befolgen sind. Jedem Nutzer müssen diese Regeln von Anfang an bekannt sein. Das Handbuch ist in der Nähe des Geräts aufzubewahren, so dass jederzeit Zugriff besteht. Die Missachtung dieser Bedienungsanleitung kann zu schweren Personen- oder Sachschäden führen. Änderungen oder Wartungsarbeiten, die nicht in dieser Anleitung beschrieben sind, dürfen nicht durchgeführt werden. Der Hersteller haftet nicht für Personen- oder Sachschäden, die durch eine Verwendung entstehen, die nicht den Anweisungen in dieser Anleitung entspricht. Bei Problemen oder Bedenken wenden Sie sich bitte an eine qualifizierte Person, um das Gerät ordnungsgemäß zu handhaben. Dieses Gerät darf nur zum Aufladen bzw. Starten bzw. Versorgung innerhalb der auf dem Gerät und in der Anleitung angegebenen Grenzwerte verwendet werden. Die Sicherheitsinstruktionen müssen eingehalten werden. Sämtliche Vorschriften zur Sicherheit sind einzuhalten. Bei unsachgemäßem Gebrauch weist der Hersteller jegliche Verantwortung zurück

Nur zur Verwendung in Innenräumen. Darf keinem Regen ausgesetzt werden.

Dieses Gerät kann von Kindern ab 8 Jahren und von Personen mit eingeschränkten physischen, sensorischen oder geistigen Fähigkeiten oder mangelnder Erfahrung und Kenntnis benutzt werden, wenn sie ordnungsgemäß beaufsichtigt werden oder wenn sie Anweisungen zum sicheren Gebrauch des Geräts erhalten haben und sich der damit verbundenen Gefahren bewusst sind. Kinder dürfen mit diesem Gerät nicht spielen. Reinigung und Benutzerwartung dürfen nicht von Kindern ohne Aufsicht durchgeführt werden.

Verwenden Sie das Gerät niemals zum Aufladen nicht wiederaufladbaren Batterien.

Gerät nicht verwenden, wenn die Netzleitung oder der Netzstecker beschädigt sind.

Verwenden Sie das Gerät nicht, wenn das Ladekabel beschädigt ist oder eine fehlerhafte Verbindung aufweist, da dies zu einem Kurzschluss der Batterie führen kann.

Laden Sie niemals eine gefrorene oder beschädigte Batterie.

Das Gerät nicht abdecken.

Platzieren Sie das Gerät nicht in der Nähe einer Wärmequelle und bei dauerhaft hohen Temperaturen (über 50 °C) auf.

Die Lüftungsöffnungen nicht blockieren. Lesen Sie den Installationsteil, bevor Sie das Gerät benutzen

Es besteht Explosions- oder Säurespritzgefahr, wenn die Klemmen kurzgeschlossen werden oder wenn der 12-V-Booster an ein 24-V-Fahrzeug und umgekehrt angeschlossen wird

Der automatische Betriebsmodus und die Nutzungsbeschränkungen werden weiter unten in dieser Anleitung erläutert.

Explosions- und Brandgefahr!

Beim Aufladen einer Batterie können explosive Gase austreten.

- Während des Aufladens muss die Batterie an einem gut belüfteten Ort stehen.
- Flammen und Funken sind zu vermeiden. Nicht rauchen.

- Die elektrischen Kontaktoberflächen der Batterie müssen vor Kurzschlüssen geschützt werden.
- Starten Sie niemals ein Fahrzeug ohne Batterie.

Gefahr von Säurespritzern!

- Schutzbrillen und Schutzhandschuhe tragen.

- Bei Kontakt mit den Augen oder der Haut sofort mit Wasser spülen und unverzüglich einen Arzt heranziehen.

Anschließen / Trennen:

- Trennen Sie die Booster-Stromversorgung, bevor Sie Verbindungen zur Batterie herstellen oder trennen.

- Der nicht mit der Karosserie verbundene Batteriepol muss zuerst angeschlossen werden. Der andere Anschluss sollte am Fahrgestell, entfernt von der Batterie und der Kraftstoffleitung, erfolgen. Das Batterieladegerät muss anschließend an das Stromnetz angeschlossen werden.
- Trennen Sie nach dem Startvorgang den Booster von der Batterie. Entfernen Sie zunächst die Verbindung zum Fahrgestell und schließlich die Verbindung zur Batterie.

Anschluss:

Gerät der Schutzklasse II.

Wartung:

- Alle Wartungsarbeiten müssen von qualifiziertem und geschultem Fachpersonal durchgeführt werden.

- Warnung! Ziehen Sie immer den Netzstecker aus der Steckdose, bevor Sie Arbeiten am Gerät durchführen.

- Verwenden Sie niemals Lösungsmittel oder andere aggressive Reinigungsmittel.
- Reinigen Sie die Oberflächen des Gerätes mit einem trockenen Tuch.

Vorschriften:

- Das Gerät entspricht den europäischen Richtlinien
- Die Konformitätserklärung finden Sie auf unserer Webseite.
- EAC-Konformitätszeichen (Eurasische Wirtschaftsgemeinschaft).
- Das Gerät entspricht den britischen Richtlinien und Normen. Die britische Konformitätserklärung finden Sie auf unserer Webseite (siehe Titelseite).
- Das Gerät entspricht den marokkanischenNormen.
- Die Konformitätserklärung Cم (CMIM) finden Sie auf unserer Webseite (siehe Titelseite).

Entsorgung:

- Dieses Gerät muss getrennt entsorgt werden. Nicht mit dem Hausmüll entsorgen.
- Die Batterie muss aus dem Gerät entfernt werden, bevor sie entsorgt wird.
- Vor dem Entnehmen des Akkus muss das Gerät von der Stromversorgung getrennt werden.

DE

PRODUKTBESCHREIBUNG

POWER PACK 29.36 FC ist eine tragbare energiequelle zur notstromversorgung für zu hause, für notfalleinsätze oder bei arbeiten im außendienst. Die 2816 Wh Lithium-Batterie kann in Kombination mit dem integrierten Wechselrichter sowohl 5/9/12/15/20 V DC als auch 230 V AC Geräte mit Strom versorgen.

BEDIENFELD UND ZUBEHÖR(ABB. 1)

1	Einschalttaste
2	LCD-Anzeige
3	Taste zur Aktivierung der USB-Ausgänge
4	USB-Ausgänge
5	230-V-Ausgänge
6	12-V-Ausgänge
7	Taste zur Aktivierung der DC-Ausgänge
8	Taste zur Aktivierung der AC-Ausgänge
9	Taste zum Aktivieren der LED - Anzeige
10	LED
11	AC-Eingang 230 V
12	Solarpanel-Eingang
13	RV-Ausgang
14	Kabel USB-C/USB-C
15	Kabel USB-C/USB- A
16	AC-Ladekabel

TECHNISCHE DATEN

Batterietyp		Lithium-Eisen-Phosphat-Batterie
Batterie-		2816 Wh / 55 Ah
Größe (L x l x H)		37,8 x 41,8 x 58,1 cm
Gewicht		38 kg
EINGÄNGE	Eingänge	1 x 220/240 V AC | 2200 W max.
		1 x 12-80 V (Anderson Port) | 800 W max.
	Lademodi	Ladekabel 230 V AC | 2200 W Ladedauer: 2 h
		800 W Solarmodul Ladedauer: 3,5-5 h je nach Sonneneinstrahlung
AUSGÄNGE	AC-Ausgänge	4 x 220 V (PSW - Pur Sine Wave) | 50 Hz | 3600 W kontinuierlich | 6000 W Spitze
	USB-Anschluss	2 x USB-A: 5 V, 2,4 A (12 W max.) 2 x Schnelllade-USB-A 3.0: 5 V | 3 A, 9 V | 2 A, 12 V | 1,5 A (18 W max.) 2 x USB-C: 5 V | 9 V | 12 V | 15 V | 20 V - 3 A, 20 V - 5 A (100 W max.)
	12-V-Ausgänge	2 x Zigarettenanzünderbuchse: 12 V | 10 A 2 x DC-Anschlussbuchse: 12 V | 10 A 1 x RV-Buchse: 12 V | 25 A
Batterieanzeige		LCD-Anzeige
Ladetemperatur		0°C – 55°C (32°F – 131°F)
Betriebstemperatur		-20°C – 55°C (-4°F – 131°F)
Lebensdauer		3000 Zyklen bis zu 80 % Restkapazität

LCD-ANZEIGE

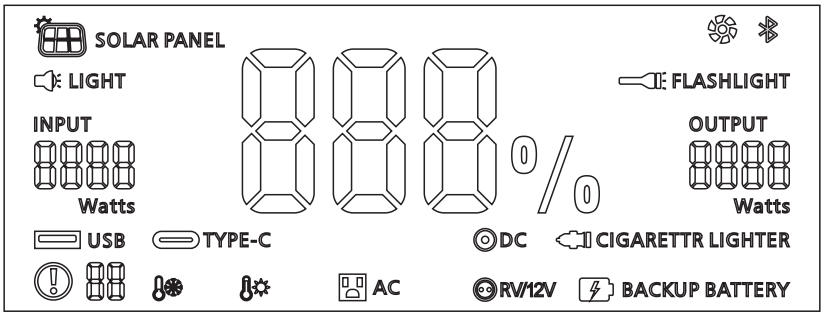

Die LED-Anzeige leuchtet auf, sobald die Einschalttaste (1) gedrückt wird.
Sie zeigt kontinuierlich den Ladezustand des internen Akkus in Prozent an.

Wenn das POWER PACK ein Gerät mit Strom versorgt, zeigt die Anzeige Folgendes an:
- die aktivierten Ausgänge (USB - Typ C, AC, DC, RV/12 V).
- die Gesamtleistungsaufnahme der angeschlossenen Geräte.

Wird das POWER PACK aufgeladen, zeigt die Anzeige außerdem Folgendes an:
- die Ladeleistung in W,

Die LCD-Anzeige ist aktiv, solange das POWER PACK aktiv ist: wenn es geladen oder verwendet wird.
Wenn alle Ausgänge inaktiv sind, schaltet sich die Anzeige nach 30 Sekunden Inaktivität aus: die Station geht in den Standby-Modus.

LADEN DES POWER PACK

Laden Sie das POWERPACK bei längerer Inaktivität alle 6 Monate zu 100 % auf, um die Leistung aufrecht zu halten.

1 / Aufladen am Netz

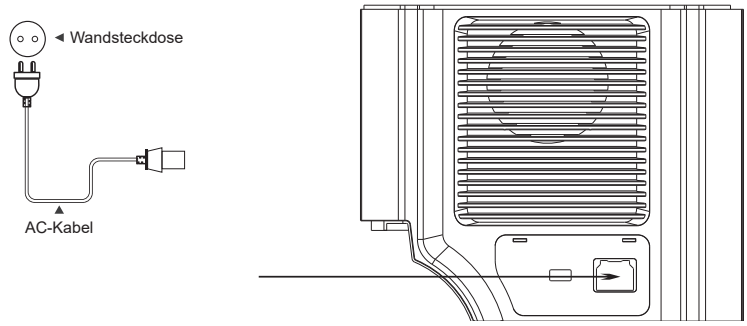

1. Schließen Sie das AC-Ladekabel (16) an das POWER PACK (11) an.
2. Schließen Sie das andere Ende des Ladekabels an eine 230-V-Netzsteckdose an.
3. Laden Sie das POWER PACK auf (maximal 2 h) und trennen Sie das Ladekabel im umgekehrter Anschlussreihenfolge vom Stromnetz.

2 / Aufladen an Sonnenkollektoren

Im POWER PACK ist ein eigener MPPT-Laderegler integriert. Daher ist es nicht erforderlich, einen Laderegler zwischen der Station und dem Solarpanel einzufügen.

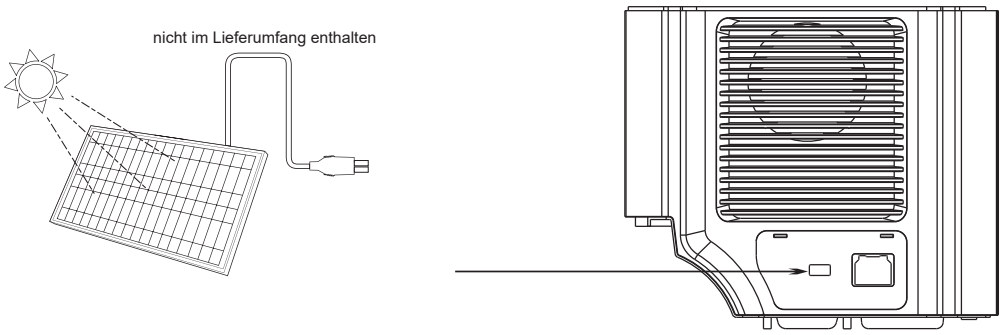

Der DC-Eingang (12 - 80 V) kann über ein Kabel mit Anderson-Stecker (nicht im Lieferumfang enthalten) von einem Solarmodul (max. 800 W) mit Strom versorgt werden.

1. Platzieren Sie das Modul in direktem Sonnenlicht, ohne das POWER PACK direkter Sonneneinstrahlung oder Feuchtigkeit auszusetzen.
2. Schließen Sie das Kabel mit der Anderson-Buchse des POWER PACK (12) an.
3. Verbinden Sie den Anschluss des Kabels mit dem Solarmodul.
4. Laden Sie das POWER PACK über das Solarmodul auf (3,5 bis maximal 5 Stunden, je nach Wetterbedingungen) und ziehen Sie dann den Stecker.

VERWENDUNG IM NETZSPANNUNGSMODUS

Des POWER PACK muss vor dem Ersteinsatz vollständig aufgeladen werden.

1. Drücken Sie die Einschalttaste (1), um das POWER PACK zu aktivieren.
2. Drücken Sie eine der Tasten (3, 7, 8), um den/die gewünschten Ausgänge zu aktivieren.
   Die gewählte Funktion wird im Display (2) erscheinen. Ab diesem Zeitpunkt sind die genutzten Ausgänge (4,5,6) eingeschaltet und belasten die Batterie.

DE

3. Schließen Sie das gewünschte Gerät an den entsprechenden Ausgang an. Der Stromverbrauch wird im Display angezeigt.
4. Trennen Sie das Gerät vom Stromnetz, wenn der Ladevorgang oder die Nutzung abgeschlossen ist.
5. Deaktivieren Sie die aktive Funktion durch erneutes Drücken der entsprechenden Taste (3, 7, 8).

⚠ Das POWER PACK arbeitet bis zum Erreichen seiner Durchschnittsleistung (3600 W):
- in dem Fall, dass die Leistung überschritten wird und um möglichst vielen Geräten einen normalen Betrieb zu ermöglichen, regelt der POWER PACK automatisch die AC-Ausgangsspannung (Reduktion der AC-Spannung).
- im Falle einer Überlastung schaltet er in den Sicherheitsmodus, die Ausgänge schalten sich automatisch ab.

⚠ Achten Sie darauf, die Ausgänge des POWER PACK zu deaktivieren. Wenn sie aktiv bleiben, geht das POWER PACK nicht sofort in den Standby-Modus und die interne Batterie wird belastet.
Wird nach Aktivierung einer Funktion 6 Stunden lang kein Verbraucher angeschlossen, werden die gewählten Ausgänge automatisch abgeschaltet und das POWER PACK schaltet in den Standby-Modus.

FEHLERBEHEBUNG

Analyse	Ursache	Abhilfemaßnahmen
Das Gerät kann nicht laden.	Das Netzkabel (16) ist nicht korrekt an das POWER PACK (11) angeschlossen.	Den Anschluss prüfen.
	Der Anschluss ist korrekt, aber das POWER PACK lädt immer noch nicht.	Wenden Sie sich an Ihren Händler/ Kundendienst.
Die Ausgänge funktionieren nicht.	Das Gerät ist nicht korrekt an das POWER PACK angeschlossen.	Überprüfen Sie die POWER PACK-Verbindung zum Gerät.
	Der Ausgang ist nicht aktiviert.	Aktivieren Sie den Ausgang (Tasten 3, 7, 8).
	Das POWER PACK hat nicht genug Leistung.	Das POWER PACK aufladen.
	Die Betriebsleistung Ihres Geräts übersteigt die Nennleistung der aktivierten Ausgänge (4, 5, 6).	Das Gerät benötigt mehr Strom, als das POWER PACK liefern kann.
Der Ausgang schaltet sich beim Betrieb ab.	Die Leistung des angeschlossenen Geräts ist zu gering. POWER PACK erkennt das Gerät nicht. Sie stellt automatisch ab.	Schalten Sie POWER PACK wieder ein.

GARANTIE

Die Garantie deckt alle Herstellungsfehler oder Mängel für ein Jahr ab Kaufdatum ab (Teile und Arbeitskosten).

Die Garantie deckt nicht ab:
• Sonstige Transportschäden
• Normalem Verschleiß der Teile (z.B.: : Kabel, Klemmen, usw.).
• Schäden durch unsachgemäßen Gebrauch (fehlerhafte Stromversorgung, Sturz, Demontage).
• Umgebungsbedingte Ausfälle (Verschmutzung, Rost, Staub).

Bei einem Ausfall schicken Sie das Gerät an Ihren Händler zurück und legen Folgendes bei:
- einen mit Datum versehenen Kaufnachweis (Quittung, Rechnung ...)
- Eine Fehlerbeschreibung.

INSTRUCCIONES DE SEGURIDAD

Este manual de instrucciones incluye indicaciones sobre el funcionamiento del aparato y las precauciones que deben seguirse para la seguridad del usuario. Lea atentamente este manual antes de utilizar el aparato por primera vez y guárdelo en un lugar seguro para futuras consultas. Estas instrucciones deben leerse y entenderse bien antes de cualquier operación. No debe realizarse ninguna modificación o mantenimiento que no se indique en el manual. El fabricante no se hará responsable de ningún daño personal o material causado por un uso no conforme a las instrucciones de este manual. En caso de problema o duda, consulte a una persona cualificada para manejar correctamente el aparato. Este equipo debe utilizarse únicamente para carga, arranque y/o alimentación dentro de los límites indicados en el equipo y en el manual. Deben respetarse las instrucciones de seguridad. El fabricante no se hace responsable de un uso inadecuado o peligroso.

Aparato destinado a un uso en interiores. No debe exponerse a la lluvia.

Este aparato puede ser utilizado por niños de al menos 8 años de edad y por personas con capacidades físicas, sensoriales o mentales reducidas o sin experiencia o conocimiento, si están correctamente supervisados o si se les han dado instrucciones relativas al uso seguro del aparato y si se han comprendido los riesgos que conlleva. Los niños no deben jugar con el aparato. La limpieza y el mantenimiento por parte del usuario no deben ser realizados por niños sin supervisión.

No debe utilizarse en ningún caso para cargar pilas o baterías no recargables.

No utilice el aparato si el cable de alimentación o el enchufe están dañados.

No utilice el aparato si el cable de carga está dañado o presenta un defecto de montaje, para evitar cualquier riesgo de cortocircuito de la batería.

Nunca cargue una batería congelada o dañada.

No cubra el aparato.

No situar el aparato cerca de fuentes de calor ni en temperaturas sostenidas superiores a 50 °C.

No obstruir las aberturas de ventilación. Consulte la sección de instalación antes de utilizar el equipo.

Riesgo de explosión o de proyección de ácido en caso de cortocircuito de las pinzas o de conexión del booster de 12 V a un vehículo de 24 V o viceversa.

El modo de funcionamiento automático y las restricciones de uso se explican a continuación en este manual de instrucciones.

¡Peligro de explosión e incendio!

Una batería en carga puede emitir gases explosivos.

- Durante la carga, la batería debe colocarse en un lugar bien ventilado.
- Evite las llamas y las chispas. No fume.
- Proteja las superficies de contacto eléctrico de la batería contra cortocircuitos.
- Nunca arranque un vehículo sin batería.

¡Riesgo de proyección de ácido!

- Use gafas y guantes protectores.
- En caso de contacto con los ojos o la piel, enjuague inmediatamente con agua y consulte a un médico sin demora.

Conexión/desconexión:

- Desconecte la alimentación antes de conectar o desconectar las conexiones de la batería.
- El borne de la batería no conectado al chasis debe conectarse primero. La otra conexión debe realizarse en el chasis, lejos de la batería y del conducto de combustible. El cargador de batería debe conectarse a la red eléctrica.
- Después de la operación de arranque, desconecte el booster. En primer lugar, retire la conexión del chasis y, por último, la conexión de la batería, en el orden indicado.

Conexión:

Equipo de clase II.

Mantenimiento:

- El mantenimiento solo debe ser realizado por una persona cualificada.
- ¡Advertencia! Desconecte siempre el/los cables antes de trabajar en el equipo.
- No utilice en ningún caso disolventes u otros productos de limpieza agresivos.
- Limpie las superficies del aparato con un paño seco.

Normativa:

- Aparato conforme a las directivas europeas
- La declaración de conformidad está disponible en nuestro sitio web.
- Marca de conformidad EAC (Comunidad Económica Euroasiática).

- Material conforme a los requisitos británicos.
  La declaración de conformidad británica está disponible en nuestro sitio web (ver en la portada).
- Material conforme a las normas marroquíes.
- La declaración Cم (CMIM) de conformidad está disponible en nuestro sitio web (véase la portada).

Desecho:

- Este material está sujeto a recogida selectiva. No lo tire en un cubo de basura doméstico.
- La batería debe retirarse del aparato antes de desecharlo.
- Es imprescindible desconectar el aparato de la red eléctrica antes de retirar la batería.

ES

DESCRIPCIÓN DEL PRODUCTO

El POWER PACK 29.36 FC es una estación de energía portátil adecuada para alimentación de emergencia en el hogar, intervenciones de urgencia y trabajos sobre el terreno. Incorpora una batería de litio de alta capacidad de 2816 Wh, capaz de alimentar dispositivos a 5 / 9 / 12 / 15 / 20 Vdc y a 230 Vac gracias a su convertidor interno.

INTERFAZ Y ACCESORIOS (FIG. 1) 1)

1	Botón On
2	Pantalla LCD
3	Botón de activación de salidas USB
4	Salidas USB
5	Salidas 230 V AC
6	Salidas 12 V DC
7	Botón de activación de salidas DC
8	Botón de activación de salidas AC
9	Botón de activación de LED
10	LED
11	Entrada AC 230 V
12	Entrada panel solar
13	Salida RV
14	Cable USB-C / USB-C
15	Cable USB-C / USB-A
16	Cable de carga AC

ESPECIFICACIONES TÉCNICAS

Tipo de batería		Batería de Litio Ferrofosfato (LiFePO4)
Capacidad		2816 Wh / 55 Ah
Dimensiones (L × A × H)		37,8 x 41,8 x 58,1 cm
Peso		38 kg
ENTRADAS	Entradas	1 x 220/240 V AC | 2200 W máx
		1 x 12-80 V (Port Anderson) | 800 W máx
	Modo de carga	Cable de carga AC 230 V | 2200 W Tiempo de carga: 2 h
		Panel solar 800 W Tiempo de carga: 3,5–5 h según irradiación
SALIDAS	Salidas AC	4 × 220 V (onda sinusoidal pura, PSW) | 50 Hz | 3600 W continuos | 6000 W pico
	Puertos USB	2 x USB-A : 5 V, 2,4 A (12 W máx.) 2 × USB-A Quick Charge 3.0: 5 V | 3 A, 9 V | 2 A, 12 V | 1,5 A (18 W máx) 2 x USB-C : 5 V | 9 V | 12 V | 15 V | 20 V - 3 A, 20 V - 5 A (100 W máx)
	Salidas 12 V	2 × toma mechero: 12 V | 10 A 2 × puertos Jack DC: 12 V | 10 A 1 × toma RV: 12 V | 25 A
Indicador de batería		Pantalla LCD
Temperatura de carga		0°C – 55°C (32°F – 131°F)
Temperatura de funcionamento		-20°C – 55°C (-4°F – 131°F)
Vida útil:		3000 ciclos hasta el 80 % de capacidad remanente

PANTALLA LCD

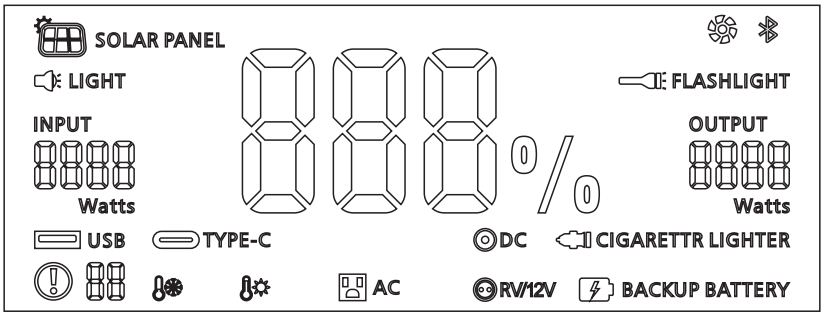

La pantalla LED (2) se enciende en cuanto se pulsa el botón On (1).
Indica de forma permanente el porcentaje de carga de la batería interna.

Cuando el POWER PACK abastece un equipo, la pantalla muestra:
- los bloques de salidas activados (USB–Tipo C, AC, DC, RV/12 V)
- el consumo total de salida de los equipos conectados.

Cuando el POWER PACK está en carga, la pantalla también indica:
- la potencia de recarga en W.

La pantalla LED permanece encendida de forma continua mientras el POWER PACK está activo: cuando está cargando o en uso.
Si todas las salidas están inactivas, la pantalla se apaga tras 30 segundos de inactividad: el equipo entra en modo de espera.

RECARGAR EL POWER PACK

Recargue el POWER PACK cada 6 meses si permanece inactivo durante periodos prolongados para conservar sus prestaciones.

1 / Carga desde la red

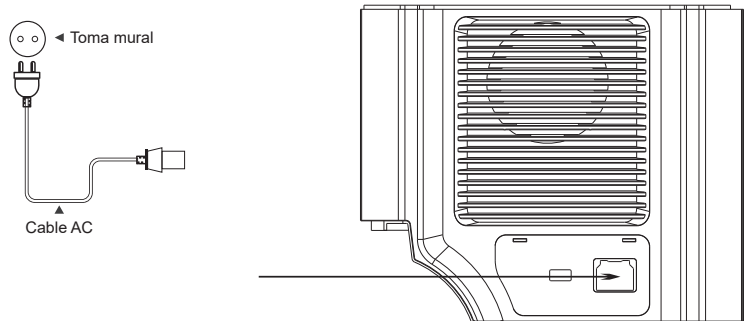

1. Conecte el cable de carga AC (16) al POWER PACK (11).
2. Conecte el otro extremo a una toma de 230 V.
3. Deje que el POWER PACK se cargue (máx. 2 h) y, a continuación, desconecte siguiendo el orden inverso.

2 / Carga mediante paneles solares

El POWER PACK integra regulador MPPT propio. No es necesario añadir otro entre la estación y el panel solar.

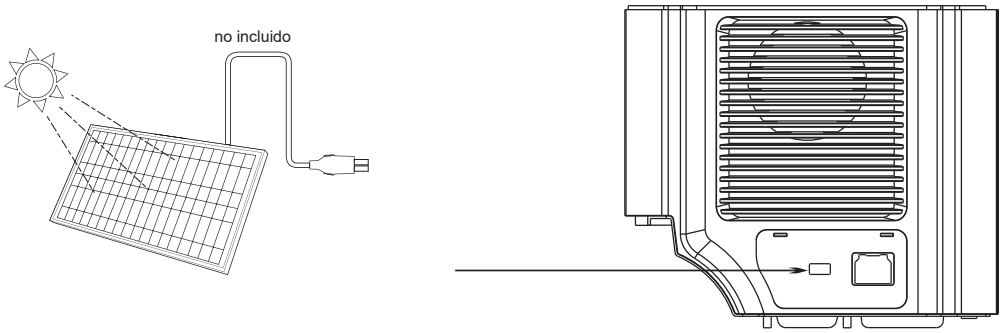

La entrada DC 12–80 V admite energía de panel solar (800 W máx.) mediante un cable con conector Anderson (no incluido).
1. Sitúe el panel a pleno sol evitando exponer el POWER PACK a la radiación directa o a la humedad.
2. Conecte el cable al puerto Anderson del Power Pack (12).
3. Conecte los extremos del cable al panel solar.
4. Deje que el panel solar recargue el POWER PACK (entre 3,5 y 5 horas como máximo, dependiendo de las condiciones climáticas) y, a continuación, desconéctelo.

USO EN MODO ALIMENTACIÓN

Para evitar mermas de prestaciones por insuficiente energía, se recomienda cargar completamente la batería antes del primer uso.

1. Pulse el botón On (1) para activar el Power Pack.
2. Pulse uno de los botones (3, 7, 8) para activar los bloques de salida deseados.
   El nombre de los bloques de salida activos aparece en la pantalla (2). A partir de ese momento, las salidas correspondientes (4, 5, 6) quedan energizadas y consumen batería.

ES

3. Conecte el equipo a la salida adecuada. La potencia consumida aparece en la pantalla.
4. Desconecte el equipo al finalizar la carga o el uso.
5. Desactive el/los bloque(s) de salida activo(s) pulsando de nuevo el botón (3, 7, 8) correspondiente.

El POWER PACK opera hasta su potencia promediada (3600 W):
- si se supera la potencia y para permitir que más equipos funcionen con normalidad, el POWER PACK regula automáticamente la tensión de salida AC (disminución de tensión AC).
- si la sobrecarga es excesiva, entra en modo de seguridad y las salidas se desconectan automáticamente.

Asegúrese de desactivar los bloques de salida en el POWER PACK. Si permanecen activos, el equipo no entra en espera de inmediato y las salidas energizadas consumen.
Si no hay conexiones durante las 6 horas posteriores a la activación de una salida, el bloque se corta automáticamente y entonces el POWER PACK puede pasar a modo de espera.

TROUBLESHOOTING

Análisis	Causa	Soluciones
El producto no puede cargar.	El cable de red (16) no está bien conectado al POWER PACK (11).	Verifique la conexión.
	La conexión es correcta pero el POWER PACK sigue sin cargar.	Contacte con el distribuidor / servicio técnico.
Las salidas no funcionan.	El equipo no está bien conectado al POWER PACK.	Verifique la conexión del POWER PACK al dispositivo.
	El bloque de salida no está activado.	Active el bloque de salida (botones 3, 7, 8).
	El POWER PACK tiene baja capacidad.	Cargue el POWER PACK.
	La potencia de su equipo supera la potencia nominal de las salidas activadas (4, 5, 6).	El equipo requiere una potencia superior a la admitida por el POWER PACK.
La salida se interrumpe durante el uso.	La potencia del equipo conectado es demasiado baja. El POWER PACK no lo detecta. Se apaga automáticamente.	Vuelva a encender el POWER PACK.

GARANTÍA

La garantía cubre defectos de fabricación durante 1 año desde la fecha de compra (piezas y mano de obra).

La garantía no cubre:
• Cualquier otro daño debido al transporte.
• El desgaste normal de las piezas (por ejemplo : cables, pinzas, etc.).
• Incidentes debidos a un mal uso (error de alimentación, caída, desmontaje).
• Averías relacionadas con el entorno (contaminación, óxido, polvo).

En caso de avería, devuelva el aparato a su distribuidor, adjuntando:
- un justificante de compra fechado (ticket de caja, factura...)
- una nota explicativa de la avería.

УКАЗАНИЯ ПО БЕЗОПАСНОСТИ

Данное руководство пользователя содержит информацию об эксплуатации прибора и мерах предосторожности, которые необходимо предпринять для обеспечения безопасности пользователя. Пожалуйста, внимательно прочитайте его перед первым использованием и храните в надежном месте для дальнейшего использования. Перед началом работы необходимо прочитать и понять эти инструкции. Запрещается производить любые изменения или техническое обслуживание, не указанные в руководстве. Производитель не несет ответственности за травмы или материальный ущерб, нанесенный в результате использования, не соответствующего инструкциям данного руководства. В случае возникновения каких-либо проблем или неясностей обратитесь к специалисту, имеющему квалификацию для правильного обращения с прибором. Данное устройство можно использовать только для подзарядки, запуска и/или питания в пределах, указанных на устройстве и в руководстве. Необходимо соблюдать правила техники безопасности. В случае неправильного или опасного использования производитель не несет ответственности.

Этот прибор предназначен для использования внутри помещений. Он не должен подвергаться воздействию дождя.

Данным прибором могут пользоваться дети не моложе 8 лет, а также лица с ограниченными физическими, сенсорными или умственными способностями или с недостаточным опытом или знаниями, если они находятся под надлежащим присмотром или если они получили инструкции по безопасному использованию прибора и если они понимают связанные с ним риски. Дети не должны играть с прибором. Чистка и обслуживание не должны проводиться детьми без присмотра.

Ни в коем случае не используйте его для зарядки неперезаряжаемых батарей.

Не используйте прибор, если поврежден шнур питания или вилка.

Чтобы избежать риска короткого замыкания аккумулятора, не используйте прибор, если кабель для зарядки поврежден или неправильно собран.

Никогда не заряжайте замерзший или поврежденный аккумулятор.

RU

Не накрывайте прибор.

Не ставьте прибор рядом с источником тепла или при постоянно высокой температуре (выше 50°C).

Не загромождайте вентиляционные отверстия. Перед использованием прибора ознакомьтесь с разделом «Установка».

Опасность взрыва или выброса кислоты при коротком замыкании зажимов или при подключении бустера 12 В к автомобилю 24 В или наоборот.

Автоматический режим работы и ограничения, действующие при его использовании, описаны ниже в данной инструкции по эксплуатации.

Опасность взрыва и пожара!

Заряженная батарея может выделять взрывоопасные газы.

- Во время зарядки аккумулятор должен находиться в хорошо проветриваемом месте.
- Избегайте пламени и искр. Не курите.

- Защитите электрические контактные поверхности батареи от короткого замыкания.
- Никогда не запускайте автомобиль без аккумулятора.

Опасность разбрызгивания кислоты!

- Надевайте защитные очки и перчатки.

- В случае попадания в глаза или на кожу немедленно промойте водой и немедленно обратитесь к врачу.

Подсоединение / отсоединение :

- Отключите электропитание, прежде чем подключать или отключать соединения батареи.

- Сначала необходимо подключить клемму аккумулятора, не соединенную с шасси. Другое соединение должно быть выполнено на шасси, вдали от аккумулятора и топливной трубки. После этого зарядное устройство необходимо подключить к сети.
- После запуска отсоедините бустер. Сначала отсоедините подсоединение к шасси, а затем разъем батареи, в указанном порядке.

Подключение :

Устройство класса II.

Обслуживание:

- Техническое обслуживание должно выполняться только квалифицированным специалистом.

- Внимание! Всегда отсоединяйте кабели перед выполнением любых работ с прибором.
- Очистите поверхности прибора сухой тканью.

Нормы и правила:

- Аппарат соответствует директивам Евросоюза
- Декларация о соответствии доступна для просмотра на нашем сайте.
- Знак соответствия EAC (Евразийское экономическое сообщество).
- Материал соответствует требованиям Великобритании. Заявление о соответствии для Великобритании доступно на нашем веб-сайте (см. главную страницу).
- Материал соответствует марокканским стандартам.
- Декларация Cم (CMIM) о соответствии доступна для просмотра на нашем сайте (ссылка на обложке).

Утилизация:

- Этот аппарат подлежит переработке. Не выбрасывайте в контейнер для бытовых отходов.
- Необходимо извлечь аккумулятор из аппарата прежде чем его отправить в утилизацию.
- Перед извлечением аккумулятора устройство необходимо отключить от электросети.

RU

ОПИСАНИЕ ТОВАРА

POWER PACK 29.36 FC - это портативная электростанция, предназначенная для аварийного электроснабжения дома, ликвидации последствий чрезвычайных ситуаций и работы в полевых условиях. Он содержит литиевую батарею большой емкости 2816 Втч, которая может питать все типы приборов, работающих от 5 / 9 / 12 / 15 / 20 В постоянного тока, а также от 230 В переменного тока благодаря встроенному преобразователю.

ИНТЕРФЕЙС И АКСЕССУАРЫ (FIG. 1)

1	Кнопка включения (On)
2	ЖК-дисплей
3	Кнопка активации выхода USB
4	USB-выходы
5	Выходы 230 В переменного тока
6	Выходы 12 В постоянного тока
7	Кнопка активации выхода постоянного тока
8	Кнопка активации выходов переменного тока
9	Кнопка активации светодиода LED
10	LED
11	Вход переменного тока 230 В
12	Вход для солнечной батареи
13	Выход переменного тока 220 В
14	Кабель USB-C / USB-C
15	Кабель USB-C / USB-A
16	Кабель для зарядки от сети переменного тока

ТЕХНИЧЕСКИЕ ХАРАКТЕРИСТИКИ

Тип батареи		Литий-железо-фосфатная батарея
Ёмкость		2816 Wh (Вт/ч) / 55 Ah
Размер (Д x Ш x В)		37,8 x 41,8 x 58,1 cm
Вес		38 kg
ВХОДЫ	Входы	1 x 220/240 V AC | 2200 W max
		1 x 12-80 В (Разъём Anderson) | 800 Вт макс
	Режим подзарядки	Кабель для зарядки от сети переменного тока 230 В | 2200 Вт Время зарядки : 2 ч
		Солнечная панель мощностью 800 Вт Время зарядки : 3,5-5 ч в зависимости от условий солнечного освещения
ВЫХОДЫ	Выходы переменного тока	4 x 220 В (PSW - Pure Sine Wave) | 50 Гц | 3600 Вт непрерывной мощности | 6000 Вт пиковой мощности
	Разъём USB	2 x USB-A : 5 V, 2.4 A (12 W max) 2 x USB-A Quick Charge 3.0 : 5 V | 3 A, 9 V | 2 A, 12 V | 1,5 A (18 W max) 2 x USB-C : 5 V | 9 V | 12 V | 15 V | 20 V - 3 A, 20 V - 5 A (100 W max)
	Выходы 12 В	2 x гнездо прикуривателя: 12 V | 10 A 2 порта постоянного тока : 12 V | 10 A 1 x prise RV : 12 V | 25 A
Индикатор батареи		ЖК-дисплей
Температура зарядки		0°C – 55°C (32°F – 131°F)
Рабочая температура		-20°C – 55°C (-4°F – 131°F)
Срок службы		3000 циклов до 80% оставшейся емкости

ЖИДКОКРИСТАЛЛИЧЕСКИЙ ДИСПЛЕЙ

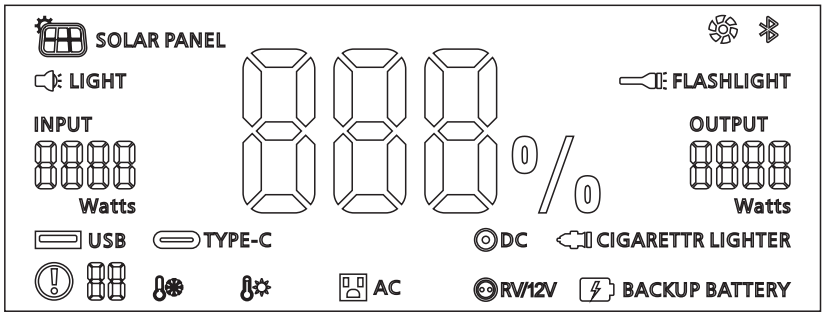

Светодиодный дисплей (2) загорается, как только нажимается кнопка включения (1).
Он постоянно показывает процент заряда внутренней батареи.

Когда POWER PACK подает питание на устройство, на дисплее отображается :
- активируемые выходные блоки (USB - Type C, AC, DC, RV/12V).
- общее выходное потребление подключенных устройств.

Когда POWER PACK заряжается, на дисплее также отображается :
- мощность перезарядки в Вт,

Светодиодный дисплей горит постоянно, пока активен POWER PACK: во время зарядки или использования.
Если все выходы неактивны, дисплей гаснет через 30 секунд бездействия: станция переходит в режим ожидания.

ПЕРЕЗАРЯДКА БЛОКА ПИТАНИЯ

Заряжайте POWERPACK каждые 6 месяцев после длительного периода бездействия, чтобы сохранить его работоспособность.

1 / Зарядка от сети

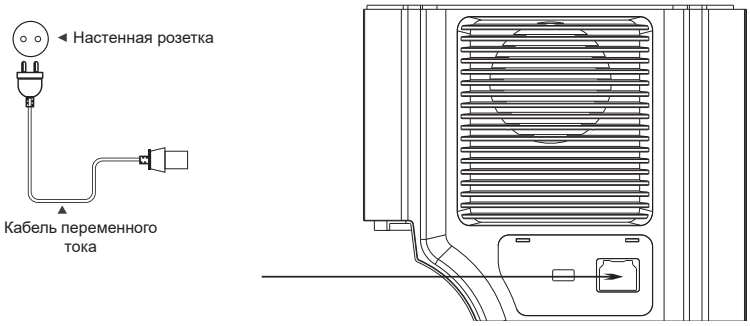

1. Подключите кабель для зарядки от сети переменного тока (16) к блоку питания (11).
2. Подключите другой конец зарядного устройства к розетке 230 В.
3. Дайте POWER PACK зарядиться (не более 2 ч), затем отсоедините, выполнив процедуру в обратном порядке.

2 / Подзарядка от солнечных батарей

В комплект POWER PACK входит собственный регулятор MPPT. Поэтому нет необходимости добавлять его между станцией и солнечной батареей.

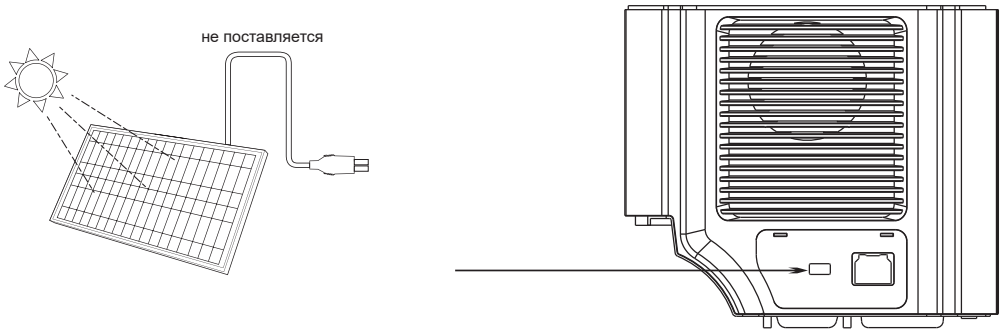

Вход DC 12 - 80 В может принимать питание от солнечной панели (не более 800 Вт) с помощью кабеля с разъемом Anderson (не входит в комплект).

1. Разместите панель на полном солнечном свете, не подвергая POWER PACK воздействию прямых солнечных лучей или влаги.
2. Подключите кабель к гнезду Anderson на БЛОКЕ ПИТАНИЯ (12).
3. Подключите концы кабеля к солнечной панели.
4. Дайте солнечной панели зарядить POWER PACK (не более 3,5 - 5 часов, в зависимости от погодных условий), затем отключите.

ИСПОЛЬЗОВАНИЕ В РЕЖИМЕ ПИТАНИЯ

Чтобы недостаток энергии не снизил возможности POWER PACK, мы рекомендуем полностью зарядить аккумулятор перед первым использованием.

1. Нажмите кнопку включения (1), чтобы активировать БЛОК ПИТАНИЯ.
2. Нажмите одну из кнопок (3, 7, 8), чтобы активировать нужный блок(ы) выхода.
   На дисплее (2) появляются названия активных выходных блоков. С этого момента соответствующие выходы (4, 5, 6) получают питание от аккумулятора.
3. Подключите нужное устройство к соответствующему выходу. На дисплее отображается потребленная мощность.
4. Отключите устройство от сети, когда закончите его зарядку или использование.

RU

5. Деактивируйте активный блок(ы) выходов, повторно нажав соответствующую кнопку (3, 7, 8).

POWER PACK работает до достижения средней мощности (3600 Вт):
- в случае превышения мощности и для того, чтобы как можно больше оборудования могло нормально работать, POWER PACK автоматически регулирует выходное напряжение переменного тока (снижение напряжения переменного тока).
- если перегрузка слишком велика, срабатывает защита, и выходы автоматически отключаются.

Обязательно отключите выходные блоки на POWER PACK. Если блоки остаются активными, POWER PACK не сразу переходит в режим ожидания, а выходы, находящиеся под напряжением, потребляют энергию.
Если в течение 6 часов после активации выхода не происходит подключения, блок выхода автоматически отключается, позволяя POWER PACK перейти в режим ожидания.

ПОИСК И УСТРАНЕНИЕ НЕИСПРАВНОСТЕЙ

Анализ	Причина	Способ устранения
Продукт не заряжается.	Шнур питания (16) не подключен к POWER PACK (11).	Проверьте соединение.
	Подключение выполнено правильно, но POWER PACK по-прежнему не заряжается.	Обратитесь к дилеру / в службу послепродажного обслуживания.
Выходы не работают.	Оборудование неправильно подключено к блоку питания.	Убедитесь, что блок питания подключен к прибору.
	Блок выхода не активирован.	Активируйте блок выхода (кнопки 3, 7, 8).
	POWER PACK имеет низкую емкость.	Зарядите POWER PACK.
	Рабочая мощность вашего прибора превышает номинальную мощность активированных выходов (4, 5, 6).	Прибору требуется больше энергии, чем позволяет POWER PACK.
Во время использования выход отключается.	Мощность подключенного оборудования слишком низкая. POWER PACK не обнаруживает устройство. Он выключается автоматически.	Снова включите блок питания.

ГАРАНТИЯ

Гарантия распространяется на все производственные дефекты и неисправности в течение 1 года с момента покупки (детали и работа).

Гарантия не распространяется на :
- Все остальные повреждения при транспортировке.
- Нормальный износ деталей (например : кабели, зажимы и т.д.).
- Инциденты, связанные с неправильным использованием (неправильное питание, падение, разборка).
- Неисправности, связанные с окружающей средой (загрязнение, ржавчина, пыль).

В случае неисправности верните изделие вашему дистрибьютору, приложив :
- датированный документ, подтверждающий покупку (кассовый чек, счет-фактура....)
- описание, объясняющее причину неисправности.

VEILIGHEIDSVOORSCHRIFTEN

In deze handleiding vindt u informatie over het functioneren van uw apparaat, en de veiligheids- en voorzorgsmaatregelen die in acht moeten worden genomen. Leest u dit document aandachtig door voordat u het apparaat in gebruik neemt. Bewaar dit document vervolgens als naslagwerk. Deze instructies moeten, voor u het apparaat in gebruik neemt, eerst goed gelezen en begrepen worden. Voer geen enkele verandering en/of onderhoud uit die niet beschreven staat in deze handleiding. Iedere vorm van lichamelijk letsel of materiële schade, veroorzaakt door het onjuist opvolgen van de instructies in deze handleiding, kan niet op de fabrikant verhaald worden. Raadpleeg in geval van problemen of vragen een gekwalificeerde onderhoudsmonteur. Dit apparaat kan uitsluitend gebruikt worden als oplader en/of starter en/of als voeding, volgens de instructies vermeld op het apparaat en in de handleiding. De veiligheidsinstructies moeten altijd nauwgezet worden opgevolgd. Bij onjuist of gevaarlijk gebruik van dit apparaat kan de fabrikant niet aansprakelijk gesteld worden.

Dit apparaat is bestemd voor gebruik binnen. Niet blootstellen aan regen.

Dit apparaat kan worden gebruikt door kinderen vanaf 8 jaar of personen met verminderde lichamelijke, zintuigelijke of mentale vaardigheden of met gebrek aan ervaring of kennis, mits deze personen goed begeleid worden en hen de noodzakelijke instructies voor een absoluut veilig gebruik van het apparaat uitgelegd zijn, en op voorwaarde dat de eventuele risico's van het gebruik door hen volledig begrepen worden. Kinderen mogen niet met het apparaat spelen. Reiniging en onderhoud van het apparaat mogen niet uitgevoerd worden door kinderen zonder toezicht.

Gebruik het apparaat nooit voor het opladen van niet-oplaadbare batterijen of accu's.

Gebruik het apparaat niet als de voedingskabel en/of de stekker beschadigd is/zijn.

Gebruik dit apparaat niet wanneer de laadkabel beschadigd is, of wanneer u een fabricage-fout heeft geconstateerd, om te voorkomen dat er kortsluiting in de accu ontstaat.

Probeer nooit een bevroren of een defecte accu op te laden.

Het apparaat niet bedekken.

Het apparaat niet dichtbij een warmtebron plaatsen, en niet blootstellen aan blijvend hoge temperaturen (hoger dan 50°C).

De ventilatie-openingen niet bedekken. Volg de installatie-instructies in deze handleiding voordat u het apparaat gaat opstarten.

Ontploffingsgevaar en risico op zuurprojectie in geval van kortsluiting van de klemmen, of wanneer de 12V booster wordt aangesloten op een 24V voertuig of andersom.

De module voor automatisch gebruik van dit apparaat en de gebruiksbeperkingen van het apparaat worden in deze handleiding beschreven.

Ontploffings- en brandgevaarlijk!

Een accu die wordt opgeladen kan explosief gas uitstoten.

- Tijdens het laden moet de accu in een goed geventileerde ruimte geplaatst worden.
- Vermijd vuur en vonken. Niet roken in de nabijheid van dit apparaat.
- Scherm de elektrische delen van de accu af om kortsluiting te voorkomen.
- Start nooit een voertuig op zonder accu.

Let op : zuur-projectie gevaar !

- Draag altijd een veiligheidsbril en veiligheidshandschoenen.
- In geval van oog- of huidcontact : meteen met water afspoelen en onmiddellijk een arts raadplegen.

Aansluiten / Afsluiten :

- Koppel eerst de stroomvoorziening af, voordat u het apparaat op de accu aansluit of van de accu afkoppelt.
- De pool van de accu die niet is aangesloten op het chassis moet als eerste aangekoppeld worden. De andere verbinding moet plaatsvinden op het chassis, ver van de accu en van de brandstofleidingen. De acculader moet vervolgens op het stroomnet aangesloten worden.
- Na het starten moet de booster afgekoppeld worden. Ontkoppel eerst de aansluiting op het chassis, en vervolgens de aansluiting aan de accu, in deze volgorde.

Aansluiten :

Klasse II apparaat

Onderhoud :

- Het onderhoud dient uitsluitend door een gekwalificeerde onderhoudsmonteur uitgevoerd te worden.
- Waarschuwing ! Koppel altijd eerst de kabel(s) af, voordat u werkzaamheden aan het apparaat gaat verrichten.
- Gebruik nooit oplosmiddelen of andere agressieve schoonmaakmiddelen.
- Reinig de oppervlaktes van het apparaat met een droge doek.

Regelgeving :

- Het apparaat is in overeenstemming met de Europese richtlijnen
- Het certificaat van overeenstemming is beschikbaar op onze internet site.
- EAC (Euraziatische Economische Unie) certificaat van overeenstemming.
- Dit materiaal voldoet aan de Britse eisen.
- Het Britse certificaat van overeenstemming kunt u downloaden vanaf onze internet site (zie omslag van deze handleiding).
- Dit materiaal is in overeenstemming met de Marokkaanse normen.
- De verklaring van overeenstemming Cم (CMIM) kunt u downloaden op onze internetsite (zie de omslag van deze handleiding).

Afvalverwerking :

- Afzonderlijke inzameling vereist. Gooi het apparaat niet weg met huishoudelijk afval.
- De accu moet uit het apparaat verwijderd worden voordat het apparaat naar de afvalverwerking kan worden gebracht.
- Het apparaat moet uitgeschakeld worden en van de netspanning afgekoppeld worden voordat u de accu gaat verwijderen.

NL

OMSCHRIJVING VAN HET APPARAAT

De POWER PACK 29.36 FC is een draagbaar energiestation dat u kunt gebruiken als noodvoorziening in huis, bij on-site of spoedeisende interventies of tijdens klussen buiten. Deze POWER PACK heeft een krachtige Lithium accu met een capaciteit van 2816 Wh waarmee alle soorten elektrische apparaten in 5 / 9 / 12 / 15 / 20 Vdc kunnen functioneren. De POWER PACK 29.36 is, dankzij z'n interne omvormer, tevens geschikt voor het voeden van 230 Vac apparatuur.

BEDIENING & ACCESSOIRES (FIG. 1)

1	Knop On
2	Weergave LCD scherm
3	Knop activeren USB uitgangen
4	Uitgangen USB
5	Uitgangen 230 V AC
6	Uitgangen 12 V DC
7	Knop activeren DC uitgangen
8	Knop activeren AC-uitgangen
9	Knop om de LED te activeren
10	LED
11	Ingang AC 230 V
12	Ingang zonnepaneel
13	Sortie RV
14	USB-C / USB-C kabel
15	USB-C / USB-A kabel
16	Laadkabel AC

TECHNISCHE SPECIFICATIES

Type accu		LiFePo accu
Capaciteit		2816 Wh / 55 Ah
Afmeting (L x b x h)		37,8 x 41,8 x 58,1 cm
Gewicht		38 kg
INGANGEN	Ingangen	1 x 220/240 V AC | 2200 W max
		1 x 12-80 V (Anderson aansluiting) | 800 W max
	Laadmodule	Laadkabel AC 230 V | 2200 W Oplaadtijd : 2 u
		Zonnepaneel 800 W Oplaadtijd : 3,5-5 uur, afhankelijk van de weersomstandigheden
UITGANGEN	Uitgangen AC	4 x 220 V (PSW - Pur Sine Wave) | 50 Hz |3600 W continu | 6000 W piekspanning
	USB-aansluitingen	2 x USB-A : 5 V, 2.4 A (12 W max) 2 x USB-A Quick Charge 3.0 : 5 V | 3 A, 9 V | 2 A, 12 V | 1,5 A (18 W max) 2 x USB-C : 5 V | 9 V | 12 V | 15 V | 20 V - 3 A, 20 V - 5 A (100 X max)
	12 V uitgangen	2 x sigaretenaansteker-aansluitingen : 12 V | 10 A 2 x Jack DC aansluitingen : 12 V | 10 A 1 x RV aansluiting : 12 V | 25 A
Accu-indicator		LCD scherm
Laad-temperatuur		0°C – 55°C (32°F – 131°F)
Bedrijfstemperatuur		-20°C – 55°C (-4°F – 131°F)
Levensduur		3000 cycli tot 80% van de resterende capaciteit

WEERGAVE LCD

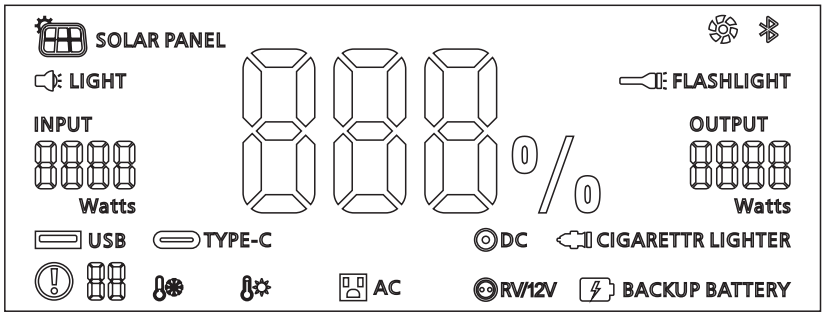

De LED verlichting (2) gaat branden zodra u op de Aan knop drukt (1) drukt.
Deze geeft tevens de staat van de interne accu aan.

Wanneer de POWER PACK een apparaat voedt zal het display het volgende aangeven :
- De geactiveerde uitgangen (USB - Type C, AC, DC, RV/12V).
- het totale verbruik van de aangesloten apparaten.

Wanneer de POWER PACK aan het opladen is, wordt tevens het volgende getoond :
- het laadvermogen in W,

De LED-verlichting blijft continu branden, zolang de POWER PACK actief is : of hij nu wordt opgeladen, of gebruikt wordt om andere apparaten te voeden.
Wanneer er geen apparaten aangesloten zijn zal het scherm na 30 seconden vanzelf uitgaan : het apparaat zal overgaan op stand-by.

POWER PACK OPNIEUW OPLADEN

Laad de POWER PACK iedere 6 maanden voor 100% op wanneer u het apparaat verder niet gebruikt. De prestaties van de POWER PACK blijven zo optimaal.

1 / Opladen aan de netspanning

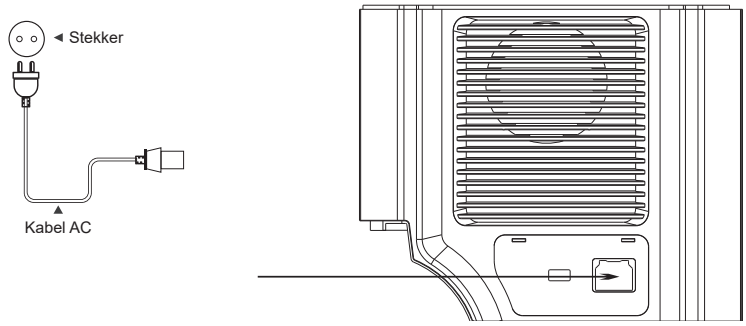

1. Sluit de laadkabel AC (16) aan op de POWER PACK (11).
2. Sluit het andere uiteinde van de laadkabel aan op een 230V stopcontact.
3. Laat de POWER PACK opladen (maximaal 2 uur) en koppel deze vervolgens van de netspanning af door de handelingen in de omgekeerde volgorde uit te voeren.

2 / Opladen met behulp van zonnepanelen

De POWER PACK heeft z'n eigen MPPT regulator. Het is dus niet nodig er één toe te voegen tussen het station en het zonnepaneel.

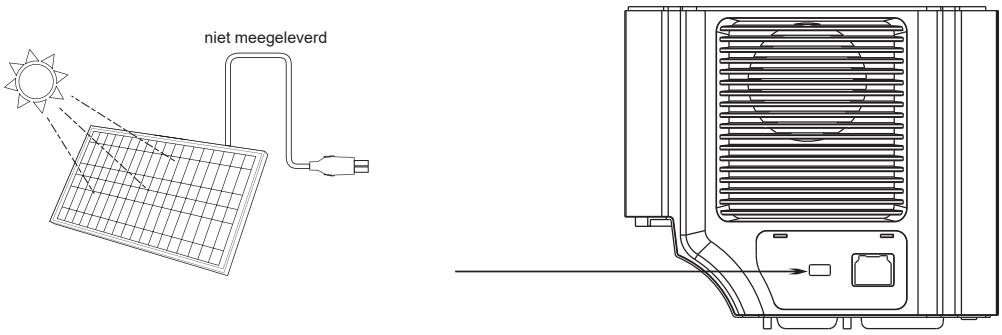

Via de ingang DC 12 - 80 V kan de POWER PACK, met behulp van een kabel met een Anderson stekker (niet meegeleverd), door zonne-energie (800 W max) worden gevoed.

1. Plaats het zonnepaneel in de volle zon, zonder evenwel de POWER PACK aan direct zonlicht of aan vochtigheid bloot te stellen.
2. Sluit de Anderson kabel aan op het Anderson stopcontact van de Power Pack (12).
3. Sluit de andere uiteinden van de kabel aan op het zonnepaneel.
4. Laat het zonnepaneel de POWER PACK opladen (3,5 - 5 uur max, afhankelijk van de weersomstandigheden) en koppel het zonnepaneel vervolgens van de POWER PACK af.

GEBRUIK ALS ELEKTRISCHE VOEDING

Om te voorkomen dat een gebrek aan vermogen de capaciteiten van de POWER PACK vermindert, wordt aanbevolen om de accu voor het eerste gebruik volledig op te laden.

1. Druk op de On knop (1) om de POWER PACK te activeren.
2. Druk op één van de knoppen (3, 7, 8) om het gewenste blok (of de gewenste blokken) te activeren.
   De naam van het actieve uitgaande blok (of blokken) wordt op het display (2) getoond. Vanaf dit moment zullen de gekozen uitgangen (4, 5, 6) onder spanning staan en door de accu gevoed worden.

NL

3. Sluit het apparaat dat u op wilt laden aan op de geschikte uitgang. Het verbruikte vermogen wordt op de display getoond.
4. Koppel het apparaat af van de POWER PACK wanneer u klaar bent met opladen, of wanneer u het aangekoppelde apparaat niet meer gebruikt.
5. Wanneer u opnieuw op de knoppen (3,7,8) drukt zullen de bijbehorende blokken gedeactiveerd worden.

De POWER PACK functioneert tot het gemiddelde vermogen (3600 W) is bereikt :
- wanneer het vermogen hoger is, en om zoveel mogelijk apparaten correct te laten functioneren, zal de POWER PACK automatisch de uitgaande AC spanning reguleren (vermindering van de AC spanning).
- wanneer de overbelasting te hoog wordt zal de Power Pack de uitgangen automatisch uitschakelen.

Let erop dat u de uitgaande blokken op de POWER PACK uitschakelt. Als deze actief blijven zal de POWER PACK niet automatisch naar de stand-by stand overschakelen, en de uitgangen die onder spanning blijven staan zullen energie blijven verbruiken.
Als er geen enkel apparaat wordt aangesloten gedurende de 6 uur die volgen op het activeren van een uitgang, zal deze uitgang automatisch uitschakelen. Pas dan schakelt de POWER PACK over naar stand-by.

TROUBLESHOOTING

Analyse	Oorzaak	Oplossingen
Het apparaat laadt niet op.	Het netsnoer (16) is niet goed aangesloten op de POWER PACK (11).	Controleer de aansluiting.
	De aansluiting is correct maar de POWER PACK laadt nog steeds niet op.	Neem contact op met uw verkoper / After Sales Dienst.
De uitgangen werken niet.	De apparatuur is niet goed op de POWER PACK aangesloten.	Controleer de aansluiting van de POWER PACK naar het apparaat.
	Het uitgaande blok is niet geactiveerd.	Activeer het uitgaande blok (knoppen 3,7,8).
	De POWER PACK heeft een zwakke capaciteit.	Laad de POWER PACK opnieuw op.
	Het bedrijfsvermogen van uw apparaat overschrijdt het nominale vermogen van de geactiveerde uitgangen (4, 5, 6).	Het aangesloten apparaat vraagt een vermogen dat hoger is dan is toegestaan door de POWER PACK.
De uitgang schakelt uit tijdens het gebruik.	Het vermogen van de apparatuur is te zwak. De POWER PACK detecteert de apparatuur niet. De POWER PACK schakelt zich automatisch uit.	Zet de POWER PACK opnieuw aan.

GARANTIE

De garantie dekt alle fabricage-fouten gedurende één jaar, vanaf de datum van aankoop (onderdelen en arbeidsloon).

De garantie dekt niet :
• Transportaverij.
• Normale slijtage van de onderdelen (bv: : kabels, klemmen, enz.).
• Ongelukken die ontstaan zijn door verkeerd gebruik (verkeerde voeding, vallen, demonteren van onderdelen).
• Defecten die zijn ontstaan door schadelijke of ongunstige omstandigheden in de werkomgeving (vervuiling, roest, stof).

In geval van uitval of storing kunt u het apparaat terugbrengen of terugsturen naar uw distributeur, samen met:
- een gedateerd aankoopbewijs (kassabon, rekening....)
- een beschrijving van de storing.

ISTRUZIONI DI SICUREZZA

Questo manuale descrive il funzionamento di questo apparecchio e le precauzioni da seguire per la sicurezza dell'utilizzatore. Leggerlo attentamente prima dell'uso e conservarlo con cura per poterlo consultare successivamente. Queste istruzioni devono essere lette e ben comprese prima dell'uso. Ogni modifica o manutenzione non indicata nel manuale non deve essere effettuata. Ogni danno corporale o materiale dovuto ad un utilizzo non conforme alle istruzioni presenti su questo manuale non potrà essere considerato a carico del fabbricante. In caso di problema o d'incertezza, si prega di consultare una persona qualificata per manipolare correttamente il dispositivo. Questo dispositivo deve essere usato soltanto per fare la ricarica e/o riavvio e/o alimentazione entro i limiti indicati sul dispositivo e su questo manuale. Bisogna rispettare le istruzioni relative alla sicurezza. In caso di uso inadeguato o pericoloso, il fabbricante non potrà essere ritenuto responsabile.

Dispositivo da usare all'interno. Non deve essere esposto alla pioggia.

Questo dispositivo può essere utilizzato da bambini di età superiore a 8 anni, da persone con capacità fisiche, sensoriali o mentali ridotte e da persone prive di esperienza o conoscenza, purchè esse siano correttamente sorvegliate o se le istruzioni, relative all'utilizzo del dispositivo in sicurezza, siano state loro trasmesse e qualora i rischi intrapresi siano stati presi in considerazione. I bambini non devono giocare con il dispositivo. La pulizia e la manutenzione fatte dall'utilizzatore, non devono essere effettuate da bambini non sorvegliati.

Non usare in nessun caso per caricare pile o batterie non ricaricabili.

Non utilizzare l'apparecchio se il cavo di alimentazione o la spina sono danneggiati.

Non utilizzare il dispositivo se il cavo di ricarica è danneggiato o ha una connessione difettosa, perché questo potrebbe mandare in corto circuito la batteria.

Non caricare mai una batteria ghiacciata o danneggiata.

Non coprire il dispositivo.

Non collocare l'apparecchio vicino a una fonte di calore o a temperature permanentemente elevate (superiori a 50°C).

Non ostruire le aperture della ventilazione. Riferirsi alla parte installazione prima di usare il dispositivo.

IT

Rischio di esplosione o di proiezione di acido in caso di corto-circuito dei morsetti o in caso di una connessione del booster 12 V in un veicolo 24 V o l'inverso.

Il modo di funzionamento automatico così come le restrizioni applicabili all'uso sono spiegate in seguito su questo manuale.

Rischio di esplosione e d'incendio!

Una batteria in carica può emettere dei gas esplosivi.

- Durante la carica, la batteria deve essere messa in un posto ben aerato.
- Evitare le fiamme e le scintille. Non fumare.

- Proteggere le superfici dai contatti elettrici della batteria all'incontro dei corto-circuiti.
- Non avviare mai un veicolo senza batteria.

Rischio di proiezioni acide!

- Indossare occhiali e guanti di protezione.

- In caso di contatto con gli occhi o con la pelle, sciacquare immediatamente all'acqua e consultare un medico senza tardare.

Connessione / Sconnessione:

- Scollegare l'alimentazione prima di collegare o scollegare le connessioni sulla batteria.

- Il terminale della batteria non collegato al telaio deve essere collegato per primo. L'altro collegamento deve essere effettuato sul telaio lontano dalla batteria, dalla canaletta del carburante e dal serbatoio. Il caricabatterie deve essere collegato alla rete elettrica.
- Dopo l'avviamento, scollegare il booster. Inizialmente rimuovere la connessione del telaio e poi la connessione della batteria, nell'ordine indicato.

Collegamento:

Dispositivo di classe II.

Manutenzione:

- La manutenzione deve essere effettuata solo da una persona qualificata.

- Avvertenze! Scollegare sempre i cavi prima di effettuare qualsiasi intervento sull'apparecchio.
- Non usare in nessun caso solventi o altri prodotti pulenti aggressivi.
- Pulire le superfici del dispositivo con uno straccio secco.

Regolamentazione:

- Dispositivo in conformità con le direttive europee
- La dichiarazione di conformità è disponibile sul nostro sito internet.
- Marca di conformità EAC (Comunità economica Eurasiatica).
- Materiale conforme alle esigenze britanniche.
  La dichiarazione di conformità britannica è disponibile sul nostro sito internet (vedere la pagina di copertina).
- Materiale conforme alle norme Marocchine.
- La dichiarazione Cم (CMIM) di conformità è disponibile sul nostro sito (vedere la pagina di copertina).

Smaltimento :

- Questo materiale è soggetto alla raccolta differenziata. Non smaltire con i rifiuti domestici.
- La batteria deve essere ritirata dal dispositivo prima che quest'ultimo sia scartato.
- Il dispositivo deve essere imperativamente scollegato dalla rete elettrica prima di ritirare la batteria.

DESCRIZIONE DEL PRODOTTO

Il POWER PACK 29.36 FC è una stazione di alimentazione portatile progettata per l'alimentazione di emergenza domestica, gli interventi di emergenza e il lavoro sul campo. Contiene una batteria al litio ad alta capacità da 2816 Wh, in grado di alimentare tutti i tipi di apparecchi funzionanti a 5 / 9 / 12 / 15 / 20 Vdc e a 230 Vac grazie al convertitore interno.

IT

INTERFACCIA E ACCESSORI (FIG. 1)

1	Pulsante On
2	Display LCD
3	Pulsante di attivazione dell'uscita USB
4	Uscite USB
5	Uscite a 230 V CA
6	Uscite a 12 V CC
7	Pulsante di attivazione dell'uscita CC
8	Pulsante di attivazione delle uscite AC
9	Pulsante di attivazione del LED
10	LED
11	Ingresso AC 230 V
12	Ingresso del pannello solare
13.	Uscita RV
14	Cavo USB-C / USB-C
15	Cavo USB-C / USB-A
16	Cavo di ricarica AC

SPECIFICHE TECNICHE.

Tipo di batteria		Batteria al litio ferro fosfato
Capacità		2816 Wh / 55 Ah
Dimensioni (L x l x h)		37,8 x 41,8 x 58,1 cm
Peso		38 kg
INGRESSI	Ingressi	1 x 220/240 V AC | 2200 W max
		1 x 12-80 V (porta Anderson) | 800 W max
	Modalità di ricarica	Cavo di ricarica AC 230 V | 2200 W Tempo di ricarica : 2 h
		Pannello solare da 800 W Tempo di ricarica : 3,5-5 ore a seconda delle condizioni di luce solare
USCITE	Uscite AC	4 x 220V (PSW - Pur Sine Wave) | 50 Hz | 3600 W in continuo | 6000 W di picco
	Porta USB	2 x USB-A : 5 V, 2.4 A (12 W max) 2 x USB-A Quick Charge 3.0 : 5 V | 3 A, 9 V | 2 A, 12 V | 1,5 A (18 W max) 2 x USB-C : 5 V | 9 V | 12 V | 15 V | 20 V - 3 A, 20 V - 5 A (100 W max)
	Uscite a 12 V	2 x prese accendisigari: 12 V | 10 A 2 porte jack CC : 12 V | 10 A 1 x presa RV : 12 V | 25 A
Indicatore di batteria		Schermo LCD
Temperatura di carica		0°C – 55°C (32°F – 131°F)
Temperatura di funzionamento		-20°C – 55°C (-4°F – 131°F)
Durata		3000 cicli fino all'80% di capacità residua

DISPLAY LCD

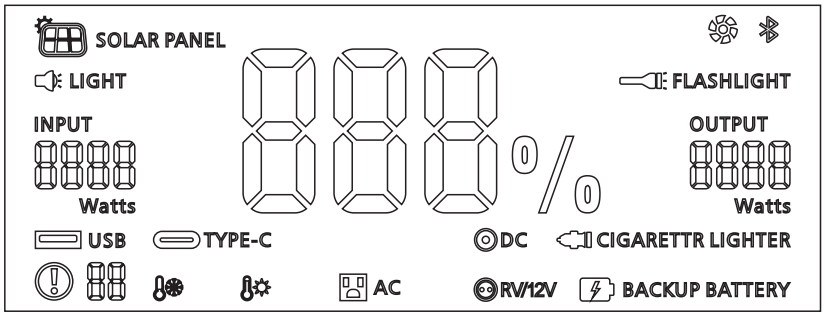

Il display LED (2) si accende non appena si preme il pulsante On (1).
Indica in modo permanente la percentuale di carica della batteria interna.

Quando il POWER PACK sta alimentando un dispositivo, il display visualizza :
- blocchi di uscita attivati (USB - Tipo C, CA, CC, RV/12V).
- il consumo totale in uscita dei dispositivi collegati.

Quando il POWER PACK è in carica, il display mostra anche :
- la potenza di carica in W,

Il display a LED rimane acceso continuamente finché il POWER PACK è attivo: quando è in uso o in carica.
Quando tutte le uscite sono inattive, il display si spegne dopo 30 secondi di inattività: la stazione va in modalità standby.

RICARICARE IL POWER PACK

Ricaricare il POWERPACK ogni 6 mesi dopo un lungo periodo di inattività per mantenere intatte le sue prestazioni.

1 / Ricarica dalla rete elettrica

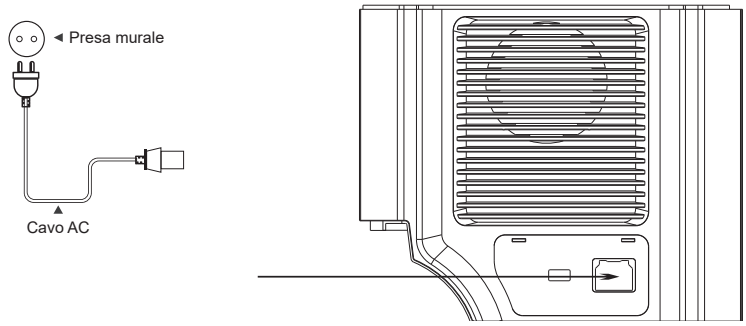

1. Collegare il cavo di ricarica CA (16) al POWER PACK (11).
2. Collegare l'altra estremità del caricabatterie a una presa di corrente da 230 V.
3. Lasciare ricaricare il POWER PACK (max. 2 ore), quindi scollegarlo invertendo la procedura.

2 / Ricarica su pannelli solari

Il POWER PACK include il proprio regolatore MPPT. Non è quindi necessario aggiungerne uno tra la stazione e il pannello solare.

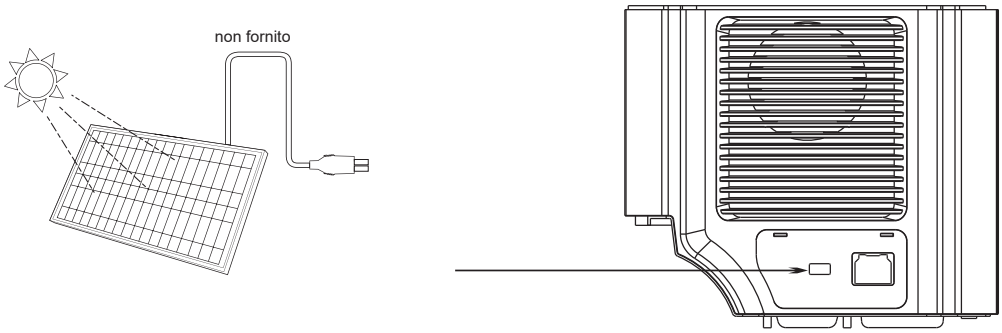

L'ingresso DC 12 - 80 V può accettare l'alimentazione da un pannello solare (800 W max) utilizzando un cavo con estremità Anderson (non fornito).
1. Posizionare il pannello in piena luce solare senza esporre il POWER PACK alla luce diretta del sole o all'umidità.
2. Collegare il cavo alla presa Anderson del Power Pack (12).
3. Collegare le estremità del cavo al pannello solare.
4. Lasciare che il pannello solare ricarichi il POWER PACK (3,5 - 5 ore al massimo, a seconda delle condizioni atmosferiche) e poi scollegarlo.

UTILIZZO IN MODALITÀ DI ALIMENTAZIONE

Per evitare che la mancanza di energia riduca le capacità del POWER PACK, si consiglia di caricare completamente la batteria prima di utilizzarlo per la prima volta.

1. Premere il pulsante On (1) per attivare il Power Pack.
2. Premere uno dei pulsanti (3, 7, 8) per attivare il/i blocco/i di uscita desiderato/i.
   I nomi dei blocchi di uscita attivi appaiono sul display (2). Da questo momento in poi, le uscite interessate (4, 5, 6) sono alimentate, attingendo energia dalla batteria.

IT

3. Collegare il dispositivo desiderato all'uscita appropriata. Sul display appare la potenza consumata.
4. Scollegate il dispositivo quando avete finito di caricarlo o usarlo.
5. Disattivare il blocco o i blocchi di uscita attivi premendo nuovamente il pulsante corrispondente (3, 7, 8).

Il POWER PACK funziona finché non raggiunge la sua potenza media (3600 W):
- in caso di superamento della potenza e per consentire il normale funzionamento del maggior numero possibile di apparecchiature, il POWER PACK regola automaticamente la propria tensione di uscita AC (riduzione della tensione AC).
- se il sovraccarico è troppo elevato, scatta e le uscite si interrompono automaticamente.

Assicuratevi di disabilitare i blocchi di uscita sul POWER PACK. Se rimangono attivi, il POWER PACK non va in standby immediatamente e le uscite, sotto tensione, consumano.
Se non viene effettuato alcun collegamento per 6 ore dopo l'attivazione di un'uscita, il blocco di uscita si spegne automaticamente, consentendo al POWER PACK di entrare in modalità standby solo allora.

RISOLUZIONE DEI PROBLEMI

Analisi	Causa	Rimedi
Il prodotto non si può caricare.	Il cavo di rete (16) non è collegato correttamente al POWER PACK (11).	Controllare il collegamento.
	Il collegamento è corretto, ma il POWER PACK non si carica.	Contattare il proprio rivenditore/SPV.
Le uscite non funzionano.	L'apparecchiatura non è collegata correttamente al POWER PACK.	Controllare il collegamento del POWER PACK all'apparecchio.
	Il blocco di uscita non è attivato.	Attivare il blocco di uscita (pulsanti 3, 7, 8).
	Il POWER PACK è in bassa capacità.	Caricare il POWER PACK.
	La potenza di funzionamento dell'apparecchio supera la potenza nominale delle uscite attivate (4, 5, 6).	L'apparecchio richiede una potenza superiore a quella consentita dal POWER PACK.
L'uscita si interrompe durante l'uso.	La potenza dell'apparecchiatura collegata è troppo bassa. Il POWER PACK non lo rileva. Si spegne automaticamente.	Accendere il POWER PACK.

GARANZIA

La garanzia copre qualsiasi difetto di fabbricazione per 2 anni, a partire dalla data d'acquisto (pezzi e mano d'opera).

La garanzia non copre:
• Ogni danno dovuto al trasporto.
• La normale usura dei pezzi (Es. : cavi, morsetti, ecc.).
• Gli incidenti causati da uso improprio (errore di alimentazione, cadute, smontaggio).
• I guasti legati all'ambiente (inquinamento, ruggine, polvere).

In caso di guasto, rispedire il dispositivo al vostro distributore, allegando:
- una prova d'acquisto con data (scontrino, fattura ...)
- una nota spiegando il guasto.

PICTOGRAMMES / PICTOGRAMS / ZEICHENERKLÄRUNG / ICONOS / СИМВОЛЫ / PICTOGRAMMEN / PITTOGRAMMI

	Produit recyclable qui relève d'une consigne de tri (selon le décret n°2014-1577) / Recyclable product that is subject to a sorting instruction (according to decree n°2014-1577) / Recyclingprodukt, der durch Mülltrennung entsorgt werden muss. (gemäß Dekret n°2014-1577). / Producto reciclable que requiere una separación determinada (según el Decreto n°2014-1577). / Перерабатываемый продукт, подпадаемый под определенные правила сортировки (Декретом № 2014-1577). / Afzonderlijke inzameling vereist. Gooi dit produkt niet bij het huishoudelijk afval (overeenkomstig decreet nr. 2014-1577). Prodotto riciclabile soggetto a raccolta selettiva.

GYS France
Siège social / Headquarter
1, rue de la Croix des Landes - CS 54159
53941 Saint-berthevin Cedex
France

www.gys.fr
+33 2 43 01 23 60
service.client@gys.fr

GYS Italia
Filiale / Filiale
Via Porta Est, 7
30020 Marcon - VE
Italia

www.gys-welding.com
+39 041 53 21 565
italia@gys.fr

GYS UK
Filiale / Subsidiary
Unit 3
Great Central Way
CV21 3XH - Rugby - Warwickshire
United Kingdom

www.gys-welding.com
+44 1926 338 609
uk@gys.fr

GYS China
Filiale / 子公司
6666 Songze Road,
Qingpu District
201706 Shanghai
China

www.gys-china.com.cn
+86 6221 4461
contact@gys-china.com.cn

GYS GmbH
Filiale / Niederlassung
Professor-Wieler-Straße 11
52070 Aachen
Deutschland

www.gys-schweissen.com
+49 241 / 189-23-710
aachen@gys.fr

GYS Iberica
Filiale / Filial
Avenida Pirineos 31, local 9
28703 San Sebastian de los reyes
España

www.gys-welding.com
+34 917.409.790
iberica@gys.fr