PENTAIR

FRANÇAIS

'LIL REBEL™

NETTOYEUR POUR PISCINE HORS SOL À ASPIRATION

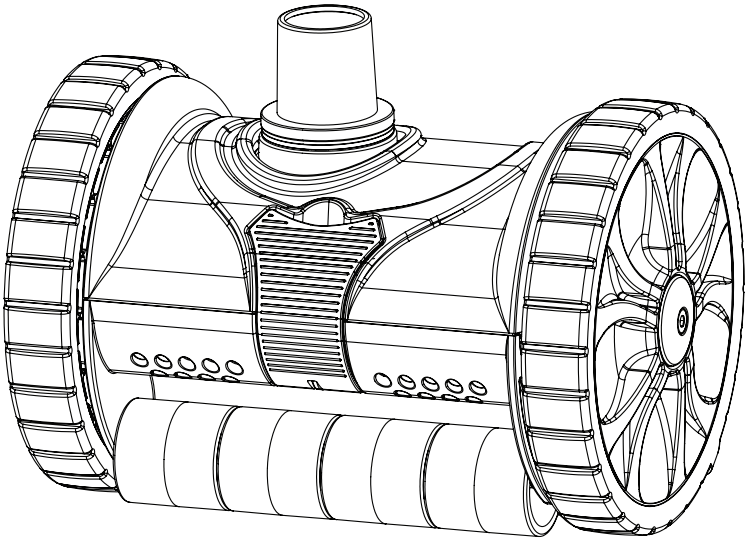

GUIDE D'INSTALLATION ET D'UTILISATION

CONSIGNES DE SÉCURITÉ IMPORTANTES

LIRE ET SUIVRE TOUTES LES DIRECTIVES

CONSERVER CES DIRECTIVES

SERVICE À LA CLIENTÈLE/SOUTIEN TECHNIQUE

Si vous avez des questions sur la commande de pièces de rechange et de produits pour piscines Pentair Aquatic Systems, veuillez contacter :

Service à la clientèle et soutien technique, États-Unis
(de 8 h à 19 h – heures Est/Pacifique)

Tél. : 1-800-831-7133

Téléc. : 1-800-284-4151

Site Internet
Consultez *www.pentairpool.com**

Sanford, Caroline du Nord (de 8 h à 17 h HE)
Tél. : 1-919-566-8000
Téléc. : 1-919-566-8920

Moorpark, Californie (de 8 h à 17 h HP)
Tél. : 1-805-553-5000 (poste 5591)
Téléc. : 1-805-553-5515

TABLE DES MATIÈRES

Avertissements importants et consignes de sécurité ..... **ii**

Préparation de la piscine **1**
- Composants du nettoyeur 1

Assemblage du nettoyeur **2**
- Assemblage des tuyaux 2

Instalation du nettoyeur **3**
- Installation standard 3
- Ajustement du débit en calculant la vitesse du nettoyeur (tr/min) 4
- Ajustement du débit au moyen du débitmètre facultatif 4

Réglages et fonctionnement du nettoyeur **5**
- Longueur du tuyau 5
- Conduite de retour du débit d'eau 6
- Installation du déviateur à rotule 6
- Positions du déviateur à rotule 6

Entretien **7**
- Retrait des débris logés dans la turbine 7
- Remplacement du pneu 8

Dépannage **9**

Pièces de rechange **10**

** Translated versions of this manual are available online at / La versión en español de este manual del producto, se puede encontrar en línea a / La version française de ce manuel est disponible à :* **https://pentairpool.com/en/products/cleaners/pentair%20lil%20rebel%20suction-side%20aboveground%20pool%20cleaner**

N/P 372096 Rév. A 9/13/17

AVERTISSEMENTS IMPORTANTS ET CONSIGNES DE SÉCURITÉ

Avis important :

À l'attention de l'installateur : ce guide contient des informations importantes concernant l'installation, le fonctionnement et l'utilisation sécuritaire de ce produit. Cette information doit être remise au propriétaire ou à l'utilisateur de cet équipement après l'installation du nettoyeur de piscine.

À l'attention de l'utilisateur : ce manuel contient des informations importantes qui vous aideront à utiliser ce nettoyeur de piscine et à en assurer l'entretien. Veuillez le conserver pour référence ultérieure. Consultez Pentair si vous avez des questions concernant ce matériel.

⚠ AVERTISSEMENT Avant d'installer ce produit, lisez et respectez toutes les consignes d'avertissement et les instructions comprises. Toute effraction quant à ces consignes de sécurité et ces instructions peut causer des blessures graves ou mortelles, ou des dommages matériels. Composez le 1-800-831-7133 pour recevoir gratuitement des manuels de consignes de sécurité supplémentaires.

Information pour le client et la sécurité

Ce nettoyeur de piscine est conçu et fabriqué pour servir pendant de nombreuses années de façon sûre et fiable si son installation, son fonctionnement et son entretien respectent les informations contenues dans ce manuel. Dans tout ce manuel, des avertissements de sécurité et des avis de précaution sont identifiés par le symbole « ⚠ ». Assurez-vous de lire tous les avertissements et avis de précaution et de vous y conformer.

⚠ AVERTISSEMENT **ASPIRATION DANGEREUSE.**

Ne jouez pas avec le nettoyeur ou le tuyau et ne les appliquez pas sur le corps. Ils peuvent piéger ou arracher les cheveux ou des parties du corps. Le tuyau peut faire trébucher les nageurs ou s'emmêler autour d'eux, ce qui peut causer une noyade.

⚠ AVERTISSEMENT

DANGER DE PIÉGEAGE, DE BLESSURE ET DE NOYADE PAR ASPIRATION. Si votre piscine est munie d'un port d'aspiration spécialisé (« vac port ») pour le nettoyage par aspiration ou pour un aspirateur de piscine automatique, il doit être couvert lorsqu'il n'est pas utilisé. Un couvercle de sécurité à ressort (« vac port fitting ») est inclus avec votre nettoyeur. Installez-le sur votre port d'aspiration pour empêcher le piégeage et les blessures. Si le couvercle fourni ne convient pas, achetez le modèle qui convient chez votre fournisseur de piscine local et installez-le à sa place. Le couvercle doit être conforme à la norme IAPMO SPS4-99A.

⚠ AVERTISSEMENT **Arrêtez la pompe** avant de nettoyer l'appareil. Ne permettez pas l'utilisation de la piscine lors du fonctionnement du nettoyeur.

⚠ AVERTISSEMENT Pour réduire le risque de blessure, ne laissez pas les enfants utiliser le nettoyeur de piscine ou jouer avec celui-ci.

⚠ AVERTISSEMENT Ne permettez pas l'utilisation de la piscine lors du fonctionnement du nettoyeur. Le tuyau peut faire trébucher les nageurs ou s'emmêler autour d'eux, ce qui peut causer une noyade.

⚠ ATTENTION Les pièces en mouvement peuvent blesser les mains ou les doigts. Arrêtez la pompe avant de nettoyer la tête du nettoyeur de piscine.

Informations générales d'installation

Liste de vérification avant l'installation

Avant d'installer votre nettoyeur, révisez et comprenez tous les avertissements et l'information de sécurité contenus dans ce guide. Le fait de ne pas suivre ces instructions ou une installation incorrecte du nettoyeur peuvent causer des dommages au revêtement de la piscine ou de la membrane de vinyle; Pentair Water Pool and Spa, Inc. décline toute responsabilité pour les réparations ou le remplacement de quelconque de ces structures ou composants de la piscine du client.

Avant d'installer le nettoyeur dans une piscine munie d'une membrane de vinyle :

Vérifiez soigneusement la membrane pour tout signe de détérioration ou de dommages attribuables à l'âge, aux produits chimiques, à des dommages de la paroi, etc. Si vous constatez des dommages, demandez à un professionnel de piscines qualifié d'effectuer toutes les réparations nécessaires. Aussi, s'il y a des cailloux, des racines ou autres sous la membrane, retirez-les avant d'installer le nettoyeur.

Avant d'installer le nettoyeur dans une piscine de gunite ou une piscine carrelée en partie ou en totalité :

Réparez les carreaux qui se détachent et revissez les anneaux des lumières.

Avant d'installer le nettoyeur, nettoyez votre système de filtration :

Assurez-vous que vous avez nettoyé le filtre, y compris le lavage à contre-courant, le rinçage et le vidage de tous les paniers. Un système propre est nécessaire pour le fonctionnement approprié et la portée du nettoyeur.

Avant d'installer le nettoyeur, comprenez la portée du nettoyeur :

Le nettoyeur est conçu pour débarrasser votre piscine de débris dans une période de 4 à 6 heures environ. Cela peut prendre moins de temps, selon la dimension de la piscine. Le nettoyeur n'est pas conçu pour nettoyer automatiquement des marches ou des sorties de piscine ou pour fonctionner sous une toile solaire. Il n'est pas conçu non plus pour le nettoyage initial d'une piscine neuve ou pour l'ouverture de votre piscine pour la saison.

APRÈS l'installation du nettoyeur, assurez-vous qu'il fonctionne correctement :

Le nettoyeur peut avoir besoin de quelques réglages mineurs pour s'assurer qu'il fonctionne correctement afin qu'il n'y ait pas de dommages au revêtement de la piscine. Certains motifs de membrane de vinyle sont particulièrement susceptibles à l'usure de surface, à l'élimination du motif ou de l'encre par friction, ou à de sérieuses éraflures du motif causées par des objets entrant en contact avec la surface du vinyle, y compris les nettoyeurs automatiques de piscines. Pentair Water Pool and Spa, Inc. n'est pas responsable de toute élimination du motif, abrasion ou marque sur les membranes de vinyle.

Les avertissements et les consignes de sécurité pour les pompes Pentair Water Pool and Spa, Inc. et les produits connexes sont disponibles à l'adresse suivante :
http://www.pentairpool.com/pool-owner/safety-warnings/
ou composez le 1-800-831-7133 pour obtenir des exemplaires supplémentaires gratuits de ces instructions.

Veuillez vous référer à **http://www.pentairpool.com/pool-owner/safetywarnings/** pour consulter les avertissements et les consignes de sécurité relatives à ce produit.

AVERTISSEMENTS IMPORTANTS ET CONSIGNES DE SÉCURITÉ

Déni de responsabilité
À propos de votre piscine et de votre nettoyeur

Il y a une multitude de facteurs qui contribuent à la durée de vie de votre piscine. Le nettoyeur de piscine est un produit très passif qui n'a aucun impact sur la durée de vie de la piscine.

Veuillez noter qu'au fil du temps, la détérioration, la décoloration ou l'effritement de tout revêtement de piscine peuvent être causés séparément par l'âge, un déséquilibre chimique de l'eau de la piscine, une installation incorrecte ou une combinaison de ces facteurs, ainsi que d'autres facteurs. Les nettoyeurs de piscine à aspiration comme ce nettoyeur de piscine n'arracheront ni ne causeront d'usure à un « bon » revêtement de piscine. En fait, c'est le contraire qui se produit. Le revêtement de piscine finit par causer une usure du nettoyeur.

La même situation s'applique aux piscines creusées avec membrane de vinyle, car les membranes de vinyle sont aussi affectées par l'environnement et des facteurs tels que la chimie de l'eau de la piscine, la lumière du soleil et les environs de la piscine. Donc, avec le temps, le vinyle peut devenir cassant et fragile. De plus, les piscines avec membrane de vinyle sont affectées par la qualité de la main-d'œuvre, la composition et l'installation de la membrane, ainsi que la qualité de la main-d'œuvre et de construction des murs de soutènement et de la base de la piscine. Tous ces facteurs peuvent contribuer à un défaut de la membrane. L'existence de l'un de ces types de conditions dans votre piscine n'est pas causée par l'utilisation ou le fonctionnement du nettoyeur de piscine. Le fabricant décline toute responsabilité pour les réparations ou le remplacement de quelconque de ces structures ou composants de la piscine du client.

Le propriétaire de la piscine doit assumer l'entière responsabilité pour l'état et l'entretien de la surface de la piscine, de l'eau et de la terrasse.

Avant l'installation du nettoyeur, veuillez prendre le temps de noter son numéro de série. Ce numéro est situé sous la poignée arrière de votre nettoyeur. Vous devrez fournir ce numéro si vous contactez le Service du soutien technique.

NUMÉRO DE SÉRIE_____

CONSERVER CES DIRECTIVES

PRÉPARATION DE LA PISCINE

Préparation de la piscine

Avant d'assembler et d'installer le nettoyeur pour piscine hors sol à aspiration 'Lil Rebel™ et, votre piscine doit être propre et exempte d'algues afin de ne pas réduire la traction du nettoyeur. Si nécessaire, effectuer les préparations suivantes avant de procéder :

1. S'assurer que l'eau de la piscine est chimiquement équilibrée.
2. Brosser les parois de la piscine et attendre que les particules tombent au fond.
3. Passer l'aspirateur manuellement partout.
4. Nettoyer le filtre et le panier-filtre de la pompe.

Composants du nettoyeur

Sortir le nettoyeur et toutes les pièces de la boîte. Vérifier que toutes les pièces sont incluses.

1. Boîtier du nettoyeur
2. Flotteur pour tuyau
3. Soupape de régulation
4. Manchon de réduction
5. Ensemble de tuyaux – 13 sections
   - 12 tuyaux mâle/femelle standard
   - 1 première section de tuyau

Illustration 1

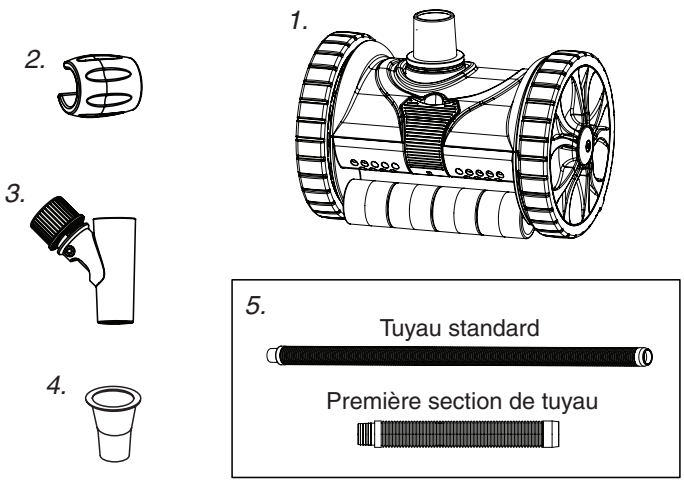

ASSEMBLAGE DU NETTOYEUR

Le boîtier du nettoyeur pour piscine hors sol à aspiration 'Lil Rebel™ est expédié en une seule pièce, permettant ainsi d'assembler le nettoyeur de façon simple et rapide.

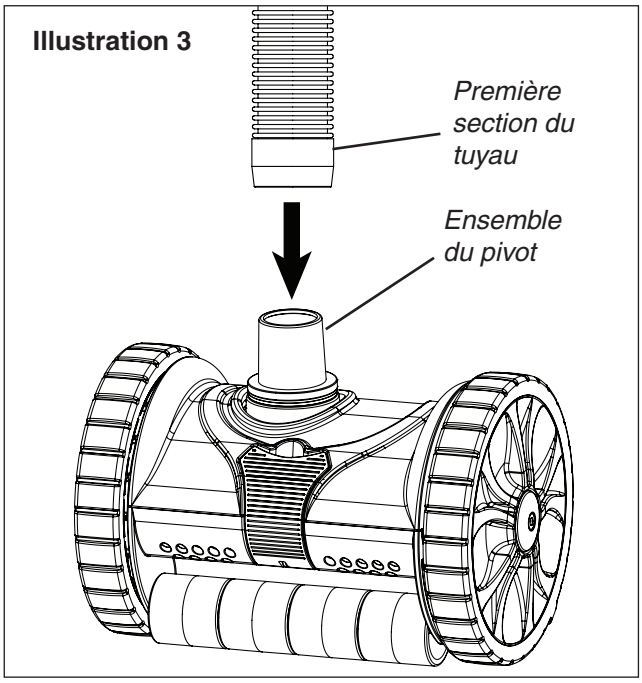

Assemblage des tuyaux

Pour obtenir de meilleurs résultats et afin de maintenir un bon fonctionnement, n'utilisez que des pièces et des tuyaux Pentair originaux.

1. Pour raccorder les sections de tuyau, mouiller les extrémités dans l'eau de la piscine, puis tourner la partie femelle en appuyant pour la raccorder à la partie mâle.

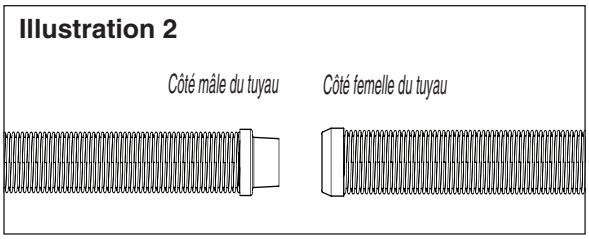

2. Raccorder la première section de tuyau au raccord articulé du nettoyeur. Voir l'**illustration 3**.

   Remarque : La première section de tuyau mesure 12 pouces (30,5 cm) en longueur et il est plus court que les autres sections incluses dans l'ensemble de tuyaux. La première section de tuyau est également marquée d'un autocollant rouge. Le fait de ne pas utiliser la première section de tuyau gênera la performance du nettoyeur.

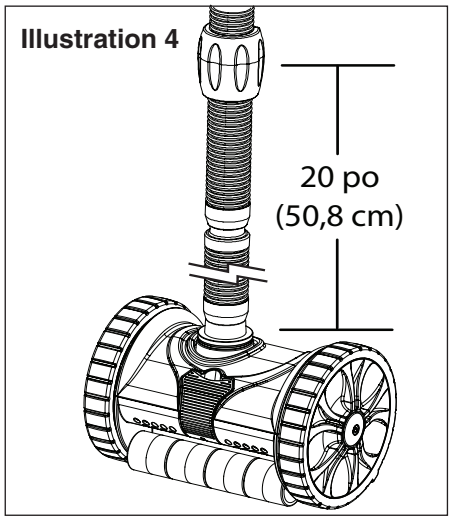

3. Le tuyau doit, à partir de la prise d'aspiration, pouvoir rejoindre le point le plus éloigné de la piscine, plus une section et le tuyau de tête. Voir **Figure 5**.
4. Installer le flotteur pour tuyau sur la deuxième longueur du tuyau. Le flotteur doit être installé à 20 pouces (50,8 cm) au-dessus du nettoyeur. Voir l'**illustration 4**.
5. S'assurer que tous les raccordements sont bien serrés.
6. La longueur totale de tuyau nécessaire sera déterminée par la distance séparant le point où vous avez attaché le tuyau au port d'aspiration du point le plus éloigné dans la piscine, plus une section supplémentaire et la première section de tuyau. Voir l'**illustration 5**.

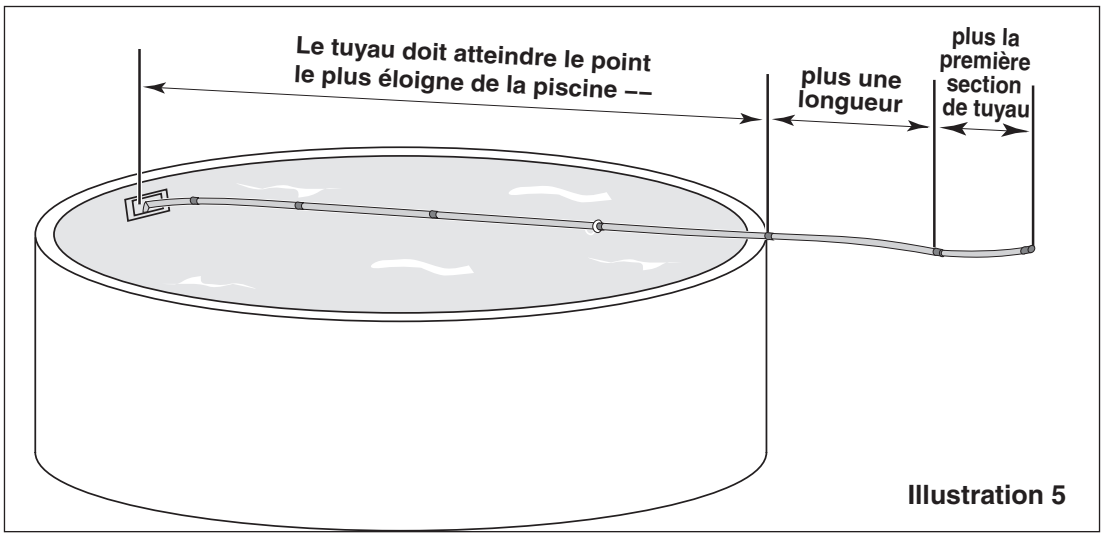

INSTALLATION DU NETTOYEUR

Installation standard

Le nettoyeur de piscine hors terre à aspiration latérale Lil Rebel™ est conçu pour fonctionner dans une grande variété de piscines. L'installation standard dans l'écumoire est présentée dans cette section.

1. Mettre la pompe de la piscine hors tension.
2. Fermer l'évacuation principale et toutes les conduites d'aspiration, sauf la conduite de l'écumoire à laquelle sera branché le nettoyeur.
3. Retirer le panier de l'écumoire.
4. Installer le manchon de réduction dans la prise d'aspiration au fond de l'écumoire. Voir **Figure 7**.
5. Enfoncer la soupape de régulation dans l'adaptateur de compression. Le bouton d'ajustement de la soupape doit pointer vers le haut. Voir **Figure 6**.
6. Placer le nettoyeur dans la piscine. Retourner le nettoyeur d'un côté et de l'autre et d'avant en arrière afin de libérer l'air emprisonné et de lui permettre de descendre au fond de la piscine. Continuer à faire suivre le tuyau verticalement dans la piscine jusqu'à ce qu'il soit rempli d'eau et vidé de son air.

   Remarque : De l'air poussé dans la plomberie de la piscine pourrait entraîner une perte d'amorçage de la pompe.
7. Insérer l'extrémité du tuyau dans l'ouverture de l'écumoire et la brancher directement dans la soupape de régulation. Voir **Figure 7**.

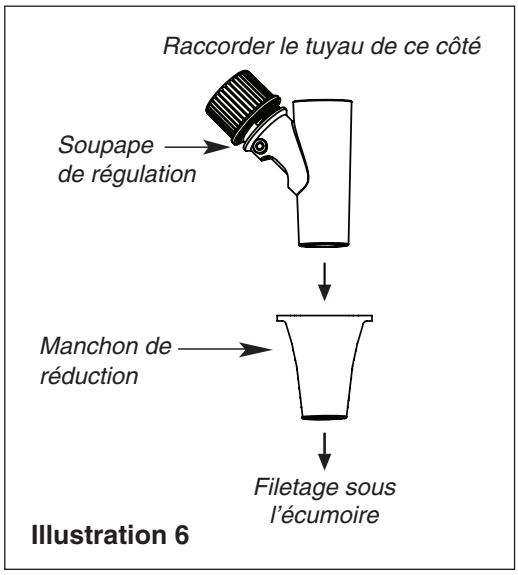

Illustration 6

Illustration 7

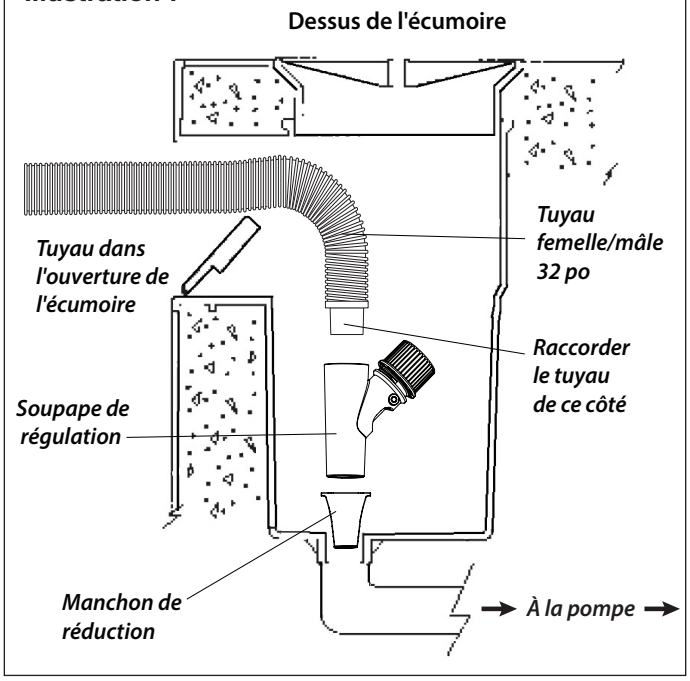

Ajustement du débit en calculant la vitesse du nettoyeur (tr/min)

1. Lorsque le nettoyeur fonctionne, remonter le nettoyeur juste en dessous de la surface de l'eau de la piscine.

   Remarque : Il faut s'assurer que le nettoyeur reste submergé lorsque la pompe fonctionne. Cela évite au nettoyeur d'aspirer de l'air dans le système de la piscine.

2. Compter le nombre de tours complets de la marque noire sur la roue pendant une minute. Le nombre de tours vous indiquera les tours par minute, ou tr/min. Pour s'assurer de compter les tours complets, il suffit de compter le nombre de fois que la bosse de la roue passe par la partie pivotante.

3. Lorsque le nettoyeur 'Lil Rebel fonctionne correctement, sa vitesse est de 18 à 26 tr/min.

   Si les tr/min sont inférieurs à 18, ajuster la soupape du régulateur (faire tourner la molette de réglage dans le sens horaire) et répéter les étapes 1 et 2 jusqu'à ce que les tr/min reviennent dans les limites de valeurs optimales.

   Si les tr/min sont supérieurs à 26, ajuster la soupape du régulateur (faire tourner la molette de réglage dans le sens antihoraire) et répéter les étapes 1 et 2 jusqu'à ce que les tr/min reviennent dans les limites de valeurs optimales.

Ajustement du débit au moyen du débitmètre facultatif

Le nettoyeur n'est pas vendu avec un débitmètre. Un débitmètre (numéro de pièce 360465) peut toutefois être acheté séparément au www.pentairpool.com.

1. Éteindre la pompe de la piscine.
2. Débrancher le nettoyeur pour piscine hors sol à aspiration 'Lil Rebel™ de la première section de tuyau et brancher le débitmètre.

   Remarque : S'assurer que le tuyau reste submergé afin d'éviter les aspirations d'air.

3. Allumer la pompe.
4. Tourner la molette de réglage du régulateur dans le sens horaire pour augmenter l'écoulement ou dans le sens antihoraire pour le diminuer, jusqu'à ce que le disque indicateur du débitmètre se place entre les écoulements « Maximum » et « Minimum ». Voir **l'illustration 8**.
5. Éteindre la pompe, retirer le débitmètre et rebrancher le nettoyeur.
6. Placer le nettoyeur dans la piscine et le laisser couler jusqu'au fond de la piscine.
7. Activer la pompe de la piscine.

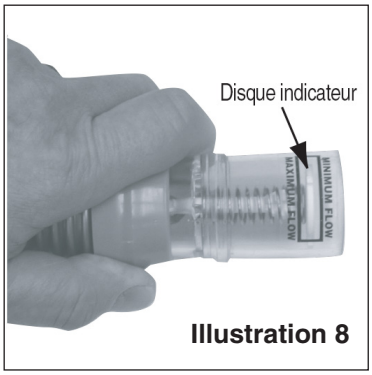

Illustration 8

RÉGLAGES ET FONCTIONNEMENT DU NETTOYEUR

⚠ ATTENTION **Pour en prolonger la durée de vie, le nettoyeur de piscine hors terre à aspiration latérale Lil Rebel™ doit être retiré de la piscine avant tout traitement chimique de cette dernière. Laisser le nettoyeur dans la piscine peut entraîner sa décoloration et la détérioration de ses composants.**

Après l'installation, allumer la pompe de la piscine. Le nettoyeur devrait se déplacer dans la piscine à une vitesse de 6,7 à 9,1 m (de 22 à 30 pi) par minute. Il faut s'assurer de vérifier chacun des réglages initiaux suivants.

Longueur du tuyau

Remarque : La pompe doit être allumée au moment de vérifier la longueur du tuyau. Le tuyau se contracte quand la pompe est en marche et s'allonge quand la pompe est éteinte. Ne pas retirer le nettoyeur de la piscine pendant qu'il est en fonction.

Quand le nettoyeur est en marche :

1. Positionner le nettoyeur dans la piscine le plus loin possible de l'endroit où il est raccordé. Utiliser une perche et une brosse pour positionner le nettoyeur facilement dans la piscine.
2. Le tuyau doit être suffisamment long pour atteindre l'extrémité de la piscine, avec une section de tuyau supplémentaire et la première section de tuyau. Voir l'**illustration 9**.
3. Retirer tout surplus de longueur du centre du tuyau. Cela permettra de ne pas altérer la position du flotteur pour tuyau.
4. Conserver les sections de tuyau en trop comme pièces de rechange.

   Remarque : Éteindre la pompe de la piscine au moment d'ajouter ou de retirer des sections de tuyau.

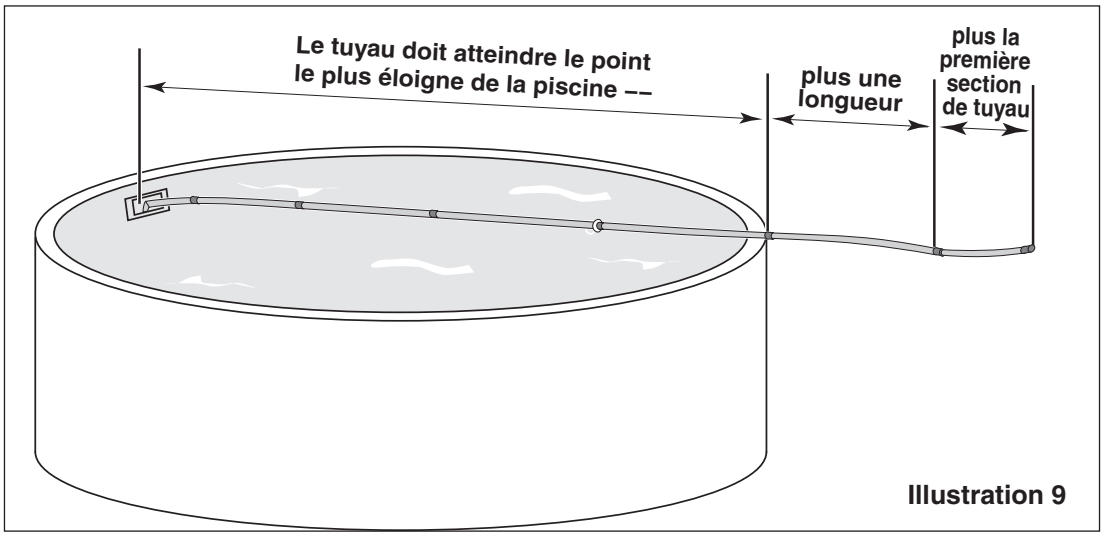

Illustration 9

Conduite de retour du débit d'eau

IMPORTANT : Le débit d'eau provenant de votre conduite de refoulement peut pousser le tuyau du nettoyeur pour piscine hors sol à aspiration 'Lil Rebel™ et influer sur son rendement. Cela peut forcer le nettoyeur à s'éloigner du bord de la piscine où se situe la conduite de refoulement ou à rester dans une section particulière de la piscine. Pour éviter cette situation, faire l'acquisition du déviateur à rotule (numéro de pièce 41201-0236) auprès de votre professionnel des piscines. Si le déviateur à rotule ne convient pas à votre piscine, utiliser le déviateur à fil de fer.

(Numéro de pièce K121620) Déviateur câblé vendu par votre professionnel des piscines.

Pour installer le déviateur à rotule :

- S'assurer tout d'abord que la pompe de votre piscine est éteinte. Retirer la rotule d'origine de la conduite de refoulement en dévissant l'anneau de retenue.
- Remplacer la rotule d'origine par le déviateur à rotule fourni avec votre nettoyeur 'Lil Rebel.
- Remettre l'anneau de retenue et visser. S'assurer que l'ouverture du déviateur à rotule est tournée dans la bonne direction avant de serrer complètement.

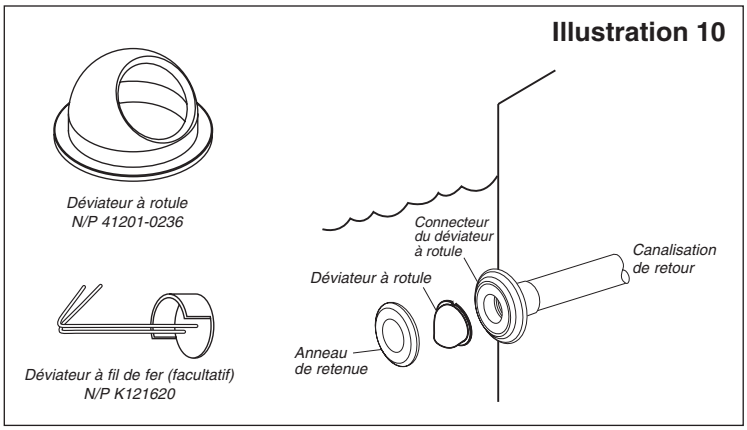

Illustration 10

Positions du déviateur à rotule

Positionner l'ouverture du déviateur afin de rediriger l'eau de la conduite de refoulement pour qu'elle n'influe pas sur le mouvement du nettoyeur. Essayer différentes positions pour trouver celle qui fonctionne le mieux dans votre piscine :

- courant dirigé le long de la paroi (ligne de drain).
- courant dirigé vers le bas.
- courant dirigé contre le tuyau pour aider à détourner le nettoyeur d'obstacles comme des marches ou une échelle.

Après l'installation du déviateur à rotule, allumer la pompe de la piscine. Le nettoyeur devrait commencer à se déplacer au fond de la piscine en aspirant la saleté sur son chemin.

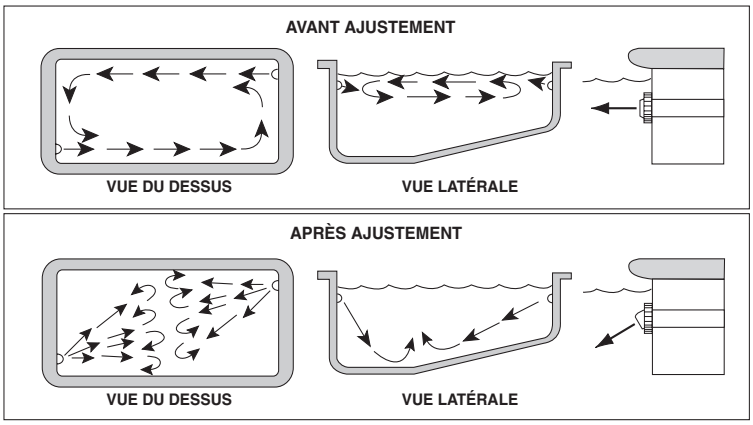

Illustration 11

ENTRETIEN

Le nettoyeur pour piscine hors sol à aspiration 'Lil Rebel™ ne nécessite presque aucun entretien. Inspecter visuellement le nettoyeur de temps à autre pour s'assurer que :

- La turbine bouge librement et n'est pas bloquée par des débris. Voir la section « Retrait des débris logés dans la turbine » ci-dessous.
- Les pneus ne sont pas excessivement usés. Voir l'**illustration 15** à la page suivante.

Nous recommandons de toujours laisser le nettoyeur dans la piscine, sauf pendant un traitement chimique.

- Pendant l'utilisation de la piscine, il est facile de débrancher le nettoyeur et de le mettre de côté.
- Ne pas enrouler le tuyau pour entreposer le nettoyeur. Placer le tuyau à plat dans une zone protégée des rayons du soleil.

Le tuyau de ce nettoyeur est conçu spécifiquement pour assurer une performance optimale. S'il doit être remplacé, demander un tuyau de nettoyeur Pentair original.

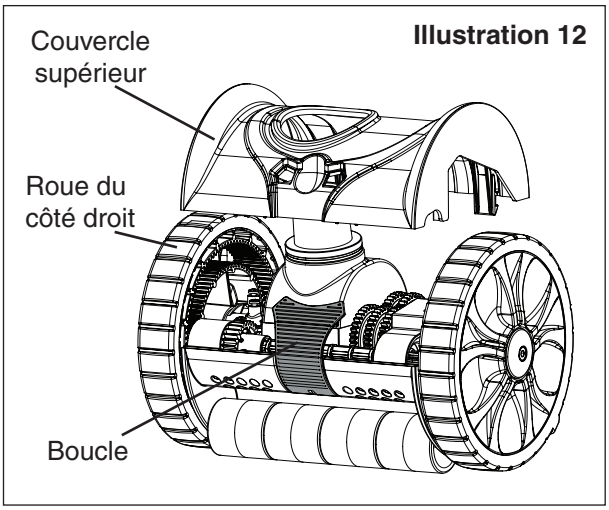

Retrait du couvercle supérieur

Retrait des débris logés dans la turbine

1. S'assurer que la pompe de la piscine est éteinte. Sortir le nettoyeur de la piscine et le débrancher de la première section de tuyau.
2. Vérifier que rien n'obstrue l'intérieur du nettoyeur. Faire cela en plaçant le nettoyeur de façon à ce que la bouche soit orientée vers soi et tenter de faire tourner la roue du côté gauche vers l'avant. Si la roue tourne bien, il n'y a probablement pas d'obstruction. Si elle ne tourne pas bien, il y a une obstruction.
3. Placer le nettoyeur sur une surface de travail plane. Ouvrir la boucle située sur l'avant du nettoyeur en la tirant vers l'extérieur et vers le bas.
   Lever l'avant du couvercle supérieur, puis le tirer fermement vers l'avant. Cela séparera le couvercle supérieur du boîtier du nettoyeur et vous permettra alors lever le couvercle supérieur vers le haut à partir du boîtier du nettoyeur (voir **l'illustration 12**). Garder le couvercle de côté.
   Remarque : Le couvercle est conçu pour être bien serré, alors il se peut que vous deviez le remuer un peu.
4. Tirer le couvercle de la turbine vers le haut pour l'enlever du boîtier du nettoyeur. Garder la turbine de côté. Voir l'**illustration 13**.
5. Retirer toute obstruction visible de la turbine et du couvercle de la turbine.
6. Replacer le couvercle de la turbine avec la partie pivotante orientée vers l'avant du nettoyeur. Voir l'**illustration 13**.
7. Inspecter le reste du nettoyeur et retirer tout débris qui aurait pu se loger dans les engrenages, les arbres de transmission, la partie pivotante, etc.
8. Répéter **l'étape 2 (tourner la roue gauche)** pour s'assurer que le nettoyeur fonctionne bien.
9. Placer le couvercle supérieur sur la partie pivotante.
10. Placer les attaches situées à l'arrière du couvercle supérieur dans les fentes situées à l'arrière du boîtier du nettoyeur (voir l'**illustration 14**). Une fois que ces attaches sont placées dans les fentes, l'avant du couvercle s'emboîtera.
11. Verrouiller le couvercle supérieur sur le boîtier du nettoyeur avec la boucle de verrouillage située à l'avant du nettoyeur.

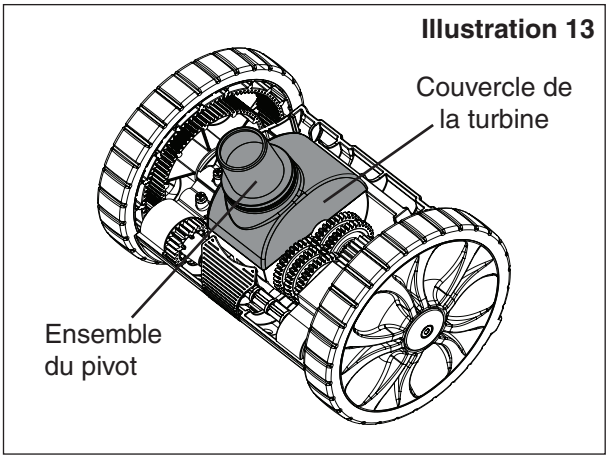

Partie pivotante et parties internes du nettoyeur

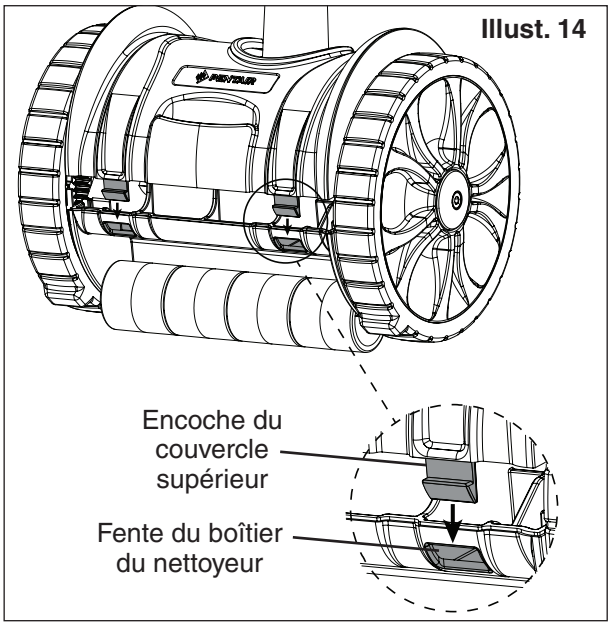

Encoches du couvercle et fentes du boîtier correspondantes

Remplacement du pneu

Après une utilisation prolongée, il peut être nécessaire de remplacer les pneus en caoutchouc du nettoyeur pour piscine hors sol à aspiration 'Lil Rebel™. Lorsque la surface du pneu est usée jusqu'aux rainures, il est temps de remplacer le pneu. Voir l'**illustration 15**.

Pour enlever le pneu du nettoyeur :

1. Éteindre la pompe de la piscine et retirer le nettoyeur de la piscine.
2. Débrancher le nettoyeur de la première section de tuyau.
3. Placer le nettoyeur sur une surface de travail plane et retirer le pneu de la roue du haut vers le bas.

   Remarque : Retirer le pneu à la main. L'utilisation d'autres objets (tournevis, clés Allen, etc.) pour enlever le pneu peut endommager la roue.

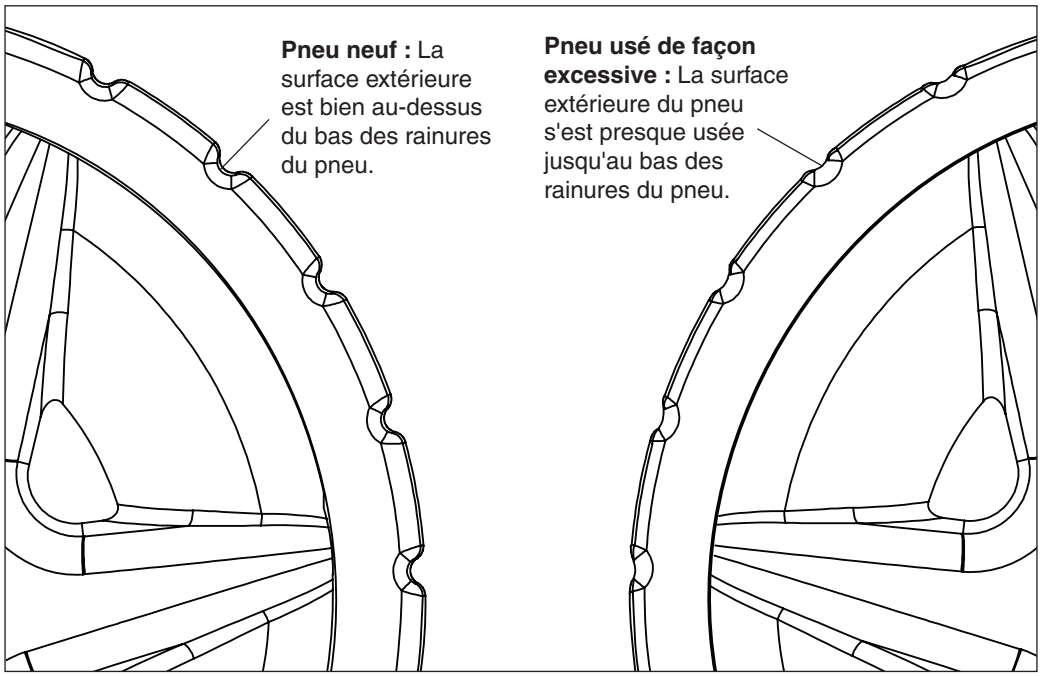

Illustration 15 : Comparaison de l'usure des pneus

Pour installer le pneu de rechange :

1. Placer le nettoyeur sur une surface de travail plane et installer la partie supérieure du pneu en caoutchouc sur le haut de la roue. S'assurer que le bord arrière du pneu repose à plat sur le bord intérieur de la roue.

   Remarque : Remplacer le pneu à la main. L'utilisation d'autres objets (tournevis, clés Allen, etc.) pour enlever le pneu peut endommager la roue.
2. Étirer le bas du pneu sur le bas de la roue. S'assurer que le bord arrière du pneu repose à plat sur le bord intérieur de la roue.
3. Replier le bord arrière du pneu sur l'arrière de la roue du nettoyeur le long de la roue entière du nettoyeur. Le pneu doit reposer à plat sur la surface supérieure de la roue.

DÉPANNAGE

En fonction des caractéristiques de votre piscine, certains réglages supplémentaires pourraient être nécessaires afin d'obtenir le meilleur rendement de votre nettoyeur pour piscine hors sol à aspiration 'Lil Rebel™. Utiliser les instructions suivantes pour résoudre tout problème potentiel.

PROBLÈME	MESURE CORRECTIVE
Le nettoyeur ne bouge pas ou bouge trop lentement.	Vérifier l'écoulement à l'aide du débitmètre ou en calculant les tr/min du nettoyeur et, au besoin, ajuster l'écoulement à l'aide de la soupape de régulation. Voir page 4. Vérifier si des débris encombrent l'intérieur du nettoyeur. Voir page 7. Vérifier que la pompe est amorcée. Vérifier s'il y a des fuites dans le système qui pourraient gêner l'amorçage. L'écoulement traversant le système peut être insuffisant. Il peut être nécessaire de laver le filtre. S'assurer que la conduite d'évacuation principale et toutes les conduites d'aspiration sont fermées, à l'exception de la conduite d'aspiration à laquelle le nettoyeur est raccordé. Vérifier la présence d'obstruction dans le système (p. ex., des débris dans le filtre, le panier de la pompe ou la turbine de la pompe). La pompe de la piscine et le système de filtre peuvent être trop petits pour fournir un écoulement d'eau suffisant. Communiquer avec un spécialiste en piscines.
La roue droite du nettoyeur ne tourne pas quand elle est actionnée à la main.	Vérifier la présence d'obstruction à l'intérieur du nettoyeur. Voir page 7.
Le nettoyeur reste toujours du même côté de la piscine.	Vérifier l'écoulement à l'aide du débitmètre ou en calculant les tr/min du nettoyeur et, au besoin, ajuster l'écoulement à l'aide de la soupape de régulation. Voir page 4. Vérifier l'écoulement de la conduite de retour et le rediriger au besoin à l'aide du déviateur à rotule facultatif. Voir page 6. Vérifier que le tuyau est suffisamment long pour atteindre le point le plus éloigné de la piscine. Voir page 5. Vérifier que le flotteur pour tuyau est correctement placé. Le flotteur peut être dans une mauvaise position. Voir page 2. S'assurer que la partie pivotante (en haut du nettoyeur) tourne bien. Si ce n'est pas le cas, il se peut que la partie pivotante soit sale et qu'elle ait besoin d'être nettoyée.
Le nettoyeur reste au niveau de la bouche d'évacuation principale.	S'assurer que la bouche d'évacuation principale est fermée. L'assistance d'un spécialiste en piscines pourrait être nécessaire. S'assurer que la bouche d'évacuation principale est munie d'une grille.
Le nettoyeur tombe sur le côté et met trop de temps pour se redresser.	Vérifier que le flotteur pour tuyau est correctement placé. Le flotteur pourrait être dans une mauvaise position. Voir page 2. Vérifier que la première section de tuyau a été installée et qu'elle est au bon endroit. Voir page 2. Vérifier que le tuyau est suffisamment long pour atteindre le point le plus éloigné de la piscine. Voir page 5. Les connecteurs de retour du déviateur à rotule poussent peut-être sur les tuyaux du nettoyeur et les éloignent. Voir page 6.
Le tuyau s'enroule sans cesse	Pour obtenir de meilleurs résultats, ranger le tuyau déroulé, à plat et droit et à l'abri du soleil lorsqu'il n'est pas utilisé. S'assurer que le tuyau est de la bonne longueur. Consulter « Longueur du tuyau » à la page 5.

PIÈCES DE RECHANGE

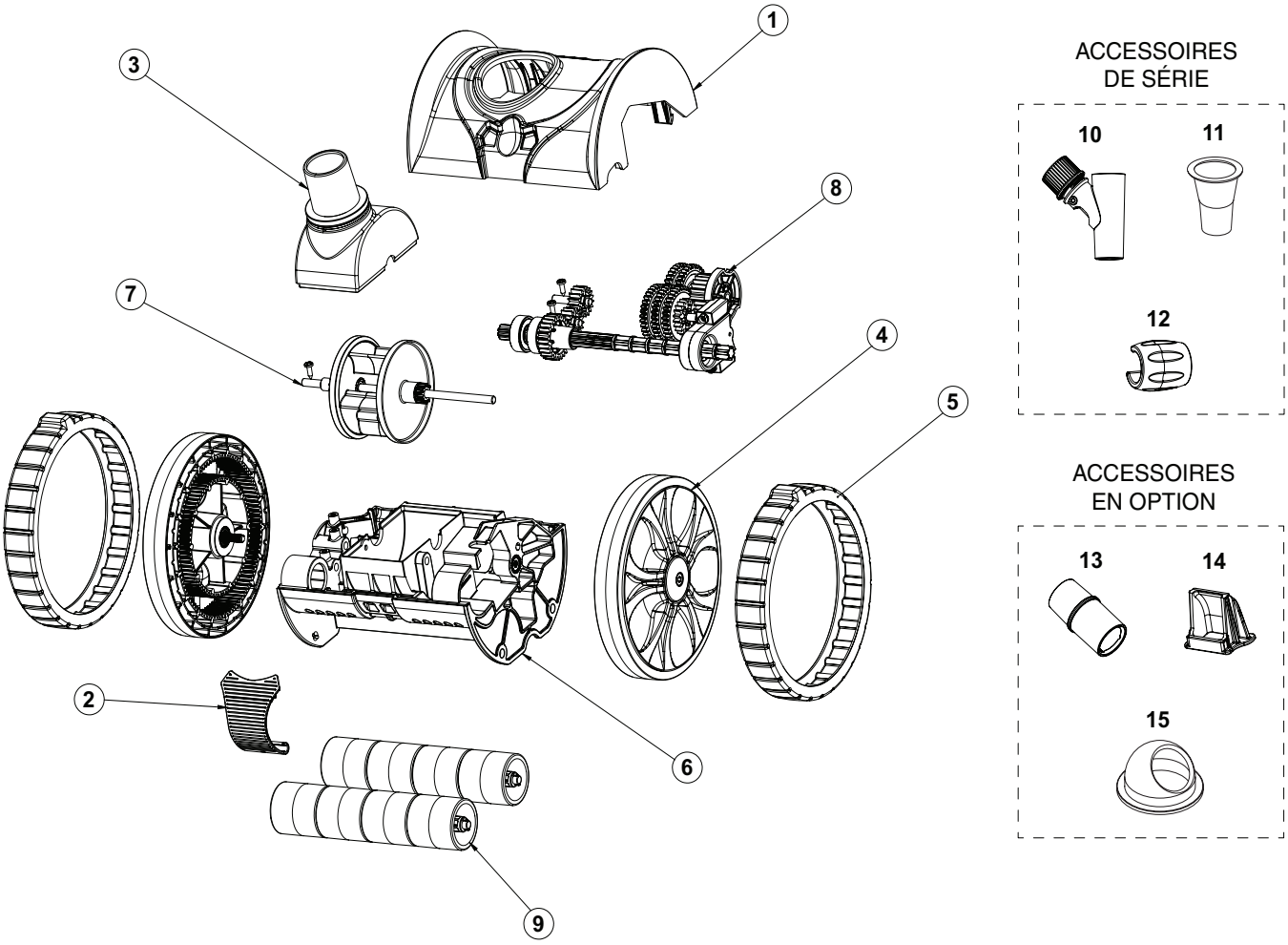

NUMÉRO	Nº DE PIÈCE	DESCRIPTION
1	360451	Trousse du couvercle supérieur
2	360452	Trousse de la boucle
3	360453	Trousse du joint articulé
4	360454	Trousse de la roue
5	360455	Trousse du pneu
6	360458	Trousse du couvercle inférieur
7	360460	Trousse de la turbine
8	360462	Trousse de l'entraînement
9	360463	Trousse de rouleaux
10	41200-0200	Soupape de régulation

NUMÉRO	Nº DE PIÈCE	DESCRIPTION
11	GW9015	Manchon de réduction
12	360466	Flotteur du tuyau
13	360465	Débitmètre
14	360468	Trousse du support d'entrée
15	41201-0236	Déviateur à rotule
16*	360467	Ensemble du tuyau
17*	360308	Tuyau de tête

Remarque : (*) Non illustré

REMARQUES

1620, HAWKINS AVE., SANFORD, NC 27330 • 919 566-8000
10951 WEST LOS ANGELES AVE., MOORPARK, CA 93021 • 805 553-5000

WWW.PENTAIRPOOL.COM

Toutes les marques de commerce et tous les logos Pentair sont la propriété de Pentair ou de l'une de ses filiales internationales. 'Lil Rebel™ est une marque déposées de Pentair Water Pool and Spa, Inc. ou de ses sociétés affiliées aux États-Unis ou dans d'autres pays. Sauf indication expressément contraire, les noms et les marques de tiers qui peuvent être utilisés dans le présent document ne sont pas utilisés pour indiquer une affiliation ou une approbation entre les propriétaires de ces marques et Pentair Water Pool and Spa, Inc. Ces noms et ces marques peuvent être des marques de commerce ou des marques déposées de ces tiers. Parce que nous améliorons constamment nos produits, Pentair se réserve le droit de changer ses caractéristiques sans avis préalable. Pentair offre l'égalité d'accès à l'emploi.

© 2017 Pentair Water Pool and Spa, Inc. Tous droits réservés. Ce document peut être modifié sans avis préalable.

N/P 372096 REV. A 9/13/17