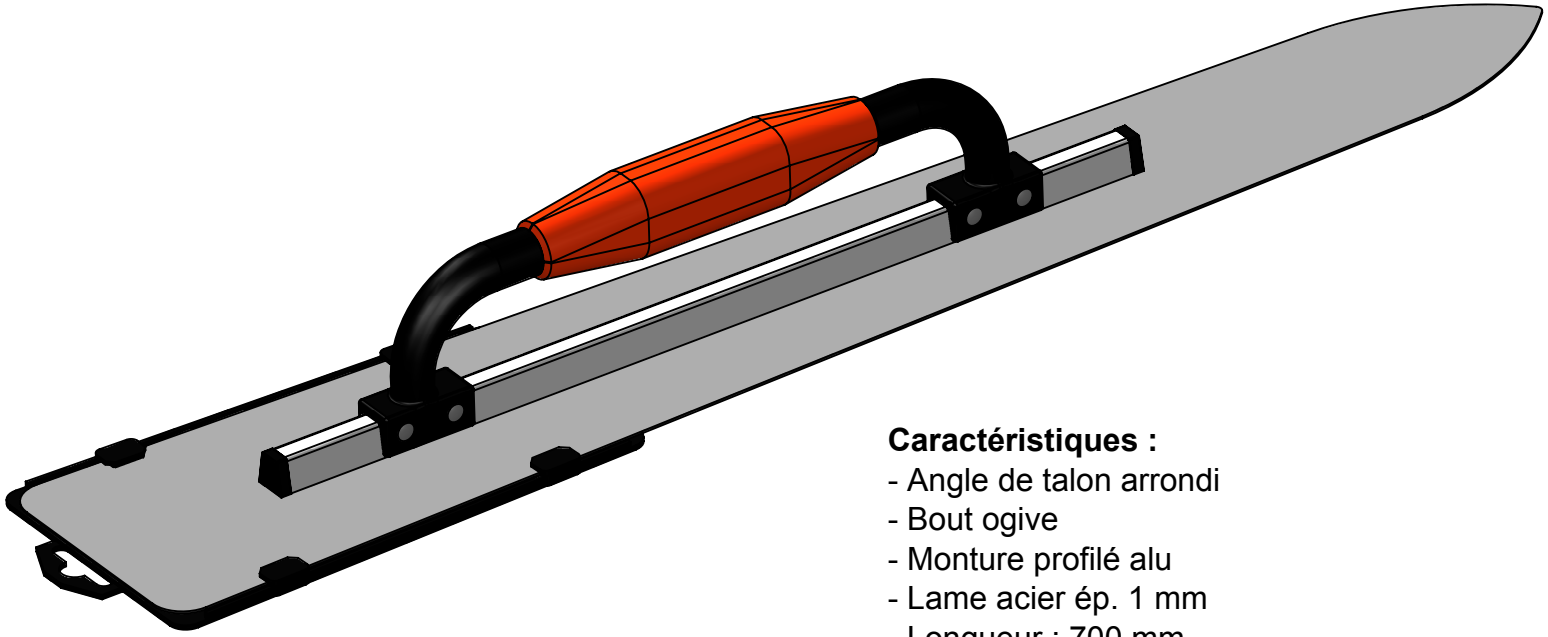

**Caractéristiques :**
- Angle de talon arrondi
- Bout ogive
- Monture profilé alu
- Lame acier ép. 1 mm
- Longueur : 700 mm
- Largeur : 120 mm

**Présentation :** Etui de protection de la lame et de suspension sur broche

# PLATOIR "FLAMAND" CHAPISTE
# Lame acier - Poignée "SOFT" fermée
# Réf. 233344

Mai 2018