amiad® WATER SYSTEMS | AMIAD

Filtres en plastique

Filtres en plastiques durables de haute qualité pour un vaste éventail d'applications de filtration

débits	degrés de filtration	diamètre	Pression maximum de fonctionnement
Jusqu'à 50 m³/h (220 US gpm)	3500-22 microns	³/₄"-3"	10 bar (150 psi)

fonctionnalités

- Filtres interchangeables pour un vaste éventail de débits, de degrés de filtration et d'applications
- Excellentes résistances mécanique et à la corrosion pour une compatibilité augmentée avec les produits chimiques
- Faibles pertes de pression
- Facile à installer et à entretenir, aucun outil nécessaire pour le rinçage
- Disponibles avec des fonctionnalités exclusives pour un nettoyage semi-automatique
- Vaste gamme d'applications pour l'irrigation des marchés municipal et industriel

Filtres en plastique Amiad

Général

Avec toute une gamme de filtres, les filtres en plastique multi-usage d'Amiad conviennent à une vaste gamme d'applications de filtrage, de degrés de filtration et sont faciles à installer et à entretenir. Ils sont fabriqués avec des plastiques de haute qualité offrant une excellente résistance mécanique, durabilité et résistante aux produits chimiques. Les filtres en plastique Amiad ne requièrent aucun outil pour démonter ou retirer le filtre du boitier pour le rinçage. Il est facile de surveiller visuellement l'état du filtre sans interrompre le débit d'eau grâce au nouvel indicateur d'obstruction d'Amiad connecté aux points de contrôle de la pression du filtre.
Les filtres en plastique Amiad peuvent être mis à niveau avec les accessoires exclusifs d'Amiad Brushaway et Scanaway.

Pièces pour filtre

Amiad offre toute une gamme de pièces pour ses filtres en plastique en couvrant un vaste éventail de débits, de degrés de filtration et d'applications.

Écrans: (1)
Ces pièces pour écran sont fabriquées à partir de nervures de plastique moulé qui supportent un écran avec un filet en fils de fer d'acier ou de nylon pour des degrés de filtration allant de 800 à 22 microns.

Pièces perforées en acier inoxydable: (2)
Parfaites pour les filtrations grossières entre 3500 et 800 microns.

Disques: (3)
Les disques sont conçus pour permettre une rétention élevée des substances organiques et ils sont fabriqués à partir de disques de plastique empilés sur un cœur télescopique. Les disques sont rainurés des deux côtés, les rainures se croisent pour former le filtre quand il est comprimé.

(1) (2) (3)

Ainsi, la surface de filtration effective est composée des deux côtés de la surface et des canaux formés par les rainures. Les particules organiques en suspension restent sur la surface rainurée ce qui ajoute de la profondeur au processus de filtration.

Le nettoyage du disque est facilité par son design unique qui permet de séparer le disque pendant le processus de nettoyage tout en maintenant une imperméabilité parfaite sans retirer la pièce du boitier du filtre.

Degrés de filtration disponibles

Le tableau suivant donne la liste des différents filtres de la gamme de filtres en acier d'Amiad et les degrés de filtration optionnels pour chaque filtre.

Pour une utilisation et une maintenance faciles, les différents degrés de filtration ont des codes couleurs.

Veuillez consulter votre revendeur pour le filtre le plus adaptés à vos besoins.

Couleur	Orange	Noir	Jaune	Rouge	Violet	Blanc	Marron	Bleu	Vert	Gris			
Micron	50	80	100	130	180	200	250	300	500	800	1500	2500	3500
Filet	300	200	155	120	80	75	60	50	30	20	10	6	4
¾", 1"C	■▲	■▲	■▲	■▲		■▲		■▲	■▲	■			
1"S, 1½"C, 1½"S	■▲	■▲	■▲	■▲●		■▲	●	■▲	■▲	■			
2", 3"	▲	▲	▲●	▲●	●	▲	●	▲	▲	★	★	★	●

■ Écran en nylon ▲ Écran en fils de fer ● Pièce de disque ★ Écran perforé

2” T

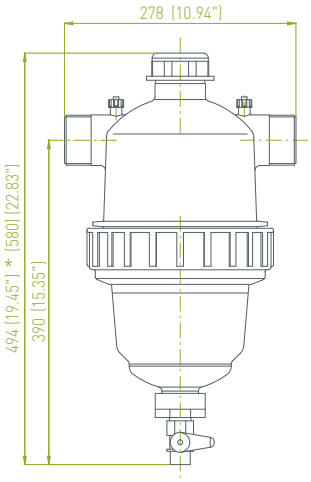

Graphique de perte de pression

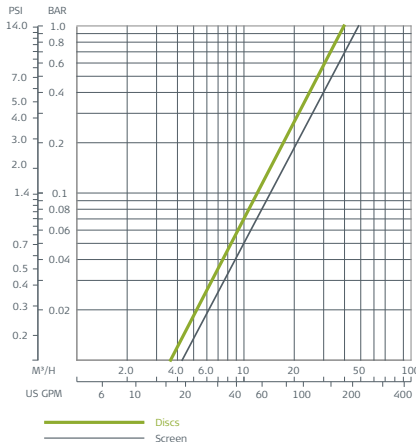

2” T Super

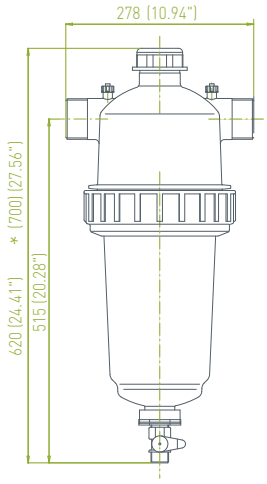

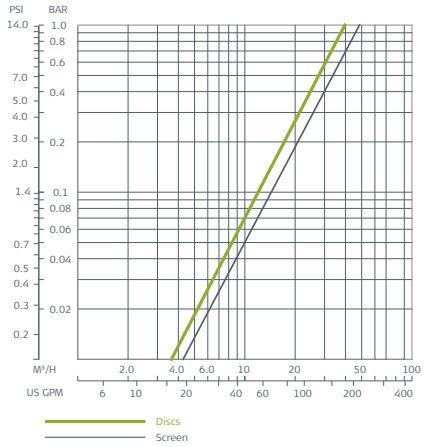

3" TL

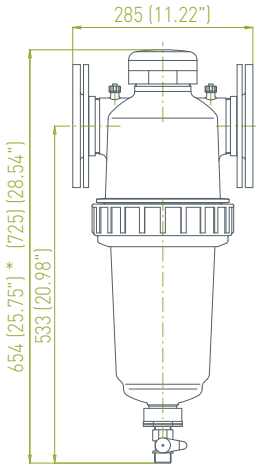

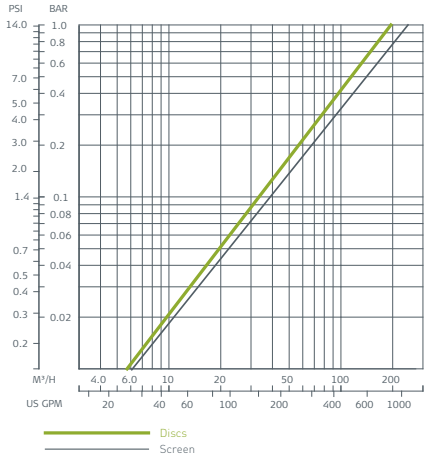

Dim: mm (pouce)
*Longueur approximative nécessaire pour la maintenance

Schéma d'une installation typique

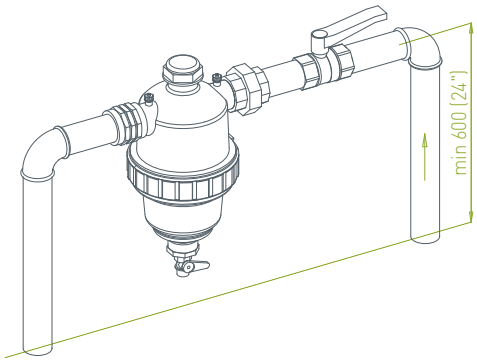

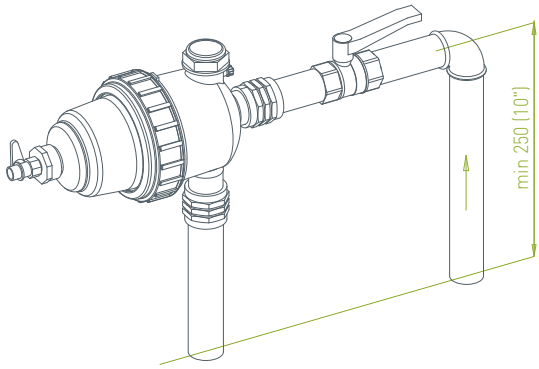

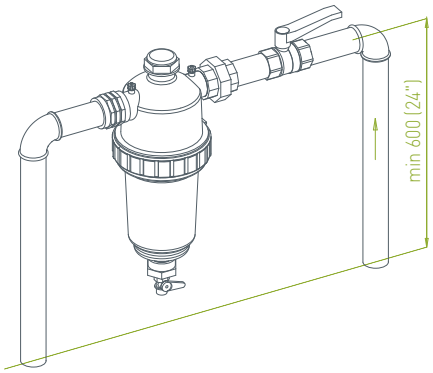

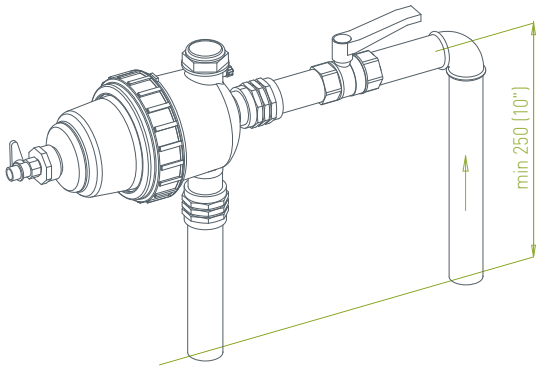

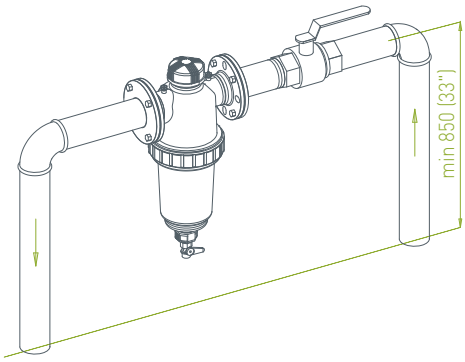

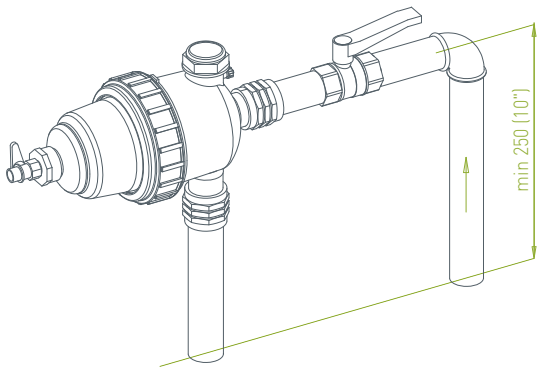

Dim: mm (pouce)

1½" Super

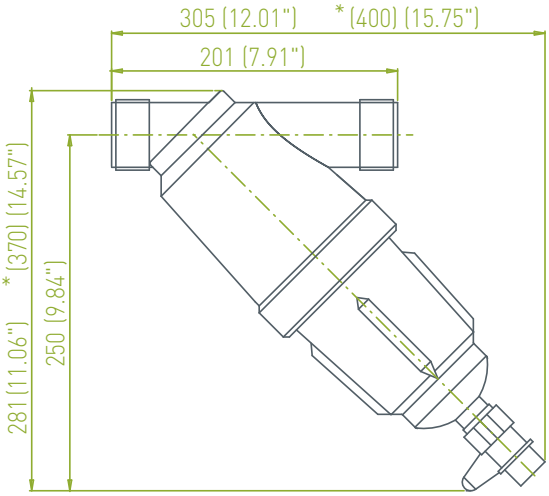

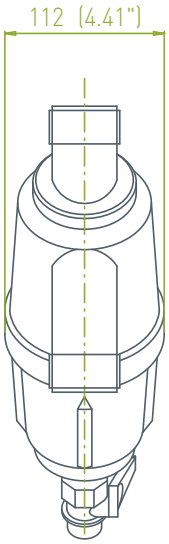

¾"

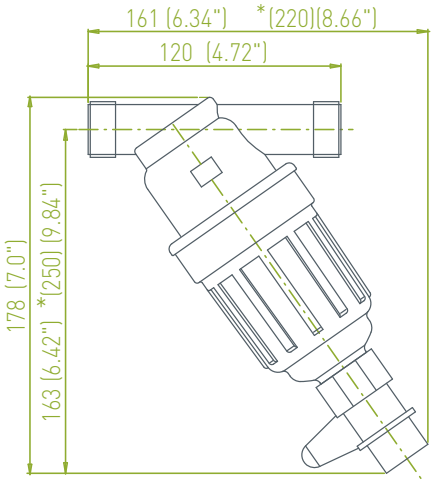

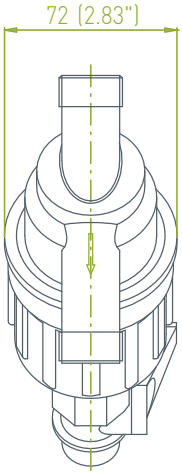

Dim: mm (pouce)
*Longueur approximative nécessaire pour la maintenance

Schéma d'une installation typique

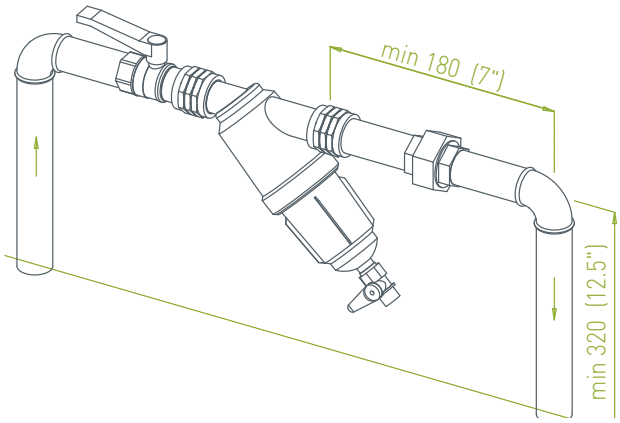

Graphique de perte
de pression

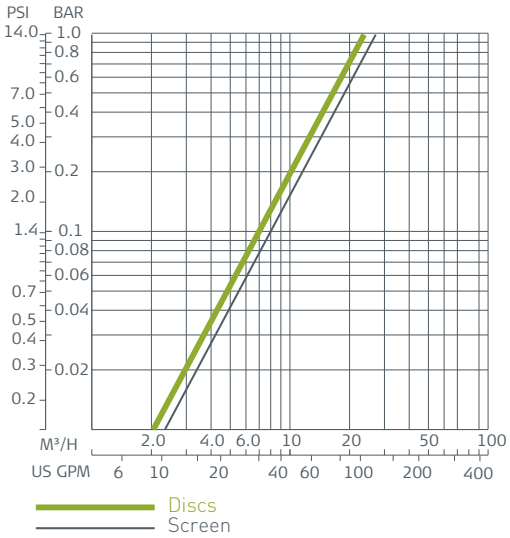

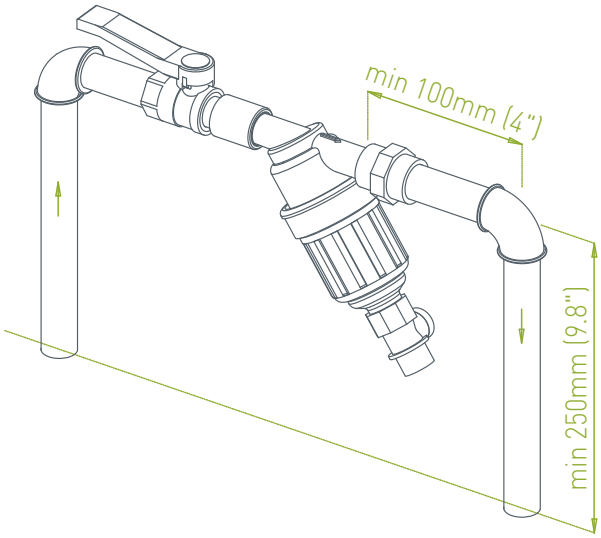

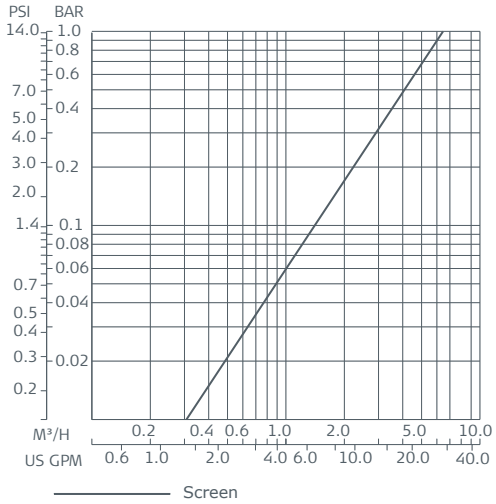

Dim: mm (pouce)

1” Compact

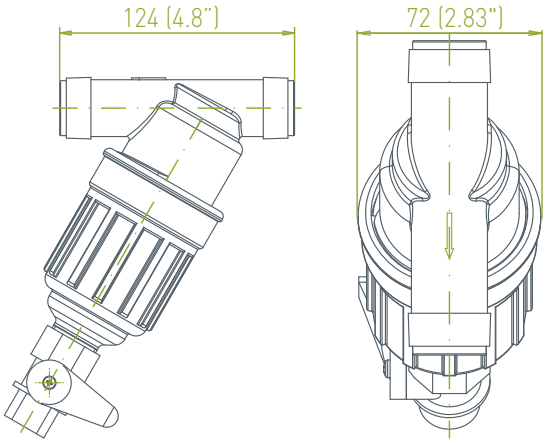

¾”et 1” Compact sans valve

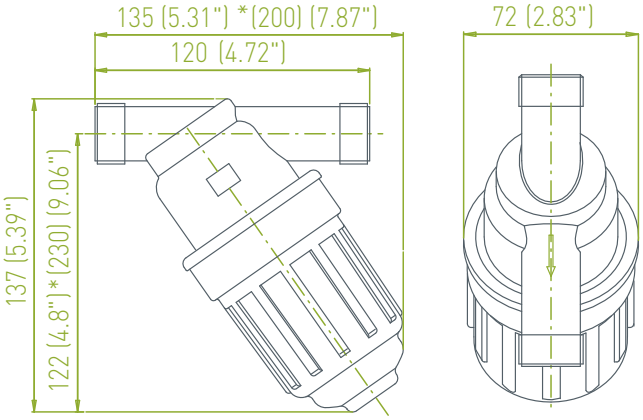

Dim: mm (pouce)
* Longueur approximative nécessaire pour la maintenance

Schéma d'une installation typique

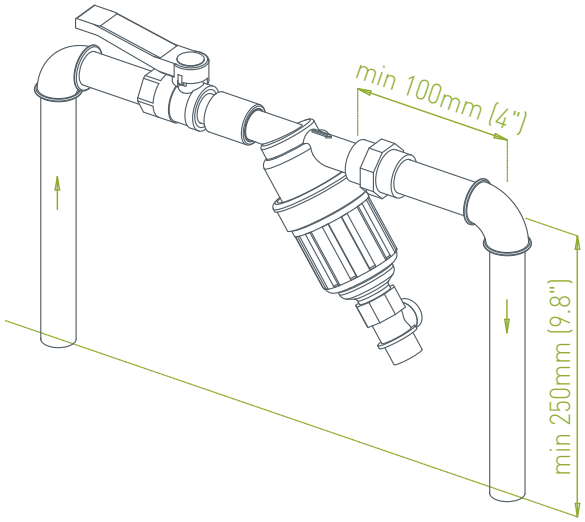

Graphique de perte
de pression avec eau claire

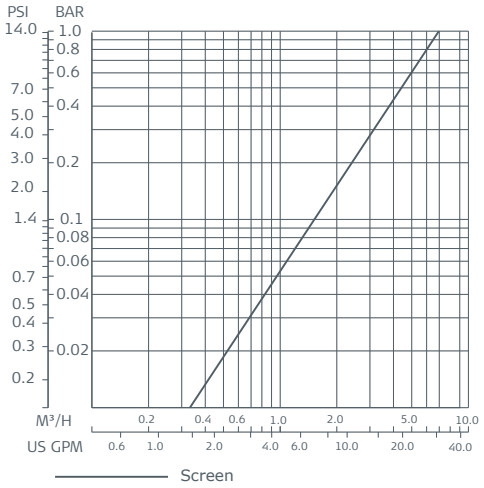

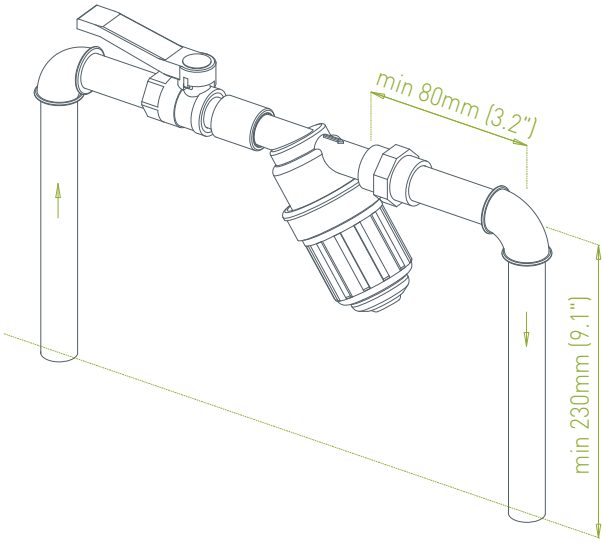

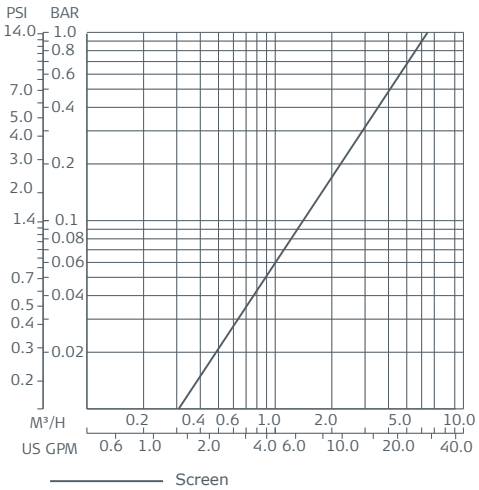

Dim: mm (pouce)

Spécifications techniques

Type de filtre	2" T	2" T-S	3" TL
Données générales			
Débit maximum*	25 m^3/h (110 US gpm)	25 m^3/h (110 US gpm)	50 m^3/h (220 US gpm)
Diamètre d'entrée/sortie	2" (50 mm)	2" (50 mm)	3" (80 mm)
Degrés de filtration standard	3500, 2500, 1500, 800, 500, 300, 250, 200, 130, 100, 80, 50 micron		
Pression maximum de fonctionnement	10 bar (150 psi)		
Température maximum de fonctionnement	60°C (140°F)		
Poids (à vide)	Écran = 3.6 kg (7.9 lb) Disques = 4.4 kg (9.7 lb)	Écran = 4.2 kg (9.2 lb) Disques = 5.4 kg (11.9 lb)	Écran = 4.5 kg (9.9 lb) Disques = 5.7 kg (12.5 lb)

* Consultez Amiad pour connaitre le débit optimal en fonction du degré de filtration et de la qualité de l'eau.

Données d'ingénierie

Type de filtre	2" T	2" T-S	3" TL
Données du filtre			
Surface de filtration	Écran = 465 cm^2 (72 in^2) Disques = 790 cm^2 (122 in^2)	Écran = 700 cm^2 (108 in^2) Disques = 1185 cm^2 (184 in^2)	Écran = 700 cm^2 (108 in^2) Disques = 1185 cm^2 (184 in^2)
Type de filtre	Écran en fil de fers, écran perforé, disque		

***Matériaux de fabrication**	
Boitier du filtre	Polyamide + fibres de verre
Couvercle du filtre	Polyamide + fibres de verre
Écrou de serrage	Polyamide + fibres de verre
Pince	N.A.
Joint du boitier	NBR
Écran	Fabrication = Polypropylène + fibre de verre Filet = St. St. Joints = NBR
Disques	Fabrication = Polypropylène Disques rainurés = polyéthylène Joints = NBR

* Amiad offre tout un ensemble de matériaux de fabrication. Consultez-nous pour les spécifications.

Spécifications techniques

Type de filtre	¾"	1" Compact	1½" Super
Données générales			
Débit Maximum*	3 m³/h (13.2 US gpm)	5 m³/h (22 US gpm)	15 m³/h (66 US gpm)
Diamètre entrée/sortie	¾" (20 mm)	1" (25 mm)	1½" (40 mm)
Degrés de filtration standard	800, 500, 300, 200, 130, 100, 80, 50, 22 micron		
Pression maximum de fonctionnement**	10 bar (150 psi)		
Plage de température de fonctionnement	60°C (140°F)		
Poids (à vide)	Écran = 0.28 kg (0.61 lb)	Écran = 0.30 kg (0.66 lb)	Écran = 1.0 kg (2.2 lb) Disques = 1.2 kg (2.64 lb)

* Consultez Amiad pour connaitre le débit optimum en fonction du degré de filtration et de la qualité de l'eau.
** Les filtres résistants aux produits chimiques acceptent 8 bars (116 psi).

Type de filtre	¾"	1" Compact	1½" Super
Données du filtre			
Surface de filtration	Écran = 110 cm² (17 in²)	Écran = 110 cm² (17 in²)	Écran = 340 cm² (52.7 in²) Disques = 460 cm² (71.3 in²)
Type de filtre	Écran en nylon, écran en fils de fer		Écran en fils de fer, écran perforé et disque

Données d'ingénierie

Type de filtre	¾"	1" Compact	1½" Super
***Matériaux de fabrication**			
Boitier du filtre	Polyacétal		Polypropylène
Couvercle du filtre	Polyacétal		Polypropylène
Joint du boitier	NBR		Seals = Viton or NBR
Écran	Fabrication = Polypropylène Filet = St. St. ou Polyester Joints = NBR		Fabrication = Polypropylène Filet = St. St. ou Polyester Joints = Viton ou NBR

* Amiad offre toute une gamme de matériaux de fabrication. Consultez-nous pour les spécifications.

Headquarters

Amiad Water Systems Ltd. D.N. Galil Elyon 1, 12335, Israel,
Tel: 972 4 690 9500, Fax: 972 4 690 9391,
E-mail: info@amiad.com

America

Amiad USA Inc. Main Office and Manufacturing: 120-J Talbert Road, Mooresville, NC 28117,
Tel: 1 704 662 3133, Fax: 1 704 662 3155, Toll Free: 1 800 24 FILTER,
E-mail: info@amiadusa.com www.amiadusa.com

West Coast Sales Office and Warehouse:
2220 Celsius Avenue, Oxnard, California 93030
Tel: 805 988 3323, Fax: 805 988 3313, Toll Free: 1 800 969 4055

Brazil
Amiad Sistemas de Água Ltda., Av. Funchal, 411, Conj. 42, Vila Olimpia, São Paulo, CEP 04551-060
Tel: +55 11 31923824, E-mail: infobrasil@amiad.com

Amiad Oil & Gas, E-mail: amisur@adinet.com.uy

Mexico
Amiad Mexico SA DE CV,
Priv. Retorno 8, Lote 3, Mza. 1, Interlomas Estado de Mexico
Tel/Fax: +52 55 636 28122, E-mail: info@amiadmexico.com

Asia

India
Amiad Filtration India Pvt Limited, 305 Sai Commercial Building,
Govandi St Rd, Govandi Mumbai 400 088,
Tel: 91 22-67997813/14, Fax: 91 22-67997814, Email: info@amiadindia.com

China
Amiad China (Yixing Taixing Environtec Co., Ltd.) 70 Baihe Chang, Xingjie Yixing Jiangsu, 214204,
Tel: 86 510 87134000, Fax: 86 510 87134999, E-mail: marketing@taixing.cc

South-East Asia
Filtration & Control Systems Pte. Ltd., 22 Sin Ming Lane #07-88 Midview City, Singapore 573969,
Tel: 65 6 337 6698, Fax: 65 6 337 8180, E-mail: amiad@amiad.com.sg

Australia

Amiad Australia Pty Ltd. 138 Northcorp Boulevard, Broadmeadows, Victoria 3047,
Tel: 61 3 93585800, Fax: 61 3 93585888, E-mail: sales@amiad.com.au

Europe

Amiad Water Systems Europe SAS, Ilot No4 ZI La Boitardière, 37530 Chargé, France,
Tel: 33 (0) 2 47 23 01 10, Fax: 33 (0) 2 47 23 80 67, E-mail: info@amiad-europe.com

Germany
Amiad Water Systems SAS Europe (German branch office)
Zweigniederlassung Deutschland Prinz-Regent-Str. 68 a 44795 Bochum,
Tel: 49 (0) 234 588082-0, Fax: 49 (0) 234 588082-10, E-mail: info@amiad.de

Turkey
FTS – Filtration & Treatment Systems, Istanbul yolu 26 Km, Yurt Orta Sanayii, Saray, Ankara,
Tel: 90 312 8155266/7, Fax: 90 312 8155248, E-mail: info@fts-filtration.com

amiad® WATER SYSTEMS ARKAL FILTOMAT AMIAD

www.amiad.com

910101-000000/03.2014

Copyright © 2013 Amiad Water Systems Ltd. All rights reserved. The contents of this catalogue including without limitation all information and materials, images, illustrations, designs, icons, photographs, graphical presentations, designs, literary works, data, drawings, slogans, phrases, names, trademarks, tittles and any other such materials that appear in this catalogue (collectively, the "Contents") are the sole and property of Amiad Water Systems Ltd. ("Amiad"). Amiad has sole and exclusive right, title and interest in the Contents, including any intellectual property rights, whether registered or not, and all know-how contained or embodied therein. You may not reproduce, publish, transmit, distribute, display, modify, create derivative works from, sell or participate in any sale of, or exploit in any way, in whole or in part, any of the Contents or the catalogue. Any use of the catalogue or the Contents, other than for personal use, requires the advanced written permission of Amiad.

[ozbranding.co.il]