Oase
LIVING WATER

D	Gebrauchsanweisung
GB	Operating instructions
F	Notice d'emploi
NL	Gebruiksaanwijzing
E	Instrucciones de uso
P	Instruções de uso
I	Istruzioni per l'uso
DK	Brugsanvisning
N	Bruksanvisning
S	Bruksanvisning
FIN	Käyttöohje
H	Használati utasítás
PL	Instrukcja obsługi
CZ	Návod k použití
SK	Návod na použitie
SLO	Navodilo za uporabo
HR	Upute za upotrebu
RO	Instrucțiuni de utilizare
BG	Упътване за употреба
UA	Посібник з експлуатації
RUS	Руководство по эксплуатации
RC	使用手册

Optimax

10.000, 15.000, 20.000

CE

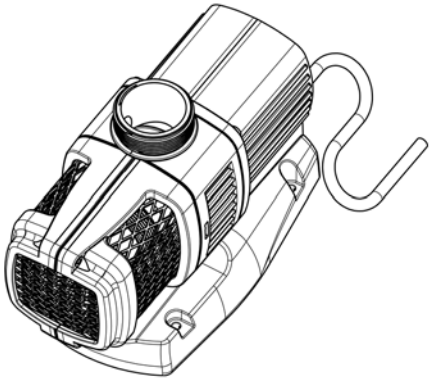

29443/07B

D	Typ	Abmessungen	Gewicht	Nennspannung	Leistungsaufnahme	Förderleistung	Wassersäule	Anschlüsse
GB	Type	Dimensions	Weight	Rated voltage	Power consumption	Max. flow rate	Max. head height	Connections
F	Type	Dimensions	Poids	Tension nominale	Puissance absorbée	Capacité de refoulement	Colonne d'eau	Raccordements
NL	Type	Afmetingen	Gewicht	Nominale spanning	Vermogensopname	Pompcapaciteit	Waterkolom	Aansluitingen
E	Tipo	Dimensiones	Peso	Tensión nominal	Consumo de potencia	Capacidad de elevación	Columna de agua	Conexiones
P	Tipo	Dimensões	Peso	Tensão nominal	Potência absorvida	Débito	Coluna de água	Conexões
I	Tipo	Dimensioni	Peso	Tensione nominale	Potenza assorbita	Portata	Colonna d'acqua	Allacciamenti
DK	Type	Dimensioner	Vægt	Mærkespænding	Effektforbrug	Pumpekapacitet	Vandsøjle	Tilslutninger
N	Type	Mål	Vekt	Nominell spenning	Effektopptak	Kapasitet	Vannsøyle	Tilkoblinger
S	Typ	Mått	Vikt	Märkspänning	Effekt	Matningsprestanda	Vattenpelare	Anslutningar
FIN	Tyyppi	Mitat	Paino	Nimellisjännite	Tehonotto	Pumpun teho	Vesipatsas	Liitännät
H	Típus	Méretek	Súly	Névleges feszültség	Teljesítményfelvétel	Szállítási teljesítmény	Vízoszlop	Csatlakozók
PL	Typ	Wymiary	Ciężar	Napięcie znamionowe	Pobór mocy	Wydajność pompowania	Słup wody	Przyłącza
CZ	Typ	Rozměry	Hmotnost	Jmenovité napětí	Příkon	Dopravní výkon	Vodní sloupec	Přípojky
SK	Typ	Rozmery	Hmotnosť	Menovité napätie	Príkon	Dopravný výkon	Vodný stĺpec	Prípojky
SLO	Tip	Dimenzije	Teža	Nazivna napetost	Poraba moči	Črpalna zmogljivost	Vodni steber	Priključki
HR	Tip	Dimenzije	Težina	Nazivni napon	Potrošnja energije	Protočni kapacitet	Vodeni stup	Priključci
RO	Tip	Dimensiuni	Greutate	Tensiune nominală	Putere consumată	Debit de pompare	Coloană de apă	Conexiuni
BG	Тип	Размери	Тегло	Номинално напрежение	Потребявана мощност	Дебит	Воден стълб	връзки/изходи
UA	Тип	Розміри	Вага	Номінальна напруга	Споживання електроенергії	Продуктивність	Водяний стовп	Підключення
RUS	Тип	Размеры	Вес	Номинальное напряжение	Потребление мощности	Производительность	Водяной столб	Соединения
RC	型号	尺寸	重量	额定电压	耗用功率	输送能力	水柱	接头
Optimax	**10.000**	272x142x182 mm	4 kg	220-240 V, 50 Hz	65 W	max. 10.000 l/h	max. 1,3 m	2 "
	15.000				85 W	max. 15.000 l/h	max. 1,8 m	
	20.000				120 W	max. 18.000 l/h	max. 2,2 m	

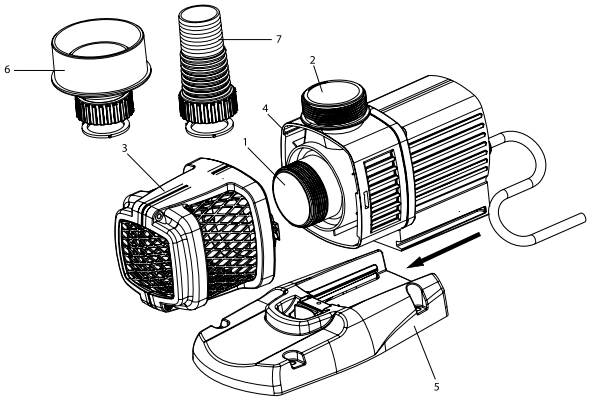

	1	2	3	4	5	6	7
D	Saugstutzen	Druckstutzen	Berührschutz	Pumpengehäuse	Gerätefuß	Rohranschluss	Schlauchanschluss
GB	Suction socket	Pressure socket	Contact protection	Pump housing	Support foot	Tube connection	Hose connection
F	Buse d'aspiration	Raccord de tuyau de refoulement	Protection de contact	Carter de pompe	Pied de l'appareil	Raccord de tube	Raccordement de tuyau
NL	Aanzuigopening	Spuitkop	Aanraakbeveiliging	Pomphuis	Apparaatvoet	Buisaansluiting	Slangaansluiting
E	Tubuladura de aspiración	Tubuladura de presión	Protección contra contacto accidental	Carcasa de la bomba	Pie del equipo	Empalme de tubos	Empalme de tubo flexible
P	Boca de aspiração	Bocal de saída de pressão	Protecção contra o contacto	Carcaça da bomba	Pé	Ligação do tubo	Conexão da mangueira
I	Tronchetto di aspirazione	Tronchetto di pressione	Protezione contro le scariche	Carcassa della pompa	Piede dell'apparec-chio	Allacciamento tubo	Allacciamento tubo flessibile
DK	Sugestuds	Trykstuds	Berøringsbeskyt-telse	Pumpehus	Apparatfod	Rørtilslutning	Slangetilslutning
N	Sugestuss	Trykkstuss	Berøringsstuss	Pumpehus	Fot	Rørtilkobling	Slangetilkobling
S	Sugstos	Tryckstos	Beröringsskydd	Pumphus	Apparatbotten	Röranslutning	Slanganslutning
FIN	Imuistukka	Paineistukka	Kosketussuoja	Pumpun kotelo	Laitejalusta	Putkiliitäntä	Letkuliitäntä
H	Usisni priključak	Potisni priključak	Zaštita od dodiri-vanja	Kućište pumpe	Nogar uređaja	Priključak cijevi	Priključak crijeva
PL	Króciec ssawny	Króciec tłoczny	Osłona	Obudowa pompy	Podstawa urządzenia	Przyłącze rury	Przyłącze węża
CZ	Ací hrdlo	Výtlačné hrdlo	Ochrana proti dotyku	Těleso čerpadla	Patka přístroje	Přípojka trubky	Hadicová přípojka
SK	Sacie hrdlo	Výtlačné hrdlo	Ochrana proti dotyku	Teleso čerpadla	Pätka prístroja	Prípojka rúrky	Hadicová prípojka
SLO	Sesalni priključek	Tlačni priključek	Zaščita pred dotikom	Ohišje črpalke	Podnožje aparata	Priključek cevi	Priključek gibke cevi
HR	Usisni priključak	Potisni priključak	Zaštita od dodiri-vanja	Kućište pumpe	Nogar uređaja	Priključak cijevi	Priključak crijeva
RO	Ştuţ de aspiraţie	Ştuţ de presiune	Protecţie la atingere	Carcasa pompei	Picior aparat	Conexiune pentru ţeavă	Conexiune pentru furtun
BG	Всмукателни накрайници	Пневматични накрайници	Контактна защита	Корпус на помпата	Краче на уреда	Тръбна връзка	Връзка за маркуча
UA	Всмоктувальний патрубок	Нагнітальний патрубок	Контактний запобіжник	Корпус насоса	Стійка пристрою	Підключення труб	Підключення шланга
RUS	Всасывающий патрубок	Напорный патрубок	Защита от соприкосновения	Корпус насоса	Лапка прибора	Соединение для трубы	Соединение для шланга
RC	抽水接管	压水接管	防护网	泵外壳	设备底座	管接头	软管接头

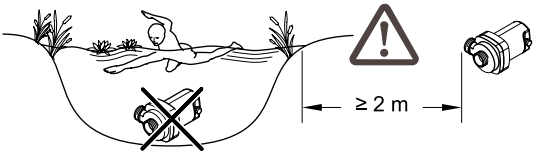

A

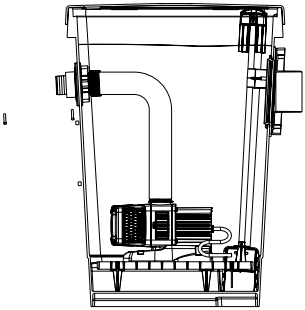

B

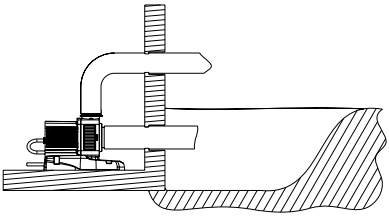

C

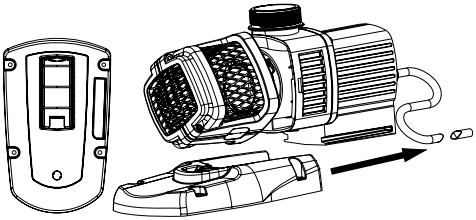

D

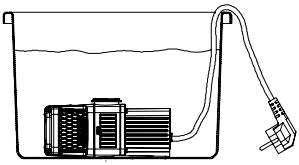

- F -

Submerged installation (A)

At the pressure socket (2), connect the line returning the water into the pond. When submerged, insert the unit into the filter module. Ensure that the unit never runs without water flowing through! Maximum installation depth: 4 metres.

Dry installation (B)

Disconnect the power supply first, then secure the unit to prevent unintentional switching on. Remove the contact protection (3) by turning it counter-clockwise. Do not reach into the pump opening (1). If necessary, fasten the suction hose using the adapter set provided for tube (6) or hose (7) installation. Connect the suction hose to the suction socket (1).

Switching on, starting up

It is important to adhere to the safety instructions. The unit switches on automatically when connected to power. The power supply must be disconnected to switch off the unit.

Maintenance and cleaning

Attention! Always disconnect the power supply prior to starting cleaning and maintenance work!

For cleaning, take the unit out of the water and clean the contact protection as well as the suction unit.

Wearing parts

The impeller unit (rotor/impeller unit) is a wearing part and does not fall under the warranty.

Replacing the impeller unit

Disconnect the power supply first, then secure the unit to prevent unintentional switching on. Turn the contact protection counter-clockwise or unscrew the screw-connection of the suction line. Undo the 4 screws from the motor block which fix the pump housing. Pull the impeller unit out of the motor block by overcoming a slight resistance, then replace it with a new impeller unit. Refit and securely tighten the pump housing. Refit the contact protection or retighten the screw-connection. Restore the power connection and put the unit into operation. Only use original OASE spare parts.

Storage/Over-wintering

The unit is of frost-proof design and may stay in the water over the winter. However, should you take the system out of the water, store it in a container filled with water. Ensure that the plug is not submersed (D)!

Disposal

Dispose of the unit in accordance with the national legal regulations.

Dry run/blockage protection

The unit switches off automatically if it runs without water or if the impeller unit is blocked.

- Check that the unit is below the water line and that it does not run dry or take in air during operation.
- If the impeller unit is blocked, pull the power plug first and ensure that the unit cannot be switched on unintentionally. Turn the contact protection counter-clockwise or unscrew the screw-connection of the suction line. Overcome the cause of the blockage through the pump opening. Refit the contact protection or retighten the screw-connection. Restore the power connection and put the unit into operation.
- This switch-off function is reset by pulling the power plug.

Malfunctions

Malfunction	Cause	Remedy
The unit is not operating	No power supply Defective fuse FI switch tripped Pump rotor blocked	Check power supply Check fuse and replace, if necessary Check switch system and connection cable Check rotor for blockages and remove if found
Unit delivers very little or not at all	Strainer not covered by water Slide valve closed Air pocket in the system Contact protection clogged	Check water level and position of the pump Check the hose system Check the hose system Check and clean

- F -

Remarques concernant cette notice d’emploi

Avant la première utilisation, lire attentivement cette notice d'emploi et se familiariser avec l'appareil. Respecter impérativement les indications de sécurité relatives à une utilisation correcte et en toute sécurité.

Utilisation conforme à la finalité

La gamme Optimax, nommée par la suite «appareil», sert de pompe filtrante par gravitation en branchement secondaire pour une utilisation dans des installations de filtration à entraînement par gravité. Elle est exclusivement réservée au pompage d'eau normale de bassin et pour une température de l'eau allant de 4°C à +35°C et avec une tension de service de 230 volts. L’appareil résiste au gel.

Cet appareil est conçu pour être utilisé dans **des bassins et des piscines (A)** dans le respect de prescriptions nationales de construction.

Utilisation non conforme à la finalité

En cas d'utilisation non conforme à la finalité et de manipulation non appropriée de cet appareil, des risques pour les personnes peuvent en résulter. Toute utilisation non conforme à la finalité entraîne l'annulation de notre responsabilité ainsi que de l'autorisation d'exploitation générale.

Déclaration du fabricant CE

Nous déclarons la conformité par rapport à la directive CE concernant la compatibilité électromagnétique (89/336/CEE) ainsi que par rapport à la directive basse tension (73/23/CEE). Les normes harmonisées suivantes ont été appliquées :

EN 60335-1, EN 60335-2-41, EN 55014-2, EN 61000-3-2, EN 61000-3-3

Signature:

Indications de sécurité

La société **OASE** a construit cet appareil selon l'état actuel des connaissances techniques et les consignes de sécurité en vigueur. Toutefois des dangers pour les personnes et les biens peuvent émaner de cet appareil lorsque celui-ci est utilisé de manière non appropriée voire non conforme à sa finalité ou lorsque les informations de sécurité ne sont pas respectées.

Pour des raisons de sécurité, les enfants et les mineurs de moins de 16 ans ainsi que les personnes n'étant pas en mesure de reconnaître les dangers ou n'ayant pas pris connaissance de cette notice d'emploi ne sont pas autorisés à utiliser cet appareil !

Prière de conserver soigneusement cette notice d'emploi ! Lors d'un changement de propriétaire, transmettre également cette notice d'emploi. Tous les travaux effectués avec cet appareil devront être exécutés conformément aux directives ci-jointes.

La combinaison d'eau et d'électricité peut entraîner des dangers sérieux pour la santé et la vie des personnes lors d'une utilisation avec des raccordements non conformes ou une utilisation inappropriée. Ne pas utiliser l'appareil lorsque des personnes se trouvent dans l'eau ! Toujours retirer la prise de secteur de tous les appareils se trouvant dans l'eau avant tout contact avec l'eau. Comparer les données électriques du réseau d'alimentation avec celles indiquées sur la plaque signalétique de l'emballage ou sur l'appareil. S'assurer que l'installation électrique est équipée d'une protection différentielle de 30 mA maximum. Utiliser cet appareil uniquement sur une prise de courant installée conformément à la réglementation. Maintenir la fiche de secteur et tous les points de raccordement au sec ! Protéger le câble de raccordement afin qu'il ne soit pas endommagé. N'employer que des câbles, des installations, des adaptateurs, des conduites de prolongement et de raccordement avec contact de mise à la terre, réservés à une utilisation en extérieur. Ne pas porter ni tirer l'appareil par le câble de raccordement ! Ne pas utiliser l'appareil avec un câble ou un carter défectueux ! La ligne de raccordement au réseau de cet appareil ne peut être remplacée. Ne plus utiliser l'appareil en cas d'endommagement de la ligne. Les installations électriques des étangs de jardins doivent correspondre aux règlements d'installation internationaux et nationaux. Ne jamais ouvrir le carter de l'appareil ou des parties y appartenant si cela n'est pas expressément indiqué dans la notice d'emploi. Ne jamais procéder à des modifications techniques sur l'appareil. N'utiliser que des pièces de rechange et des accessoires d'origine. Ne faire effectuer les réparations que par le SAV autorisé. Ne jamais utiliser l'appareil sans débit d'eau ! Ne jamais refouler des liquides autres que de l'eau ! En cas de questions et de problèmes, prière de vous adresser à un électricien spécialisé et ce, pour votre propre sécurité !

Important !: L'appareil est équipé d'aimants permanents. Le champ magnétique peut influencer un stimulateur cardiaque.

Raccordement électrique

Le raccordement électrique ne peut être effectué que par un spécialiste habilité selon les spécifications VDE et EVU. Pour toutes les installations, la directive VDE 0100 partie 702 est en vigueur. Toutes les données de puissance se trouvent sur la plaque signalétique. Pour tous les travaux à effectuer sur l'appareil, ce dernier doit être débranché !

Montage

Utiliser l'appareil uniquement en position horizontale et bien fixe sur une surface stable dans le sens du courant après l'unité filtrante. Pour permettre une fixation simple de l'appareil sur le fond, enlever le pied de l'appareil en le déplaçant vers l'arrière en desserrant le levier à cran sous la partie inférieure du pied de l'appareil (C). Pour le montage, faire glisser le corps de l'appareil sur le pied de l'appareil jusqu'à ce qu'il s'enclenche .

Mettre l'appareil en place en immersion (A = module de filtration) ou au sec (B = cuve de pompage). Placer toujours l'appareil en dessous du niveau de l'eau afin d'éviter que l'appareil ne tourne à sec ou n'aspire de l'air lors de la mise en circuit ou pendant l'exploitation. Ne jamais brancher l'appareil sur une conduite d'eau. Utiliser le set d'adaptateurs ci-joint pour réaliser sans problème un montage de tube (6) ou un montage de tuyau (7). Veiller impérativement lors d'un montage de tube à ce que le montage de l'installation ne subisse pas de tension.

Mise en place en immersion (A)

Fermer sur le raccord de tuyau de refoulement (2) la conduite de renvoi de l'eau dans le bassin. Immerger l'appareil dans le module de filtration. S'assurer que l'appareil ne fonctionne jamais sans débit d'eau ! La profondeur d'immersion maximale est de 4 mètres.

- NL -

Mise en place au sec (B)

Tirer tout d'abord la prise de secteur et protéger l'appareil contre la remise en marche. Retirer la protection de contact (3) en tournant dans le sens inverse des aiguilles d'une montre. Ne pas saisir dans l'ouverture de la pompe (1). Fixer le tuyau d'aspiration en se servant éventuellement du set d'adaptateurs pour montage de tube (6) ou montage de tuyau (7). Raccorder le tuyau d'aspiration sur la buse d'aspiration (1).

Mise en marche, mise en service

Respecter à cet effet les indications de sécurité. L'appareil se met automatiquement en marche dès que vous avez établi la connexion avec le réseau. Débrancher l'appareil en retirant la fiche de contact.

Nettoyage et entretien

Attention ! Toujours débrancher avant tout travail de nettoyage et d'entretien !

Pour effectuer le nettoyage de l'appareil, le sortir de l'eau et nettoyer la protection de contact et l'unité d'aspiration.

Pièces d'usure

L'unité de fonctionnement (rotor/unité de fonctionnement) est une pièce d'usure et n'est pas couverte par la garantie.

Remplacement de l'unité de fonctionnement

Tirer tout d'abord la prise de secteur et protéger l'appareil contre la remise en marche. Tourner la protection de contact (3) dans le sens inverse des aiguilles d'une montre ou dévisser le raccord à vis de la conduite d'aspiration. Dévisser les 4 vis sur le bloc moteur fixant le carter de pompe. Retirer l'unité de fonctionnement hors du bloc moteur en exerçant une légère pression et la remplacer par la pièce de rechange. Remettre le carter de pompe en place et le visser. Remettre la protection de contact en place ou resserrer le raccord à vis. Rétablir l'alimentation en courant et mettre l'appareil en service. N'utiliser que des pièces de rechange OASE d'origine.

Stockage/Entreposage pour l'hiver

L'appareil résiste au gel et peut rester dans l'eau pendant l'hiver. Si vous sortez néanmoins l'appareil de l'eau, le stocker dans un récipient avec de l'eau. La prise ne doit jamais se trouver sous l'eau (D) !

Recyclage

Recycler l'appareil conformément aux réglementations nationales légales en vigueur. Adressez-vous à votre distributeur spécialisé.

Dispositif contre la marche à sec/Protection anti-blocage

S'enclenche automatiquement lorsque l'appareil fonctionne sans eau ou lorsque l'unité de fonctionnement se bloque.

- Vérifier que l'appareil se trouve en dessous du niveau de l'eau et qu'il ne tourne à sec ou n'aspire de l'air lors de la mise en circuit ou pendant l'exploitation.
- En cas de blocage de l'unité de fonctionnement, tirer tout d'abord la prise de secteur et protéger l'appareil contre la remise en marche. Tourner la protection de contact dans le sens inverse des aiguilles d'une montre ou dévisser le raccord à vis de la conduite d'aspiration. Eliminer la cause du blocage par l'ouverture de pompe. Remettre la protection de contact en place ou resserrer le raccord à vis. Rétablir l'alimentation en courant et mettre l'appareil en service.
- Le retrait de la fiche d'alimentation de secteur rétablit cette fonction de mise hors circuit.

Problèmes

Problème	Cause	Remède
L'appareil ne fonctionne pas	Absence d'alimentation en courant Fusible défectueux L'interrupteur de protection contre les courts-circuits est déclenché Le rotor de la pompe est bloqué	Vérifier l'alimentation en courant Contrôler le fusible, le remplacer le cas échéant Contrôler le dispositif de distribution électrique et le câble de raccordement Il se peut qu'un corps étranger bloque le rotor de la pompe dans le carter
L'appareil ne refoule pas ou très peu	Le filtre n'est plus immergé Le coulisseau est fermé Présence d'air dans le système La protection de contact est bouchée	Vérifier le niveau d'eau et la position de l'appareil Vérifier le système des conduites Vérifier le système des conduites Vérifier et nettoyer

- NL -

Opmerkingen over deze gebruiksaanwijzing

Voordat u het apparaat voor het eerst gebruikt, moet u de gebruiksaanwijzing doorlezen en vertrouwd raken met het apparaat. Houdt u zich voor een juist en veilig gebruik stipt aan de veiligheidsinstructies.

	IP 68 4 m				
D	Staubdicht. Wasserdicht bis 4 m Tiefe.	Mögliche Gefahren für Personen mit Herzschrittmachern!	Trockenlaufschutz	Nicht mit normalem Hausmüll entsorgen!	Achtung! Lesen Sie die Gebrauchsanweisung
GB	Dust tight. Submersible to 4 m depth.	Possible hazard for persons wearing pace makers!	Dry run protection	Do not dispose of together with household waste!	Attention! Read the operating instructions
F	Imperméable aux poussières. Etanche à l'eau jusqu'à une profondeur de 4 m.	Dangers possibles pour des personnes ayant des stimulateurs cardiaques !	Dispositif contre la marche à sec	Ne pas recycler dans les ordures ménagères !	Attention ! Lire la notice d'emploi
NL	Stofdicht. Waterdicht tot een diepte van 4 m.	Mogelijke gevaren voor mensen met een pacemaker!	Droogloopbeveiliging	Niet bij het normale huisvuil doen!	Let op! Lees de gebruiksaanwijzing
E	A prueba de polvo. Impermeable al agua hasta 4 m de profundidad.	Posibles peligros para las personas con marcapasos.	Dispositivo protector contra marcha en seco.	¡No deseche el equipo en la basura doméstica!	¡Atención! Lea las instrucciones de uso
P	À prova de pó. À prova de água até 4 m de profundidade.	Eventuais perigos para pessoas com pacemakers!	Protecção contra o funcionamento em seco	Não deitar ao lixo doméstico!	Atenção! Leia as instruções de utilização
I	A tenuta di polvere. Impermeabile all'acqua fino a 4 m di profondità.	Possibili pericoli per persone con pace-maker!	Protezione contro il funzionamento a secco	Non smaltire con normali rifiuti domestici!	Attenzione! Leggete le istruzioni d'uso!
DK	Støvtæt. Vandtæt indtil 4 m dybde.	Mulig fare for personer med pacemaker	Tørløbssikring	Må ikke bortskaffes med det almindelige husholdningsaffald!	OBS! Læs brugsanvisningen!
N	Støvtett. Vanntett ned til 4 m dyp.	Kan være farlig for personer med pacemaker!	Beskyttelse mot tørrkjøring	Ikke kast i alminnelig husholdningsavfall!	NB! Les bruksanvisningen
S	Dammtät. Vattentät till 4 m djup.	Möjlig risk för personer med pacemaker!	Torrkörningsskydd	Får inte kastas i hushållssoporna!	Varning! Läs igenom bruksanvisningen
FIN	Pölytiivis. Vesitiivis 4 m syvyyteen asti.	Mahdollinen vaara sydämentahdistinta käyttäville henkilöille!	Kuivakäyntisuoja	Ei saa hävittää tavallisen kotitalousjätteen mukana!	Huomio! Lue käyttöohje!
H	Portömített. Vízálló 4 m-es mélységig.	A készülék veszélyes lehet szívritmus-szabályozóval rendelkező személyekre!	Szárazra futás elleni védelem	A készüléket nem a normál háztartási szeméttel együtt kell megsemmisíteni!	Figyelem! Olvassa el a használati útmutatót
PL	Pyłoszczelny. Wodoszczelny do 4 m głębokości.	Możliwość wystąpienia zagrożeń dla osób ze stymulatorami	Zabezpieczenie przed pracą na sucho	Nie wyrzucać wraz ze śmieciami domowymi!	Uwaga! Przeczytać instrukcję użytkowania!
CZ	Prachotěsný. Vodotěsný do hloubky 4 m.	Možná nebezpečí pro osoby s kardiostimulátory!	Ochrana proti běhu na sucho	Nelikvidovat v normálním komunálním odpadu!	Pozor! Přečtěte Návod k použití!
SK	Prachotesný. Vodotesný do hĺbky 4 m.	Možné nebezpečenstvo pre osoby s kardiostimulátormi!	Ochrana proti behu na sucho	Nelikvidovať v normálnom komunálnom odpade!	Pozor! Prečítajte si Návod na použitie
SLO	Ne prepušča prahu. Ne prepušča vode do globine 4 m.	Obstaja nevarnost za ljudi s srčnim spodbujevalnikom!	Zaščita pred tekom na suho	Ne zavrzite skupaj z gospodinjskimi odpadki!	Pozor! Preberite navodila za uporabo!
HR	Ne propušta prašinu. Ne propušta vodu do 4 m dubine.	Moguće opasnosti za nositelje elektrostimulatora!	Zaštita od rada na suho	Nemojte ga bacati u običan kućni otpad!	Pažnja! Pročitajte upute za upotrebu!
RO	Etanş la praf. Etanş la apă, până la o adâncime de 4 m.	Posibile pericole pentru persoane cu by-pass cardiac !	Protecţie la funcţionarea uscată	Nu aruncaţi în gunoiul menajer !	Atenţie ! Citiţi instrucţiunile de utilizare
BG	Защитено от прах. Водоустойчив до дълбочина 4 м.	Възможен риск за хора с пейс-мейкъри!	Защита срещу работа на сухо	Не изхвърляйте заедно с обикновения домакински боклук!	Внимание! Прочетете упътването
UA	Пилонепроникний. Водонепроникний до 4 м	Небезпека для осіб з кардіостимулятором	Захист від роботи в сухому режимі	Не викидайте разом із побутовим сміттям!	Увага! Читайте інструкцію.
RUS	Пыленепрониц. Водонепрониц. на глубине до 4 м.	Возможная опасность для лиц с кардиостимулятором!	Защита от работы всухую	Не утилизировать вместе с домашним мусором!	Внимание! Прочитайте инструкцию по использованию
RC	防尘。至 4 米深防水。	可能对带有心脏起搏器人员有危险!	干运转保护	不要同普通的家庭垃圾一起处理!	注意! 请阅读使用说明书

Pos	Optimax 10.000	Optimax 15.000	Optimax 20.000
1	35577	35577	35577
2	35578	35578	35578
3	28127	28127	28127
4	35509	35509	35509
5	35580	35580	35580
6	28539	28539	28539
7	28125	28125	28125
8	35581	35582	35583

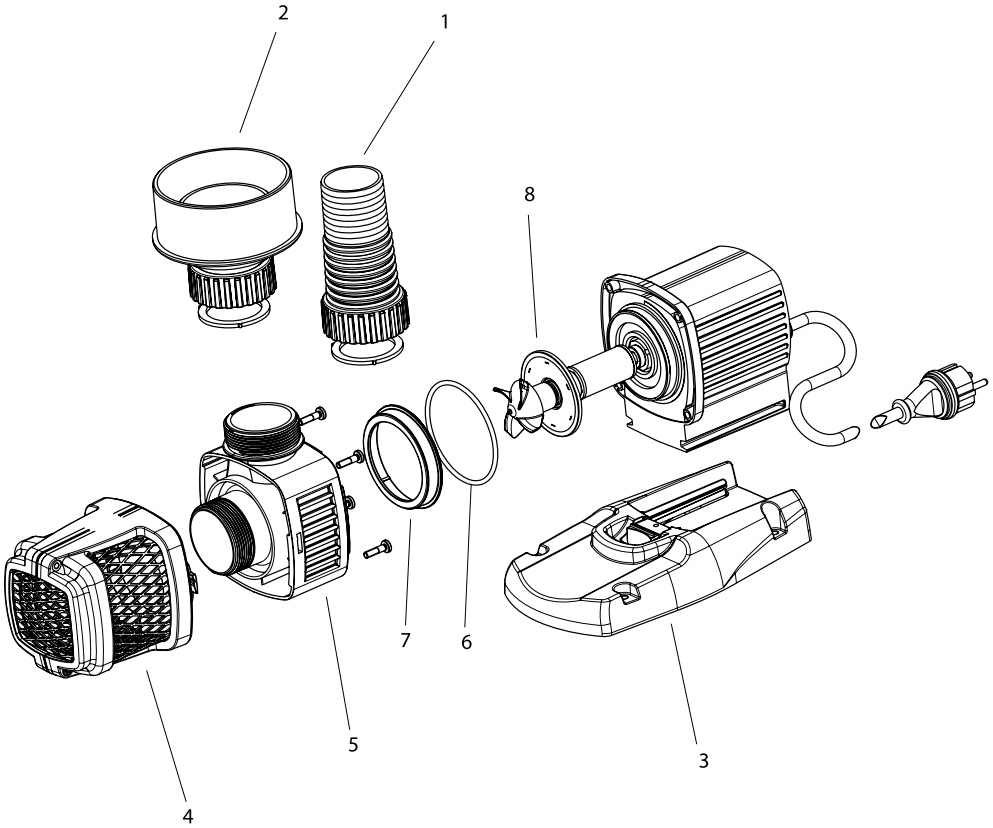

OASE GmbH
Tecklenburger Str. 161
48477 Hörstel
Germany

www.oase-livingwater.com