Oase
LIVING WATER

D	Gebrauchsanweisung
GB	Operating instructions
F	Notice d'emploi
NL	Gebruiksaanwijzing
E	Instrucciones de uso
P	Instruções de uso
I	Istruzioni per l'uso
DK	Brugsanvisning
N	Bruksanvisning
S	Bruksanvisning
FIN	Käyttöohje
H	Használati utasítás
PL	Instrukcja obsługi
CZ	Návod k použití
SK	Návod na použitie
SLO	Navodilo za uporabo
HR	Upute za upotrebu
RO	Instrucțiuni de utilizare
BG	Упътване за употреба
UA	Посібник з експлуатації
RUS	Руководство по эксплуатации
RC	使用手册

Water Trio / Water Quintet

CE

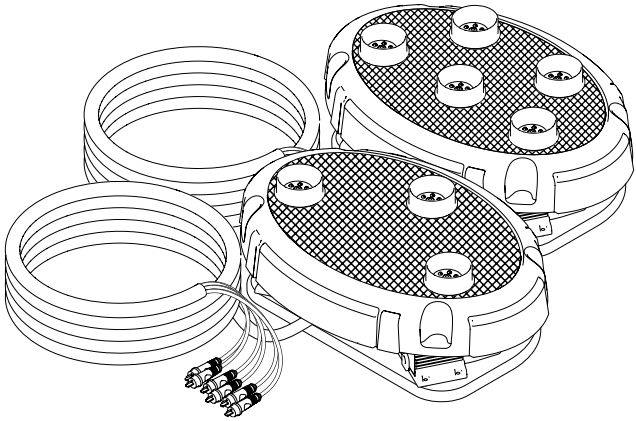

12398/11D

Technische Daten

D	Bemessungsspannung	Bemessungsspannung primär	Bemessungsspannung sekundär	Leistungsaufname	Abmessungen	Gewicht	Fontänenhöhe	Kabellänge
GB	Reference voltage	Primary reference voltage	Secondary reference voltage	Power consumption	Dimensions	Weight	Fountain height	Cable length
F	Tension de mesure	Tension de mesure, primaire	Tension de mesure, secondaire	Puissance absorbée	Dimensions	Poids	Hauteur de fontaine	Longueur de câble
NL	Dimensioneringsspanning	Primaire dimensione-ringsspanning	Secundaire dimensione-ringsspanning	Vermogensopname	Afmetingen	Gewicht	Fonteinhoogte	Kabellengte
E	Tensión asignada	Tensión asignada primaria	Tensión asignada secunda-ria	Consumo de potencia	Dimensiones	Peso	Altura del surtidor	Longitud del cable
P	Voltagem dimensionada	Voltagem dimensionada primária	Voltagem dimensionada secundária	Consumo de energia	Dimensões	Peso	Altura do repuxo	Comprimento do cabo
I	Tensione di misurazione	Tensione di misurazione primaria	Tensione di misurazione secondaria	Potenza assorbita	Dimensioni	Peso	Altezza della fontana	Lunghezza del cavo
DK	Netspænding	Primær netspænding	Sekundær netspænding	Effektforbrug	Mål	Vægt	Fontænehøjde	Ledningslængde
N	Merkespenning	Primær merkespenning	Sekundær merkespenning	Effektopptak	Dimensjoner	Vekt	Fontenehøyde	Kabellengde
S	Märkspänning	Primär märkspänning	Sekundär märkspänning	Effekt	Mått	Vikt	Fontänhöjd	Kabellängd
FIN	Nimellisjännite	Ensisijainen nimellisjännite	Toissijainen nimellisjännite	Ottoteho	Mitoitus	Paino	Suihkulähteen korkeus	Kaapelin pituus
H	Névleges feszültség	Primer névleges feszültség	Szekunder névleges feszültség	Teljesítményfelvétel	Méretek	Súly	Szökőkút vízoszlop-magasság	Kábelhossz
PL	Napięcie znamionowe	Napięcie znamionowe pierwotne	Napięcie znamionowe wtórne	Pobór mocy	Wymiary	Waga	Wysokość fontanny	Długość kabla
CZ	Domezovací napětí	Domezovací napětí primární	Domezovací napětí sekundární	Příkon	Rozměry	Hmotnost	Výška fontány	Délka kabelu
SK	Menovité napätie	Menovité napätie primáme	Menovité napätie sekundár-ne	Príkon	Rozmery	Hmotnosť	Výška fontán	Dĺžka kábla
SLO	Nazivna napetost	Nazivna primarna napetost	Nazivna sekundarna napetost	Poraba moči	Velikosti	Teža	Višina fontane	Dolžina kabla
HR	Nazivni napon	Primarni nazivni napon	Sekundarni nazivni napon	Potrošnja energije	Dimenzije	Težina	Visina vodoskoka	Duljina kabela
RO	Tensiunea măsurată	Tensiunea măsurată a înfăşurării primare	Tensiunea măsurată a înfăşurării secundare	Putere consumată	Dimensiuni	Greutate	Inălţimea jetului de apă a fântâni arteziene	Lungime cablu
BG	Номинално напрежение	Номинално напрежение първично	Номинално напрежение вторично	Потребявана мощност	Размери	Тегло	Височина на фонтана	Дължина на кабела
UA	Номінальна напруга	Первинна номінальна напруга	Вторинна номінальна напруга	Споживання електроенергії	Виміри	Вага	Висота фонтану	Довжина кабелю
RUS	Номинальное напряжение	Первичное номинальное напряжение	Вторичное номинальное напряжение	Потребление мощности	Измерения	Вес	Высота фонтана	Длина кабеля
RC	额定电压	变压器原级额定电压	变压器次级额定电压	功率消耗	尺寸	重量	喷泉高度	电缆长度
Water Trio	**DC 12 V**	**–**	**–**	**–**	**430 x 300 x 240 mm**	**4.5 kg**	**max. 1.4 m**	**8 m**
Water Quintet	**DC 12 V**	**–**	**–**	**–**	**430 x 300 x 240 mm**	**6.5 kg**	**max. 1.4 m**	**8 m**
Trafo (transformer)	**–**	**AC 230 V / 50 Hz**	**DC 12 V**	**–**	**160 x 100 x 100 mm**	**3.2 kg**	**–**	**2 m / 0.5 m**
12V-Steuerungsbox (12V control box) Water Trio	**DC 12 V**	**–**	**–**	**40 W**	**215 x 180 x 305 mm**	**1.35 kg**	**–**	**–**
12V-Steuerungsbox (12V control box) Water Quintet	**DC 12 V**	**–**	**–**	**50 W**	**215 x 180 x 305 mm**	**1.35 kg**	**–**	**–**

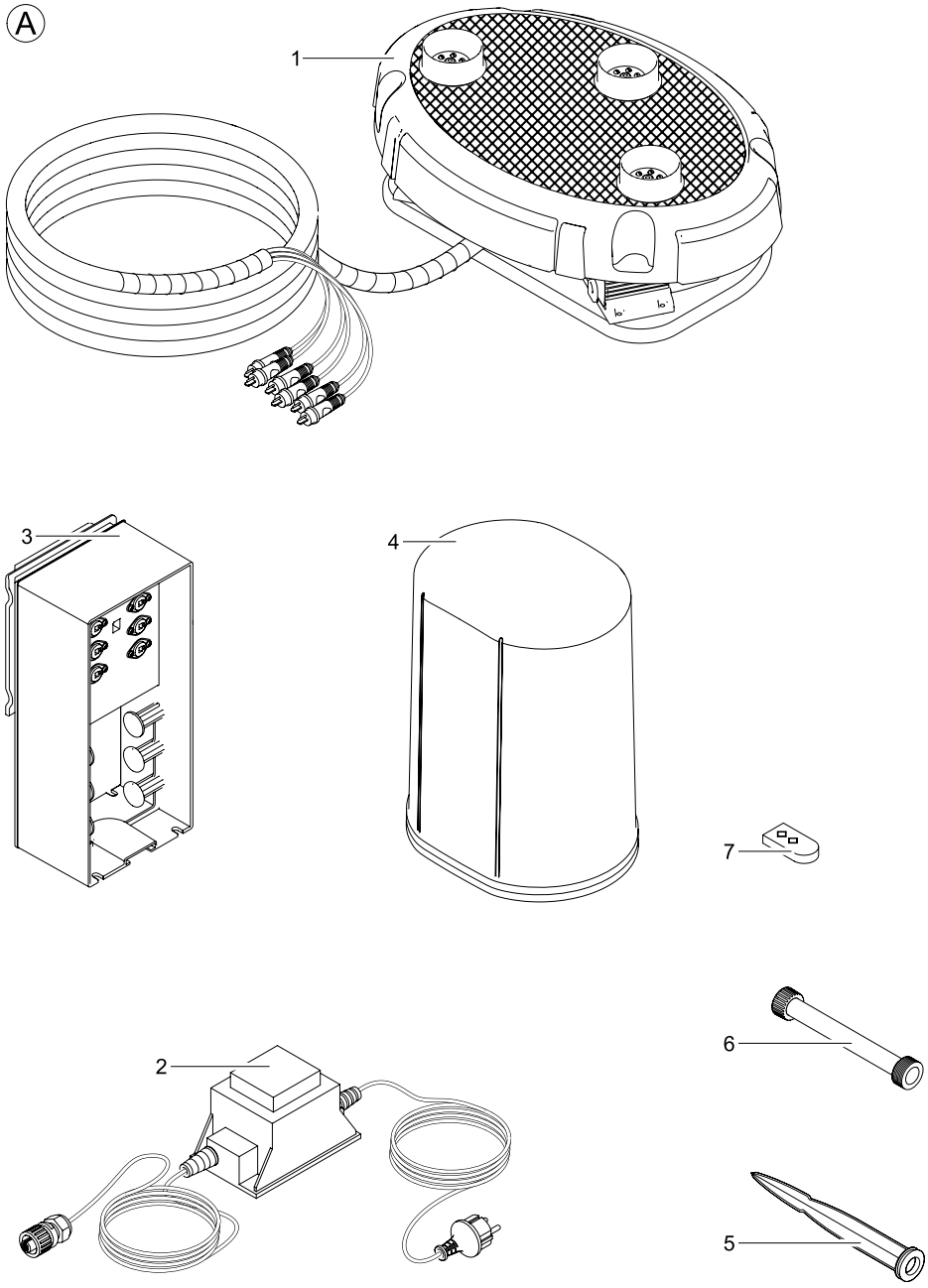
A
1
2
3
4
5
6
7

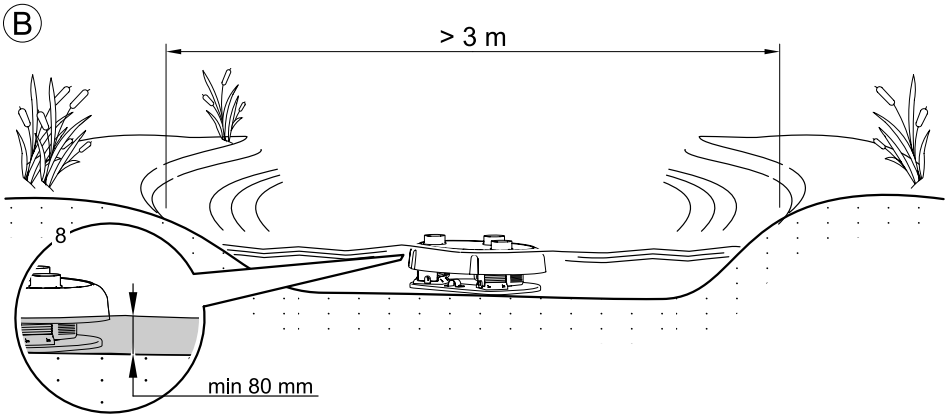
B
> 3 m
8
min 80 mm

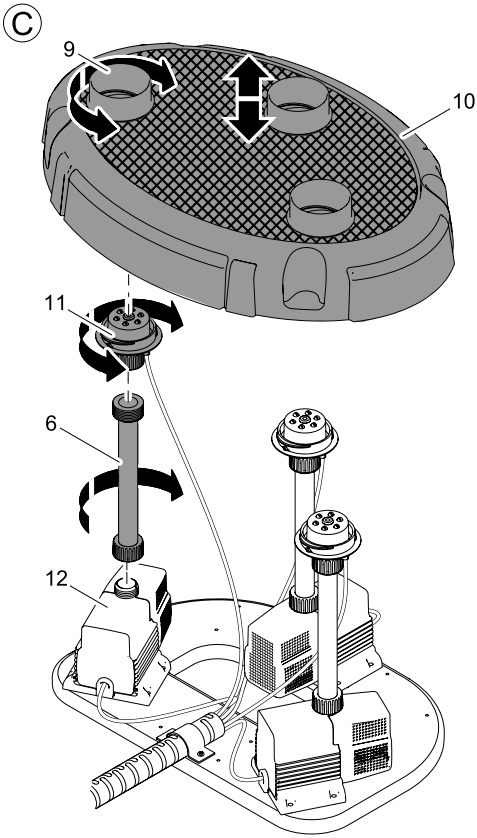
C
9
10
11
6
12

D

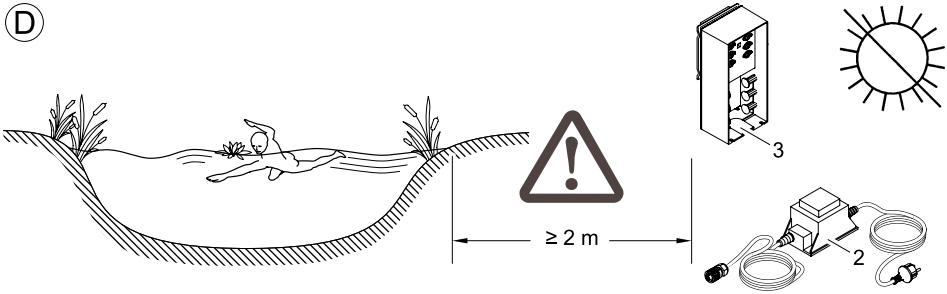

E

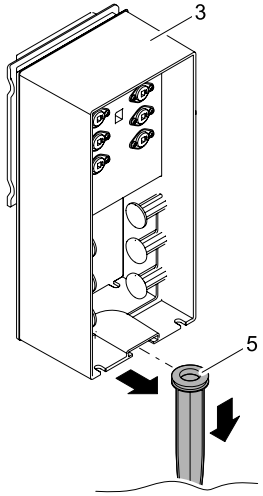

F

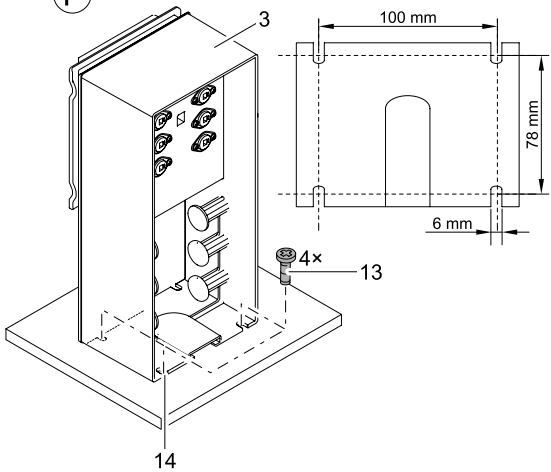

G

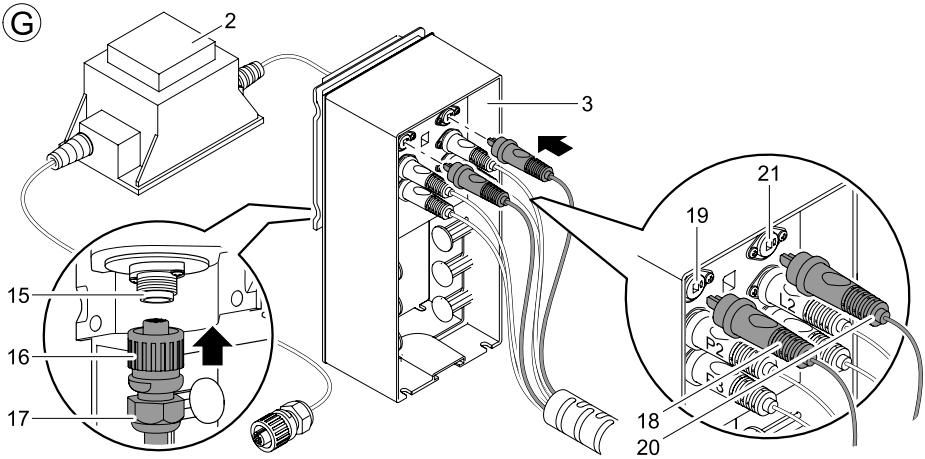

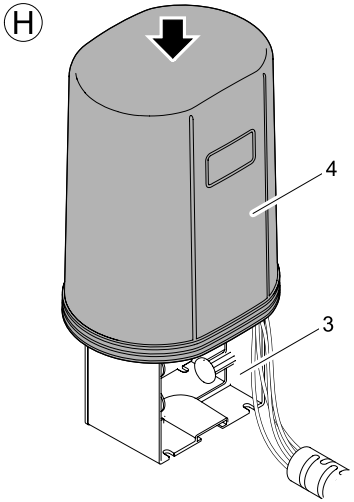
H
4
3

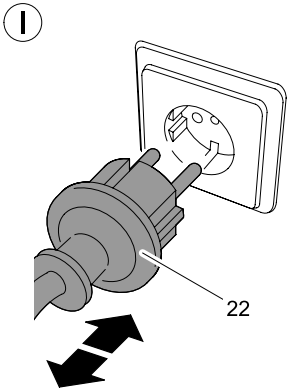
I
22

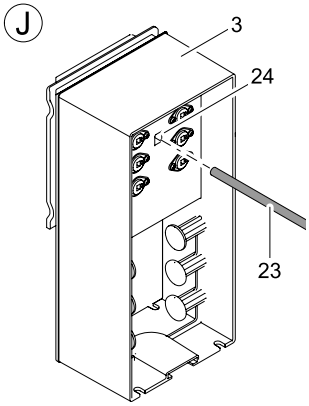
J
3
24
23

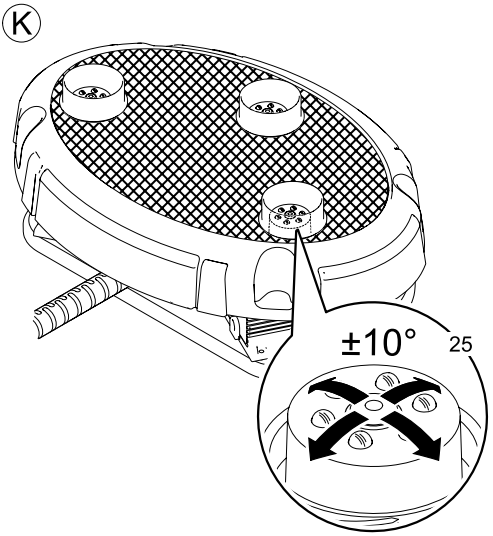
K
±10°
25

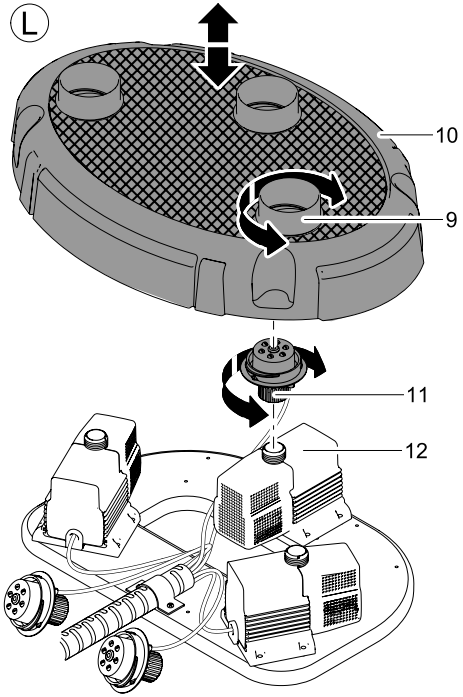
L
10
9
11
12

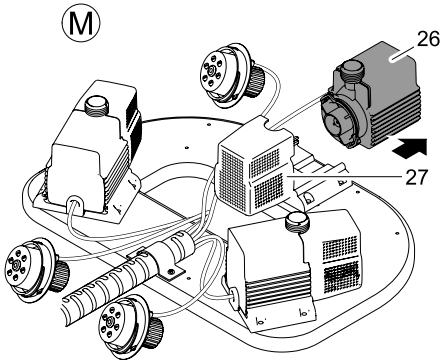
M
26
27

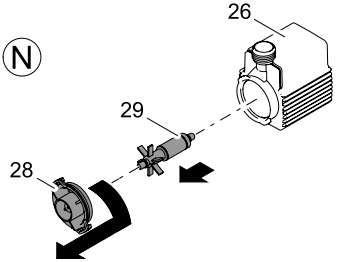
N
26
29
28

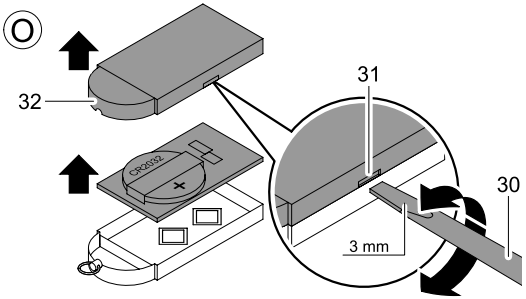
O
32
31
30
3 mm
CR2032

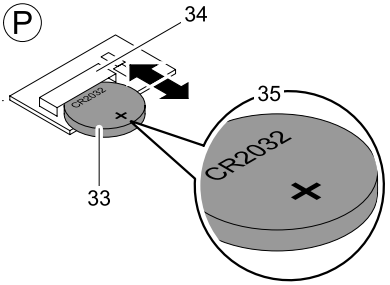
P
34
35
33
CR2032

Remarques concernant cette notice d’emploi

Avant la première utilisation, lire attentivement cette notice d'emploi et se familiariser avec l'appareil. Respecter impérativement les indications de sécurité relatives à une utilisation correcte et en toute sécurité.

Prière de conserver soigneusement cette notice d'emploi ! Lors d'un changement de propriétaire, transmettre également cette notice d'emploi. Tous les travaux effectués avec cet appareil devront être exécutés conformément aux directives ci-jointes.

Pièces faisant partie de la livraison

Water Trio/Quintet (A)

Figure A	Nombre de Water Trio	Nombre de Water Quintet	Description
1	1	1	Fontaine à jeux d'eau Water Trio / Water Quintet
2	1	1	Transformateur
3	1	1	Boîtier de commande à 12 V
4	1	1	Capot de protection
5	1	1	Perche de mise à la terre
6	6	10	Tuyau de rallonge
7	1	1	Émetteur à main (pile comprise, type CR 20 32)

Utilisation conforme à la finalité

La série « Water Trio / Water Quintet », nommée par la suite « appareil », est une fontaine à jeux d’eau avec éclairage à diode DEL pour installation fixe. L’appareil ne peut être exploité exclusivement qu’avec de l’eau de bassin propre à une température de +4 C à +35 C.

Cet appareil est conçu pour être utilisé dans des **bassins et des piscines (D)** dans le respect de prescriptions nationales de construction et sur des terrasses dans des récipients ayant au moins un diamètre de 3 m

Utilisation non conforme à la finalité

En cas d'utilisation non conforme à la finalité et de manipulation non appropriée de cet appareil, des risques pour les personnes peuvent en résulter. Toute utilisation non conforme à la finalité entraîne l'annulation de notre responsabilité ainsi que celle de l'autorisation d'exploitation générale.

Déclaration du fabricant CE

Nous déclarons la conformité par rapport à la directive CE concernant la compatibilité électromagnétique (2004/108/EC) ainsi que par rapport à la directive basse tension (2006/95/EC). Les normes harmonisées suivantes ont été appliquées :

EN 55014-1, EN 55014-2, EN 60335-1, EN 60335-2-41, EN 60598-1, EN 60598-2-18, EN 61000-3-2, EN 61000-3-3, EN 61558-2-6

Signature:

Consignes de sécurité

La sociétè **OASE** a construit cet appareil selon l'état actuel des connaissances techniques et les consignes de sécurité en vigueur. Toutefois des dangers pour les personnes et les biens peuvent émaner de cet appareil lorsque celui-ci est utilisé de manière non appropriée voire non conforme à sa finalité ou lorsque les informations de sécurité ne sont pas respectées.

Pour des raisons de sécurité, les enfants et les mineurs de moins de 16 ans ainsi que les personnes n'étant pas en mesure de reconnaître les dangers ou n'ayant pas pris connaissance de cette notice d'emploi ne sont pas autorisés à utiliser cet appareil !

Dangers dus à la combinaison d’eau et d’électricité

- La combinaison d'eau et d'électricité peut entraîner des blessures graves ou la mort par électrocution lors d'une utilisation avec des raccordements non conformes ou une utilisation inappropriée.
- Toujours retirer la fiche de secteur de tous les appareils se trouvant dans l'eau avant tout contact avec l’eau.

Installations électriques correspondant aux prescriptions

- Les installations électriques des étangs/bassins de jardin doivent correspondre aux règlements d'installation internationaux et nationaux. Tenir particulièrement compte des directives DIN VDE 0100 et DIN VDE 0702.
- N'employer que des câbles réservés à une utilisation en extérieur.
- S'assurer que le transformateur est équipé d'une protection différentielle de 30 mA maximum.
- Ne raccorder le transformateur que si les données électriques du réseau d’alimentation correspondent à celles indiquées sur la plaque signalétique de l’appareil.
- Utiliser le transformateur uniquement sur une prise de courant installée conformément à la réglementation.
- En cas de questions et de problèmes, prière de s'adresser à un électricien et ce, pour votre propre sécurité.

Utilisation sécurisée de l'appareil

- Tenir la prise de courant et la prise de secteur au sec.
- Protéger les câbles de raccordement afin qu'ils ne soient pas endommagés.
- Ne pas porter, ni tirer les appareils par les câbles de raccordement. Les câbles de raccordement ne sont pas interchangeables. Ne plus utiliser l'appareil en cas d'endommagement de la ligne.
- Ne jamais exploiter la pompe sans débit d'eau. La pompe en serait détruite.
- Ne jamais refouler de liquides autres que de l'eau. D'autres liquides peuvent détruire l'appareil.
- Ne jamais ouvrir l'appareil ou les parties y appartenant si cela n'est pas expressément indiqué dans la notice d'emploi.
- Ne jamais procéder à des modifications techniques sur l'appareil.
- N'utiliser que des pièces de rechange et des accessoires d'origine pour l'appareil. Ne faire effectuer les réparations que par le SAV autorisé.
- Ne jamais regarder directement dans la source de lumière de l'appareil. Le rayon lumineux est si intense qu'il pourrait provoquer des blessures irréversibles de la rétine.

Mise en place

Attention ! Tension électrique dangereuse.

Conséquences éventuelles : mort ou blessures graves.

- Mettre le transformateur et le boîtier de commande à 12 V en place au sec afin qu'ils soient protégés des éclaboussures. Protéger en plus le boîtier de commande à 12V des rayons du soleil (max. 40 C).
- En utilisation, le transformateur et le boîtier de commande à 12 V doivent être installés à une distance de sécurité d'au moins 2 m de la berge **(D)**.

Mise en place du Water Trio / Water Quintet (B, C):

Variante 1 (B):

- Placer l'appareil en position horizontale dans la mesure du possible sur une surface stable dans l'eau.
- Le niveau d'eau minimal doit se trouver juste au-dessus de la pompe **(8)**.

Variante 2 (C):

Si la profondeur de l'eau est trop importante, elle peut être compensée par l'apport de tuyaux de rallonge **(6)**. Sinon, choisir impérativement un autre lieu de mise en place, mieux adapté.

- Pour ouvrir, desserrer le support de l'ajutage **(9)** par une légère rotation au niveau de la partie supérieure du carter **(10)** et le retirer.
- Dévisser la buse à diode DEL **(11)**.
- Visser les tuyaux de rallonge **(6)** entre les buses à diode DEL **(11)** et les pompes **(12)**.
- Fermer l'appareil en plaçant la partie supérieure du carter **(10)** sur les buses à diode DEL **(11)** et en la fixant avec les supports de buse **(9)**.
- Placer l'appareil en position horizontale dans la mesure du possible sur une surface stable dans l'eau.
- Le niveau d'eau minimal doit se trouver juste au-dessus de la pompe **(8)**.

Remarque : veiller à ce que l'alimentation en eau au niveau de la partie inférieure de l'appareil ne soit pas entravée !

Mise en place du boîtier de commande à 12V (E, F) :

Variante 1 (E):

- Enfoncer toute la longueur de la perche de mise à la terre **(5)** dans le sol en position voulue.
- Faire glisser le boîtier de commande à 12V **(3)** sur la perche de mise à la terre **(5)**.

Variante 2 (F):

- Visser, sur la surface, le boîtier de commande à 12V **(3)** avec 4 vis **(13)** (ne font pas partie de la livraison) dans les fentes pour vis **(14)** prévues dans le carter du boîtier de commande à 12V **(3)**.

Mise en place du transformateur (G):

Mettre le transformateur **(2)** en place à proximité du boîtier de commande à 12V **(3)**.

Remarque : veiller à une pose des câbles exempte de tension !

Installation électrique

Raccorder le Water Trio / Water Quintet au boîtier de commande à 12V (G, H):

- Insérer les fiches mâles de pompe venant du Water Trio / Water Quintet **(18)** et les fiches mâles de buses à diodes DEL **(20)** dans les fiches femelles correspondantes pour la pompe **(19)** et les buses à diodes DEL **(21)** du boîtier de commande à 12V **(3)**. Respecter l'ordre des fiches mâles (marques sur les fiches mâles)
- Insérer le câble de raccordement **(17)** du transformateur dans la fiche femelle arrière **(15)** du boîtier de commande à 12V **(3)** et le visser avec l'écrou d'accouplement **(16)** fest.
- Placer l'enveloppe protectrice **(4)** sur le boîtier de commande à 12V **(3)**.

Mise en service

Mise en circuit de l'appareil (I): brancher la prise de secteur **(22)** du transformateur dans la prise de courant.

– Le Water Trio / Water Quintet démarre avec le programme 1 (voir paragraphe Exploitation).

Mise hors circuit de l'appareil (I): retirer la fiche de secteur **(22)** du transformateur.

Exploitation

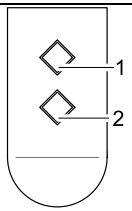

L'émetteur à main vous permet de sélectionner 9 jeux d'eau fixes programmés.
Lors de la mise en service et pour chaque remise en circuit de l'appareil, le programme 1 est sélectionné automatiquement.

P0 Appareil éteint, mode en veille

P1 Toutes les fontaines sont actives, hauteur fixe jusqu'à un maximum de 30 cm
La lumière est allumée pour toutes les fontaines

P2 Toutes les fontaines sont actives, hauteur fixe jusqu'à un maximum de 70 cm
La lumière est allumée pour toutes les fontaines

P3 Toutes les fontaines sont actives, hauteur de fontaine dynamique d'un maximum de 70 cm
La lumière est allumée pour toutes les fontaines

P4 Une fontaine est active à intervalles, en alternance, hauteur maximale de 70 cm
La lumière est activée pour la fontaine respectivement active

P5 Toutes les fontaines sont actives, hauteur fixe jusqu'à un maximum de 110 cm
La lumière est allumée pour toutes les fontaines

P6 Toutes les fontaines sont actives, hauteur de fontaine dynamique d'un maximum de 110 cm
La lumière est allumée pour toutes les fontaines

P7 Une fontaine est active à intervalles, en alternance, hauteur maximale de 140 cm
La lumière est activée pour la fontaine respectivement active

P8 Toutes les fontaines sont actives, hauteur de fontaine dynamique d'un maximum de 140 cm
La lumière est allumée pour toutes les fontaines

P9 Plusieurs fontaines sont actives en alternance, hauteur maximale de 140 cm
La lumière est activée pour les fontaines respectivement actives

Sélection du programme suivant: touche 1
Sélection du programme précédent: touche 2

Remarque :
– Si le Water Trio / Water Quintet est mis en circuit par un minuteur automatique, il démarre toujours avec le programme 1.
– Des divergences dans les hauteurs de fontaine sont possibles.

L'émetteur à main faisant partie de la livraison est déjà programmé pour commander le boîtier de commande à 12 V.
Le boîtier de commande à 12 V doit être programmé pour chaque nouvel émetteur à main.

Effectuer l'apprentissage de l'émetteur à main (J):

Le récepteur est équipé d'une touche de programmation **(24)** qui permet le réglage du boîtier de commande à 12V sur le signal d'émission de l'émetteur à main.

– Introduire un crayon **(23)** dans l'orifice de la touche de programmation **(24)** jusqu'à ce qu'une résistance soit ressentie. Continuer à exercer une pression sur le crayon **(23)** pour passer au-delà de la résistance. La touche de programmation **(24)** est activée.
– Actionner la touche de programmation **(24)** au moyen du crayon **(23)** pendant env. 1 s.
– Appuyer pendant au moins 1 seconde sur une touche quelconque de l'émetteur à main.

Effacement de l'émetteur à main (J):

– Actionner la touche de programmation **(24)** au moyen d'un crayon **(23)** pendant au moins 5 s.

Tous les émetteurs à main mémorisés dans le récepteur sont effacés.

Remarque : Il est possible de régler jusqu'à 10 émetteurs à mains sur le récepteur. La portée maximale de l'émetteur à main est de 80 m. Des obstacles entre l'émetteur et le récepteur, une pile faible de l'émetteur à main ou un rayonnement électromagnétique des appareils électriques réduisent la portée.

Régler la direction du jet d'eau (K):

– Ajuster les ajutages individuels mobiles **(25)** pour régler la direction du jet d'eau.

Nettoyage et entretien

Avant le début des travaux avec l'appareil, retirer les prises de secteur de tous les appareils se trouvant dans l'eau (I) !

Nettoyage de l'appareil (L, M, N):

- Pour ouvrir, desserrer le support de l'ajutage **(9)** par une légère rotation au niveau de la partie supérieur du carter **(10)** et le retirer.
- Dévisser les buses à diodes DEL **(11)** et le cas échéant, les tuyaux de rallonge **(6)** (voir figure C).
- Faire glisser la pompe correspondante **(26)** latéralement hors de la fixation à encliquetage du panier de filtration **(27)**.
- Libérer le couvercle de la pompe **(28)** par une rotation légère et retirer la turbine **(29)**.
- Nettoyer toutes les pièces à l'eau courante avec une brosse.

Assemblage de l'appareil:

Montage de l'appareil dans l'ordre inverse **(L, M, N)**.

Remarque : faire glisser le carter de la pompe dans le panier de filtration jusqu'à ce que l'encliquetage se fasse remarquer.

Remplacement de la pile dans l'émetteur à main (O, P):

Tout traitement inapproprié peut endommager l'émetteur à main !

Toucher une surface métallique nue (p. ex. un radiateur) pour dévier la charge électrostatique qui pourrait endommager les composants internes de l'émetteur à main !

Veiller à ce qu'aucun encrassement et qu'aucune humidité ne pénètrent dans l'émetteur à main !

- Introduire un tournevis plat **(30)** dans l'ouverture latérale **(31)** de l'émetteur à main.
- Ouvrir le carter de l'émetteur à main par une légère rotation du tournevis et soulever la partie inférieure du bôitier **(32)**.
- Retirer la pile **(33)** du support **(34)**.
- Faire glisser la nouvelle pile dans le support **(34).** Veiller à ce que le côté avec la marque **(35)** de la pile soit bien tournée vers le haut.

Stockage/entreposage pour l'hiver

Il est nécessaire de désinstaller l'appareil en cas de gel. Effectuer un nettoyage approfondi et contrôler la présence éventuelle de dommages sur l'appareil. Conserver le Water Trio / Water Quintet immergé, à l'abri du gel dans un récipient rempli d'eau. La prise ne doit jamais se trouver sous l'eau.

Recyclage

Recycler l'appareil conformément aux réglementations nationales légales en vigueur. Adressez-vous à votre distributeur spécialisé.

Élimination des dérangements

Dérangement	Cause	Remède
Les pompes ne démarrent pas	Aucune tension de secteur	Vérifier la tension de secteur Contrôler les conduites d'amenée
L'appareil ne réagit pas par rapport à l'émetteur à main	L'émetteur à main n'est pas programmé	Effectuer l'apprentissage de l'émetteur à main
Hauteur de fontaine insuffisante	La turbine est bloquée ou encrassée	Nettoyer la turbine
	L'enveloppe filtrante de la pompe est encrassée	Nettoyer l'enveloppe filtrante
	Les ajutages sont colmatés	Nettoyer les ajutages
L'appareil s'arrête après une courte période (env. 10 s)	La température de l'eau est trop élevée	Maintenir la température maximale de l'eau de + 35 °C. Pour la remise en circuit, retirer la prise de secteur et la rebrancher dans la prise de courant.
	Marche à sec des pompes	Contrôler le niveau d'eau et, le cas échéant, ajouter de l'eau. Pour la remise en circuit, retirer la prise de secteur et la rebrancher dans la prise de courant.

	IP 68 4 m				
D	Staubdicht. Wasserdicht bis 4 m Tiefe.	Vor direkter Sonneneinstrahlung schützen	Sicherheitstransformator	Nicht mit normalem Hausmüll entsorgen!	Achtung! Lesen Sie die Gebrauchsanweisung
GB	Dust tight. Submersible to 4 m depth.	Protect from direct sun radiation.	Safety transformer	Do not dispose of together with household waste!	Attention! Read the operating instructions
F	Imperméable aux poussières. Etanche à l'eau jusqu'à une profondeur de 4 m.	Protéger contre les rayons directs du soleil.	Transformateur de sécurité	Ne pas recycler dans les ordures ménagères !	Attention ! Lire la notice d'emploi
NL	Stofdicht. Waterdicht tot een diepte van 4 m.	Beschermen tegen direct zonlicht.	Veiligheidstransformator	Niet bij het normale huisvuil doen!	Let op! Lees de gebruiksaanwijzing
E	A prueba de polvo. Impermeable al agua hasta 4 m de profundidad.	Protéjase contra la radiación directa del sol.	Transformador de seguridad	¡No deseche el equipo en la basura doméstica!	¡Atención! Lea las instrucciones de uso
P	À prova de pó. À prova de água até 4 m de profundidade.	Proteger contra radiação solar directa.	Transformador de segurança	Não deitar ao lixo doméstico!	Atenção! Leia as instruções de utilização
I	A tenuta di polvere. Impermeabile all'acqua fino a 4 m di profondità.	Proteggere contro i raggi solari diretti.	Trasformatore di sicurezza	Non smaltire con normali rifiuti domestici!	Attenzione! Leggete le istruzioni d'uso!
DK	Støvtæt. Vandtæt ned til 4 m dybde.	Beskyt mod direkte sollys.	Sikkerhedstransformator	Må ikke bortskaffes med det almindelige husholdningsaffald.	OBS! Læs brugsanvisningen
N	Støvtett. Vanntett ned til 4 m dyp.	Beskytt mot direkte sollys.	Sikkerhetstransformator	Ikke kast i alminnelig husholdningsavfall!	NB! Les bruksanvisningen
S	Dammtät. Vattentät till 4 m djup.	Skydda mot direkt solstrålning.	Säkerhetstransformator	Får inte kastas i hushållssoporna!	Varning! Läs igenom bruksanvisningen
FIN	Pölytiivis. Vesitiivis 4 m syvyyteen asti	Suojattava suoralta auringonvalolta.	Varmuusmuuntaja	Älä hävitä laitetta tavallisen talousjätteen kanssa!	Huomio! Lue käyttöohje
H	Portömített. Vízálló 4 m-es mélységig.	Óvja közvetlen napsugárzástól.	Biztonsági transzformátor	A készüléket nem a normál háztartási szeméttel együtt kell megsemmisíteni!	Figyelem! Olvassa el a használati útmutatót
PL	Pyłoszczelny. Wodoszczelny do 4 m głębokości.	Chronić przed bezpośrednim nasłonecznieniem.	Transformator zabezpieczający	Nie wyrzucać wraz ze śmieciami domowymi!	Uwaga! Przeczytać instrukcję użytkowania!
CZ	Prachotěsný. Vodotěsný do hloubky 4 m.	Chránit před přímým slunečním zářením.	Bezpeènostní transformátor	Nelikvidovat v normálním komunálním odpadu!	Pozor! Přečtěte Návod k použití!
SK	Prachotesný. Vodotesný do hĺbky 4 m.	Chrániť pred priamym slnečným žiarením.	Bezpečnostný transformátor	Nelikvidovať v normálnom komunálnom odpade!	Pozor! Prečítajte si Návod na použitie
SLO	Ne prepušča prahu. Ne prepušča vode do globinen 4 m.	Zaščitite pred neposrednimi sončnimi žarki.	Varnostni transformator	Ne zavrzite skupaj z gospodinjskimi odpadki!	Pozor! Preberite navodila za uporabo!
HR	Ne propušta prašinu. Ne propušta vodu do 4 m dubine.	Zaštitite od izravnog sunčevog zračenja.	Sigurnosni transformator	Nemojte ga bacati u običan kućni otpad!	Pažnja! Pročitajte upute za upotrebu!
RO	Etanş la praf. Etanş la apă, până la o adâncime de 4 m.	Protejați împotriva razelor directe ale soarelui.	Transformator de siguranță	Nu aruncați în gunoiul menajer !	Atenție ! Citiți instrucțiunile de utilizare !
BG	Защитено от прах. Водоустойчив до дълбочина 4 м.	Да се пази от слънчеви лъчи.	Предпазен трансформатор	Не изхвърляйте заедно с обикновения домакински боклук!	Внимание! Прочетете упътването
UA	Пилонепроникний. Водонепроникний до 4 м.	Пристрій повинен бути захищений від прямого сонячного випромінювання.	Захисний трансформатор	Не викидайте разом із побутовим сміттям!	Увага! Читайте інструкцію.
RUS	Пыленепрониц. Водонепрониц. на глубине до 4 м.	Защищать от прямого воздействия солнечных лучей.	Предохранительный трансформатор	Не утилизировать вместе с домашним мусором!	Внимание! Прочитайте инструкцию по использованию
RC	防尘。至 4 米深防水。	防止阳光直射。	安全变压器	不要与普通的家庭垃圾一起丢弃!	注意! 请阅读使用说明书。

Pos.	Water Trio
1	11878
2	11999
3	11943
4	11884
5	12476
6	12477
7	33371

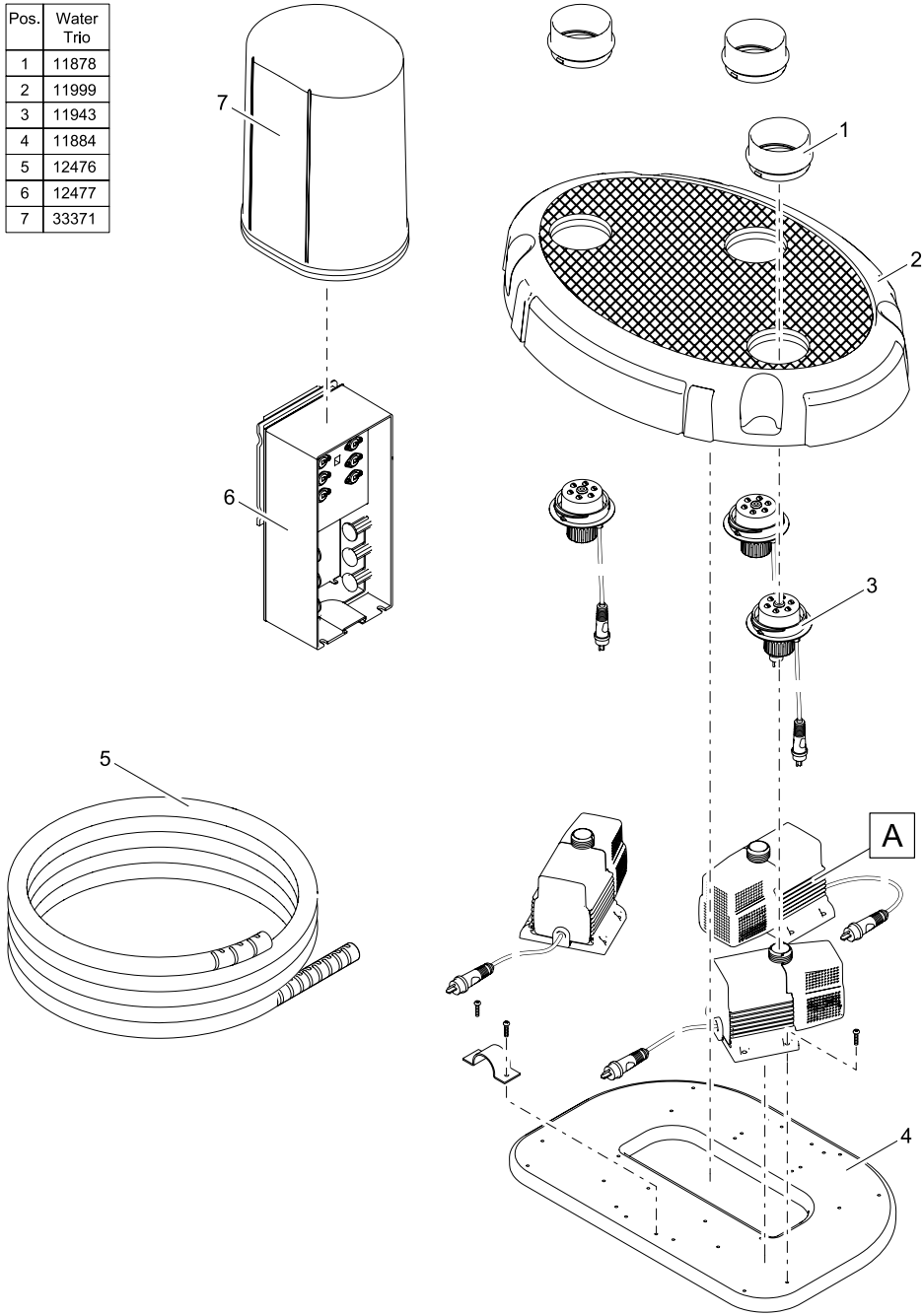

Pos.	Water Quintett
1	11878
2	11959
3	11943
4	11884
5	12475
6	11994
7	33371

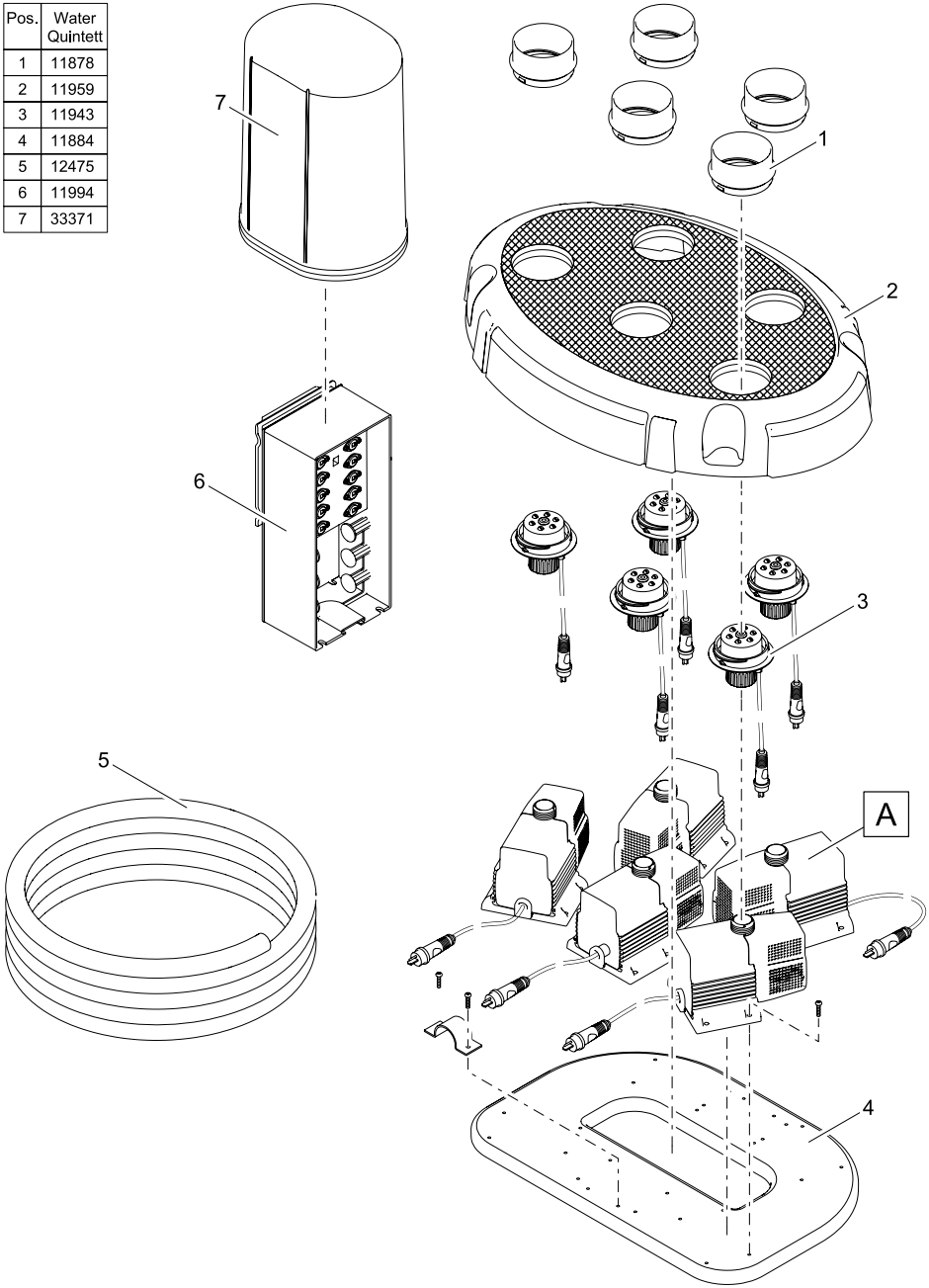

Pos.	
8	35807
9	20284
10	11993
11	11282
12	11978
13	11845
14	12474
15	11909

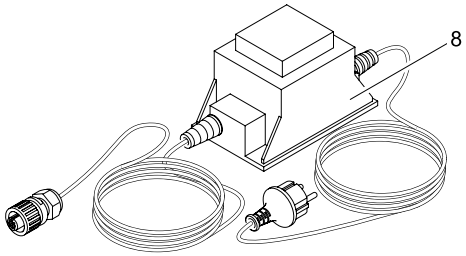

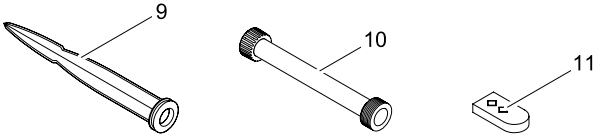

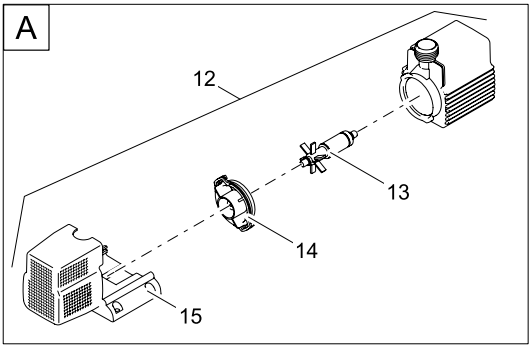

OASE GmbH
Tecklenburger Str. 161
48477 Hörstel
Germany

www.oase-livingwater.com