Batterie Spin-Klin COMPACT 1 x 2"

Manuel de Service & Maintenance.

Sommaire

Intitulé	Page No.
1. Introduction	3
2. Consigne de sécurité	3
3. Description et Opération	4
4. Technologie du Spin Klin - l'élément support filtrant	6
5. Caractéristiques Techniques	7
6. Installation Mise en route	8
7. Maintenance & Contrôles périodiques	10
8. Maintenance de la Station	20
8. Résolution de panne	26
9. Pièces détachées	28
Garantie NETAFIM	32

TOUS DROITS RESERVES, LE PRESENT MANUEL ET LES INFORMATIONS QU'IL CONTIENT NE DOIVENT PAS ETRE UTILISES SANS L'ACCORD ECRIT DE **NETAFIM France**.

1. Introduction

NETAFIM France et ARKAL Filtration Systems vous félicitent d'avoir choisi ce filtre automatique SPIN KLIN COMPACT. Tous les systèmes de filtration ARKAL sont faciles à installer, utiliser et maintenir et ne demandent pas de compétences particulières pour fonctionner. Pour une parfaite utilisation et une bonne maintenance merci de suivre à la lettre les instructions listées dans ce manuel, à conserver précieusement au sec.

2. Instructions de sécurité

Avant toute installation, ou manipulation du filtre, lire attentivement ce manuel d'instruction.

1. S'assurer que le filtre n'est plus sous pression avant d'effectuer toute action de maintenance ou toute manipulation.
2. Prendre des précautions lors du transport, ou lors de l'installation du produit.
3. L'installation du filtre doit être effectuée de façon à éviter tout contact direct entre l'eau et les parties électriques de commande.
4. Vérifier que les conditions d'utilisation n'excèdent pas les limites prescrites par le constructeur, et que le support peut supporter le poids de la station en eau.
5. Avant l'installation, vérifier que la pression dans la ligne n'excède pas la valeur maximale de fonctionnement (10 bars).
6. Durant l'installation, utiliser des brides et connexions standard seulement.
7. Vérifier que le raccordement des brides de la station soit bien réalisé.
8. Bien noter que le système peut rentrer en mode de contre lavage automatique à tout moment et sans prévenir.
9. N'utiliser que des pièces d'origine pour la maintenance du filtre.
10. ARKAL ou NETAFIM France ne peuvent accepter la moindre responsabilité si des modifications ou des changements de pièces hors origine ont été effectués sur l'équipement.

ATTENTION

Avant d'ouvrir le collier de fermeture du bol ou couvercle, toujours s'assurer que le filtre n'est plus sous pression !

3. Description et Opération

Table des finesses de filtrations et Code couleur des Disques.

Code Couleur	Bleu	Jaune	Rouge	Noir	Marron	Vert	Gris
Mesh	40	80	120	140			
Micron	400	200	130	100	70	55	20

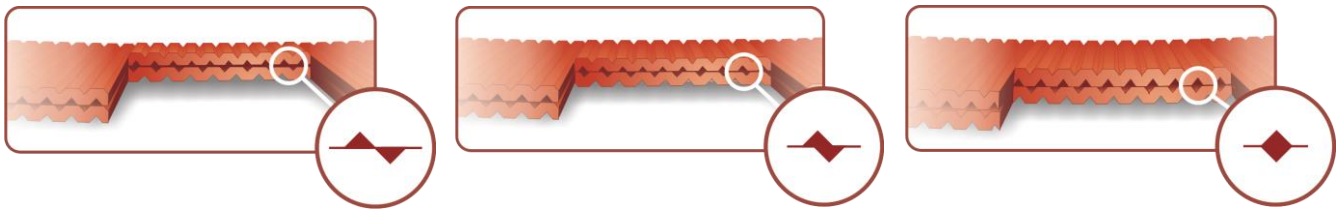

3.1 L'élément Spin Klin® - Le Coeur du système de Filtration Spin Klin®.

Arkal Filtration Systems utilise une technologie de filtration à disques de conception unique. Les disques fins en polypropylène comportent, de chaque côté, des rainures diagonales de la taille de quelques microns, Les disques sont codés par couleur selon la finesse de filtration en microns dont vous avez besoin. Ils sont empilés sur le support Spin Klin®. Il comprend un ressort de compression et un piston interne qui sont utilisés alternativement pour comprimer et relâcher les disques durant les cycles de filtration et de contre lavage. La filtration s'effectue quand l'eau s'écoule de l'extérieur vers l'intérieur de l'élément ; assurant ainsi une filtration en surface et profondeur.

Mode Filtration

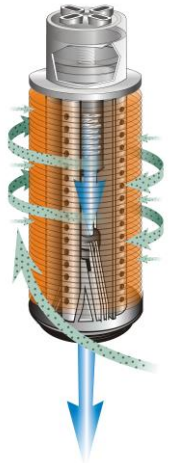

3.2 Spin Klin® - Opération de contre lavage.

Activés par une commande prédéfinie (différentiel de pression ou temps) les filtres Spin Klin® passent en mode contre lavage alternativement. La vanne d'entrée se ferme et le drain s'ouvre automatiquement. Durant le processus de contre lavage, la compression du ressort est relâchée et la différence de pression annulée. Le piston monte, libérant la pression sur les disques qui ne sont plus compressés. Un grand nombre de buses envoie des jets sous pression avec de l'eau propre tangentiellement sur les disques libérés, expulsant ainsi les particules retenues à travers le manifold de vidange.

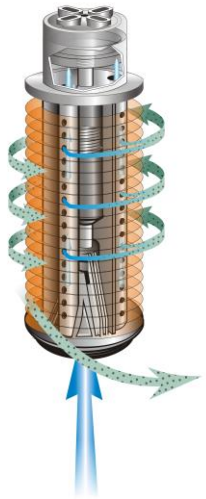

Mode Contre lavage

3.3 Principe de fonctionnement

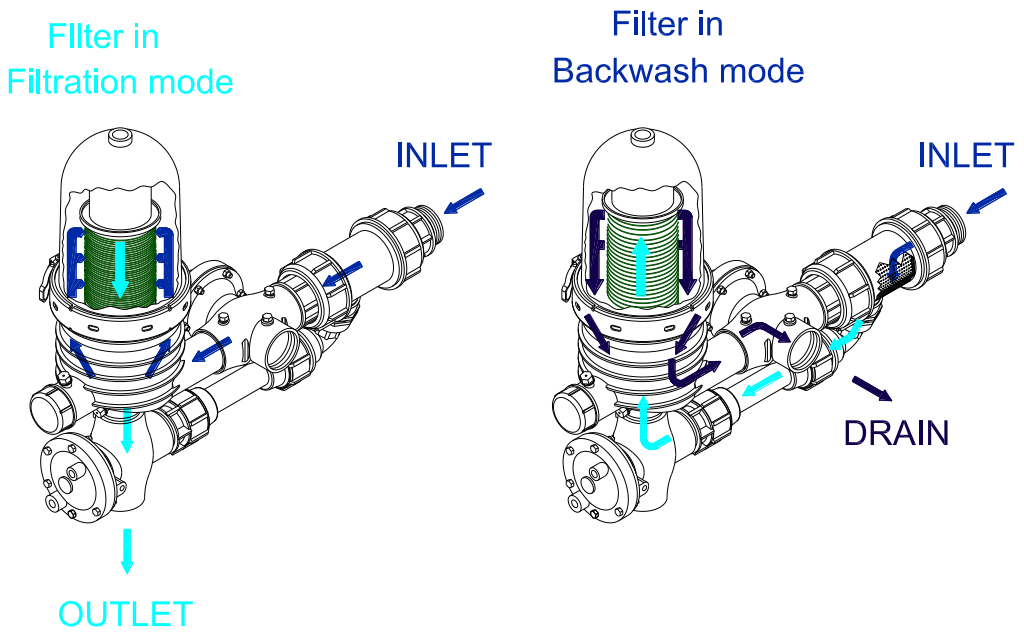

Mode Filtration

L'eau circule au travers de la vanne d'entrée via un filtre by-pass et au travers du filtre Spin-Klin 2" ou elle est filtrée. Ensuite l'eau propre gagne la sortie et passe au travers de la vanne aval.

Mode Contre Lavage

La commande basée sur le différentiel de pression relevé aux bornes du filtre est envoyée vers deux composants du filtre :

1. Vanne d'entrée – mode contre lavage = entrée fermée, drain ouvert.
2. Vanne de sortie – mode contre lavage = sortie fermée, by-pass ouvert.

L'eau s'écoule au travers du filtre à tamis du by-pass. Elle entre dans le filtre, ou les jets d'eau nettoient les rainures des disques. L'eau transporte vers l'extérieur les impuretés, au travers de la vanne d'entrée vers le drain. À la fin de la séquence de contre lavage (15 secondes minimums), la commande de contre lavage n'est plus envoyée, les disques sont de nouveau compressés et la Spin-Klin retrouve le mode filtration. L'eau traverse de nouveau les disques de l'élément filtrant, entraînant les impuretés qui ont été collectées dans le filtre à tamis by-pass pendant le contre lavage.

4. Technologie du Spin Klin - l'élément support filtrant

Généralités :

Les disques sont codés par couleur selon la finesse de filtration en microns dont vous avez besoin. Ils sont empilés sur l'élément support filtrant. L'élément support filtrant comprend un ressort de compression et un piston interne qui sont utilisés alternativement pour comprimer et relâcher les disques durant les cycles de filtration et de contre lavage.

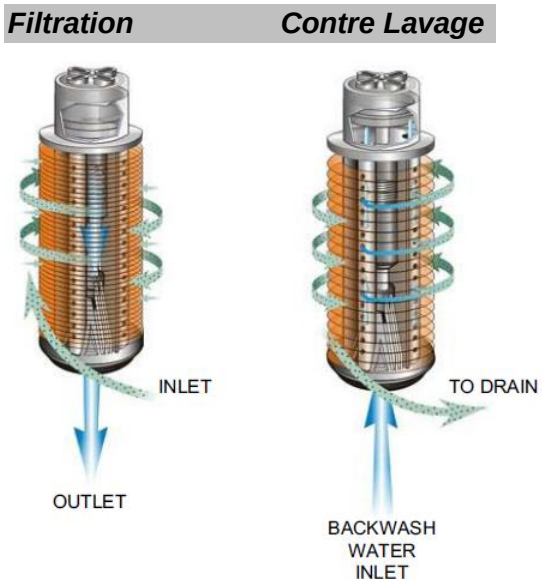

Mode Filtration :

Pendant le processus de filtration, les disques sont comprimés par le ressort et la pression différentielle dans le corps du filtre, forçant l'eau à passer à travers les rainures des disques.

Mode contre lavage :

Pendant le contre lavage, les disques sont libérés par une chute de pression à l'extérieur de l'élément filtrant. Un grand nombre de buses envoie des jets sous pression tangentiellement sur les disques libérés, expulsant ainsi les particules retenues à travers le manifold de vidange.

Vanne de contre lavage 2" x 2".

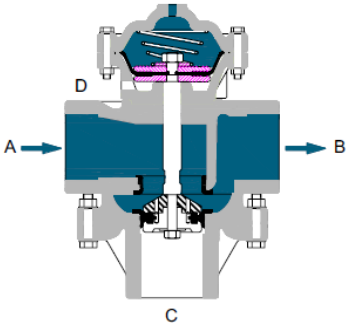

Filtration mode

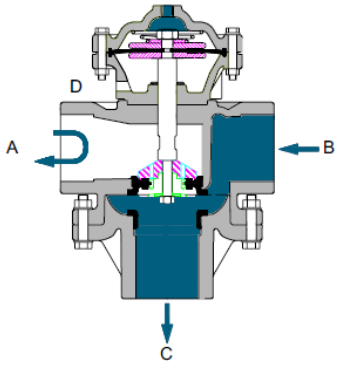

Backflush mode

Position Filtration :

L'eau passe de A (entrée) vers B (sortie vers le filtre)
L'orifice C (sortie vers le drain) est fermé.

Position contre lavage :

La commande de pression s'exerce sur la membrane par l'orifice D ,la membrane descend, poussant le clapet par l'intermédiaire de l'axe. L'entrée A est fermée par la membrane, empêchant l'eau de passer
Le port C est maintenant ouvert ce qui permet à l'eau de passer par le port B (connexion au filtre) vers le drain.

5. Donnés Techniques Spin Klin 1 x 2" Compact :

Paramètres	METRIC	US
Pression maximum	**10 bar**	**145 psi**
Débit maximum	20 m^3/h*	88 gpm
Débit minimum de contre lavage	**10 m^3/h**	35 gpm
Pression minimum requise	**2.8 bar**	40.6 psi
Surface de filtration	880 cm^2	136.4 in^2
Volume de filtration	1320 cm^3	80.5 in^3
Volume moyen d'un contre-lavage	33 litres	8.7 gal

Pertes de charge :

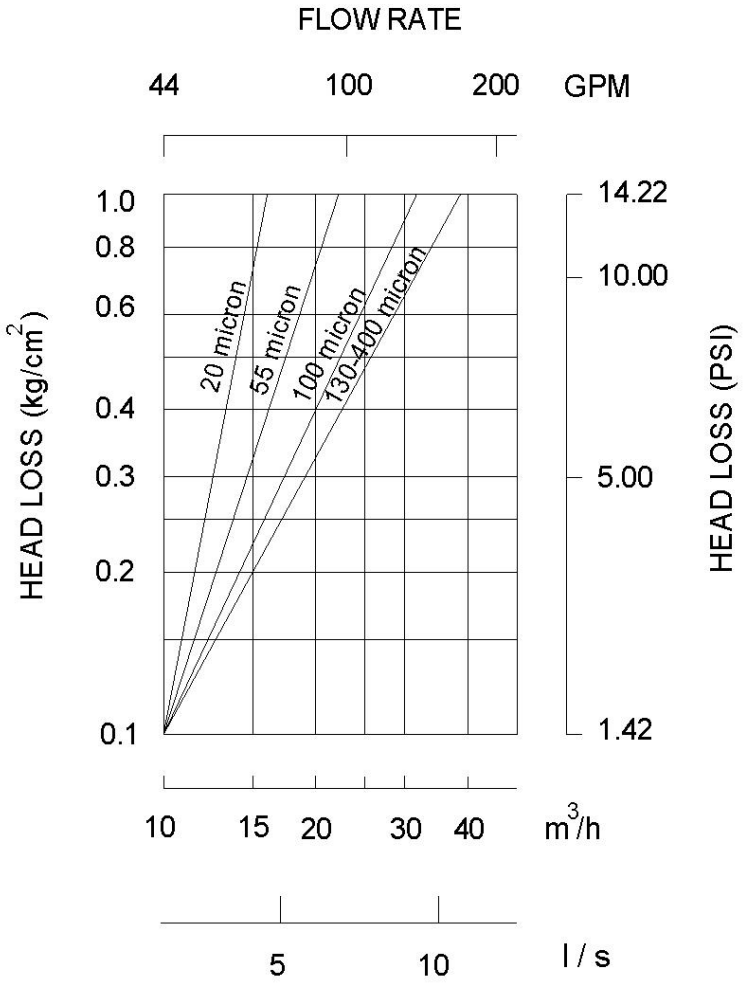

6. Installation de la station et mise en route :

A. Installation

1. Sortir le produit du conditionnement et vérifier son contenu. Vérifier que le transport n'a pas endommagé le contenu.
2. Assurer une orientation conforme de l'entrée et de la sortie (voir flèches sur le filtre).
3. Connecter le manifold d'évacuation (drain).
4. Vérifier la bonne fermeture du couvercle du filtre.

B. Programmateur

1. Se reporter au manuel du fabricant avant d'utiliser le programmateur de contre-lavage.
2. S'assurer que la batterie du programmateur soit bien branchée et qu'il est sous tension.
3. Vérifier que le sélecteur de l'embase du solénoide est bien sur la position Auto.
4. Vérifier que le différentiel de pression soit connecté sur les sorties appropriées – les tubes de haute et basse pression. Voir schémas pages suivantes.

C. Opération de démarrage

1. Démarrer un cycle de contre-lavage et vérifier que le système fonctionne correctement (attention: la pression minimum ne doit jamais descendre en dessous de la valeur de 2.8 bar durant la séquence).
2. Le filtre by-pass peut être nettoyé manuellement.

Operation initiale

1. Mettre le filtre progressivement sous pression en agissant sur une vanne en amont. Si une vanne manuelle a été installée en sortie (recommandé), s'assurer qu'elle est ouverte.

ATTENTION: prendre des précautions pendant le fonctionnement du filtre car il peut passer en mode contre lavage sans prévenir.

2. Vérifier qu'aucune fuite n'apparaît sous le corps du filtre ou au niveau des connexions hydrauliques.
3. Démarrer un cycle de contre lavage en déconnectant le tube basse pression du différentiel. Le reconnecter rapidement, un cycle de contre lavage va démarrer.
4. Vérifier que la phase de contre lavage se termine bien au bout d'une vingt secondes.
5. Contrôler la pression pendant la phase de contre lavage et s'assurer qu'elle ne passe jamais en dessous des 2.8 bar.
6. Quand le filtre est propre, vérifier que le différentiel de pression à ses bornes ne dépasse pas 3 m de CE ou 0.3 bar (5 PSI).
7. Vérifier que le différentiel de pression est bien réglé sur la valeur de 0.5 bar (8 PSI).
8. Démarrer un nouveau cycle de contre lavage manuellement en tournant le sélecteur de l'embase du solénoïde vers la position Manuel (90° dans le sens des aiguilles d'une montre).

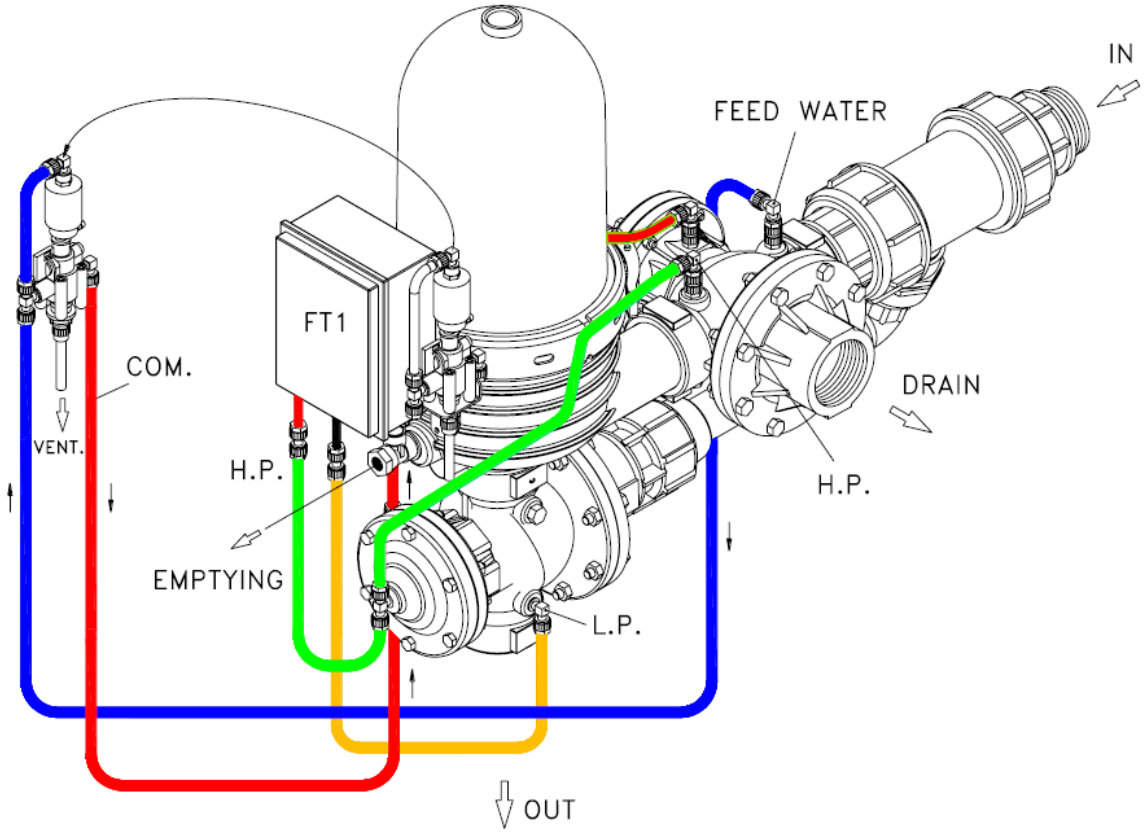

7. Maintenance & Contrôles périodiques

Remplacement des batteries 1.5V (SPIN KLIN version DC).

Les batteries 1.5V permettent l'alimentation de la carte de contrôle. Elles permettent d'effectuer 3000 cycles en moyenne, mais doivent être remplacées par mesure de précaution tous les 6 mois. Utiliser seulement une batterie de type ALKALINE.

1. Retirer le couvercle protégeant la carte électronique de contrôle. Déconnecter et remplacer la batterie usagée.
2. Brancher une nouvelle batterie en respectant les polarités.
3. Refermer le couvercle

ATTENTION : prendre des précautions pendant le fonctionnement du filtre car il peut passer en mode contre lavage sans prévenir.

4. Démarrer un cycle de contre lavage en déconnectant le tube basse pression du différentiel. Le reconnecter rapidement, un cycle de contre lavage va démarrer.
5. Vérifier que la phase de contre lavage se termine bien au bout d'une vingtaine de secondes.
6. Démarrer un nouveau cycle de contre lavage manuellement en tournant le sélecteur de l'embase du solénoïde vers la position Manuel (90° dans le sens des aiguilles d'une montre, voir Figure 2).

MANUEL DE REGLAGE RAPIDE POUR PROGRAMMATEUR AMC-6

- **Pour un contre-lavage manuel: appuyez sur** MANUAL **pendant 5 sec**
- **Pour un RESET (mode technicien): appuyez sur** MANUAL **pendant 5 sec**
- **Pour mettre en pause: appuyez sur** PAUSE **Pendant 5 sec * pour désactiver pause: appuyez sur** PAUSE **Pendant 5 sec**
- **Pour changer le temps de contre-lavage: appuyez sur** pour aller à l'icone et appuyez ou
  - **Spin Klin OPAL : 25 secondes**
  - **Spin Klin APOLLO : 40 secondes**
- **Pour voir le compteur de contre lavage : appuyez sur** pour aller à l'icone 8888 et appuyez
- **Pour régler l'intervalle entre les contre-lavages: appuyez sur** pour aller à l'icone DAYS HRS MIN 88888 ΔT et appuyez puis ou et appuyez
- **Pour changer d'autres paramètres entrez en mode technicien: appuyez** MANUAL + + pendant 5 sec (dans l'écran principal)
- **Pour changer le type de filtre:** dans l'icone appuyez sur **ou**
- **Pour changer le délai du DP: appuyez sur** pour aller à l'icone ΔP et appuyez ou
- **Pour changer le nombre de contre-lavages pour DP défaut: appuyez sur** pour aller à l'icone ΔP et appuyez ou
- **Pour activer une vanne principale: appuyez sur** pour aller à l'icone et appuyez ou pour activer ou non
- **Pour changer le délai vanne principale: appuyez sur** pour aller à l'icone T et appuyez ou
- **Pour activer toutes les vannes: appuyez sur** pour aller à l'icone et appuyez 6 fois
- **Pour changer le délai entre filtres: appuyez sur** pour aller à l'icone DLY et appuyez ou

ARKAL FILTOMAT AMIAD

Amiad Water Systems Ltd.
D.N. Galil Elyon 1, 12335, Israel

Tel: 972 4 690 9500
Fax: 972 4 690 9391

E-mail: info@amiad.com
Web: www.amiad.com

- **Remise à zéro du compteur: appuyez sur** pour aller à l'icone RESET et appuyez MANUAL pendant 5 sec
- **Pour revenir au paramétrage usine: appuyez sur** pour aller à l'icone RESET et appuyez + + pendant 5 sec
- **Pour revenir au mode Utilisateur (écran principal) : Appuyez** MANUAL + PAUSE pendant 1 sec

Amiad Water Systems Ltd.
D.N. Galil Elyon 1, 12335, Israel
Tel: 972 4 690 9500
Fax: 972 4 690 9391
E-mail: info@amiad.com
Web: www.amiad.com

Maintenance du filtre bypass Instructions :

1. Fermer la vanne d'entrée et relâcher la pression dans le circuit aval.
2. Desserrer les écrous plastique à l'aide de l'outil approprié.
3. Démonter la partie qui contient le filtre.
4. Retirer l'élément de filtration (tamis)..
5. Rincer ce tamis proprement.
6. Remonter l'ensemble en procédant en sens inverse (5 vers 2).
7. Ouvrir la vanne d'entrée 2".

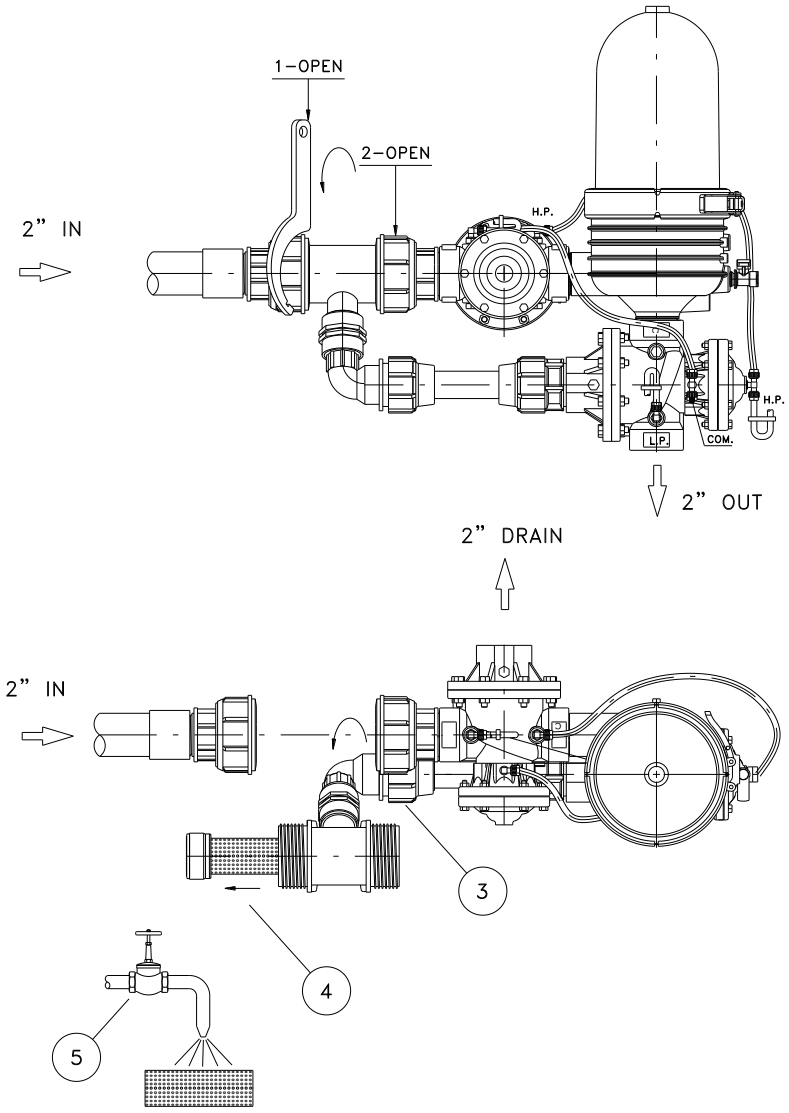

8. Spin Klin Compact 2"- Maintenance.

Maintenance Mensuelle

Vérification de la pression d'entrée et de sortie :

Si la différence de pression entre l'entrée et la sortie de la station dépasse 5 m / 7 PSI, activer le contre lavage manuellement. Si cette différence est encore présente après plusieurs contre lavages successifs ou lors de nouveaux contrôles, envisager une défaillance du système et se référer au chapitre 8.

Contrôler l'absence de fuites au niveau du manifold de drainage :

Si vous constatez une fuite d'eau au niveau du manifold de drainage pendant la phase de filtration, contrôler si la vanne de contre lavage n'est pas endommagée au niveau du clapet, ou si une particule bloque le bon fonctionnement de la vanne.

Contrôle de la performance de contre lavage du programmateur :

Verifier que les paramétrages du programmateur soient corrects et démarrer un cycle de contre lavage en déconnectant le tube basse pression du différentiel. Le reconnecter rapidement, un cycle de contre lavage va démarrer. Vérifier que la phase de contre lavage se termine bien au bout d'une vingtaine de secondes. Si problème se référer au chapitre 8.

Nettoyer le filtre manuel des commandes hydrauliques :

Fermez la vanne d'entrée du filtre des commandes hydrauliques. Libéré la pression statique en ouvrant la vanne de vidange situer sur le couvercle. Retirer le couvercle. Nettoyer l'élément filtrant et remonté le, fermer le couvercle, et ouvrir la vanne d'entrée.

Hivernage :

Pour éviter à la station de subir des dommages liés au gel en hiver, vidanger toutes les parties internes de la station et laisser les vannes ouvertes (démonter les têtes des vannes et laisser le corps de vanne ouvert). Vidanger totalement les tubings reliés au DP ou au programmateur et laisser le circuit ouvert.

Maintenance saisonnière – Nettoyage des disques.

Pour le nettoyage manuel des disques, suivre les étapes décrites ci-dessous :

Fermer l'arrivée d'eau après avoir réalisé un contre lavage. S'assurer que la station n'est pas sous pression, ouvrir le collier et retirer le bol (**Figure 1**).

Desserrer l'écrou papillon en partie supérieure de l'élément de filtration (**Figure 2**).

Retirer le cylindre supérieur (**Figure 3**).

Retirer les disques. Par facilité et pour ne pas en perdre utiliser un sac plastique (**Figure 4-5**).

Attacher tous les disques ensembles à l'aide d'une corde et tremper le tout dans une solution nettoyante (Acide chlorhydrique, chlore ou autre en fonction de la pollution). Se référer au chapitre "Recommandations pour le nettoyage des disques" (**Figure 6**).

Rincer complètement et longuement les disques à l'eau claire Vérifier que tous les disques ont bien été remontés, il ne doit pas en manquer : Quand tous les disques sont comprimés avec les mains, la partie supérieure doit correspondre avec le cercle de repérage marqué sur l'élément filtrant (**Figure 7**).

Remonter le cylindre et serrer l'écrou papillon (**Figure 8-9).**

Remonter le couvercle sur le corps en positionnant bien le joint (**Figure 10**).

Serrer le collier de blocage (**Figure 11**).

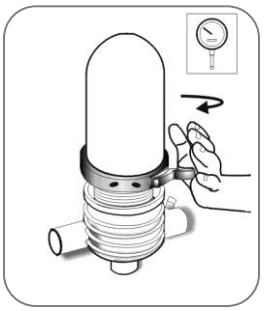

Figure 1

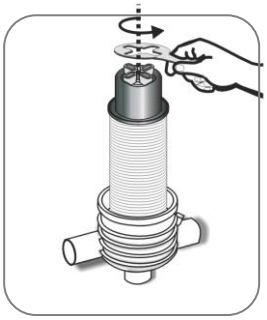

Figure 2

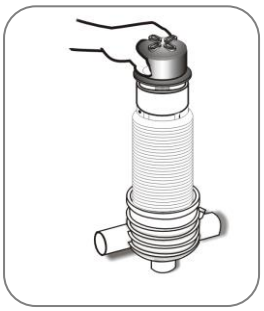

Figure 3

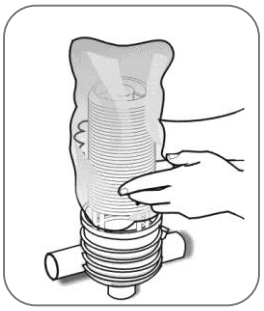

Figure 4

Figure 5

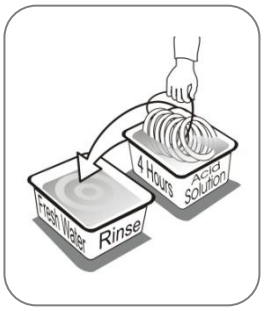

Figure 6

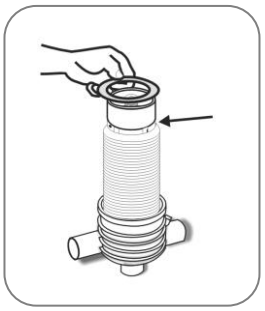

Figure 7

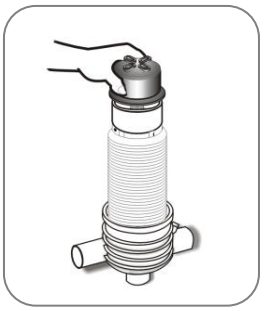

Figure 8

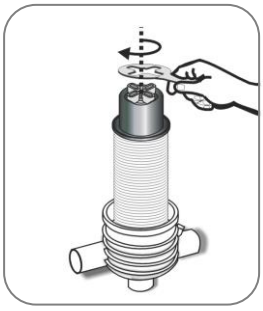

Figure 9

Figure 10

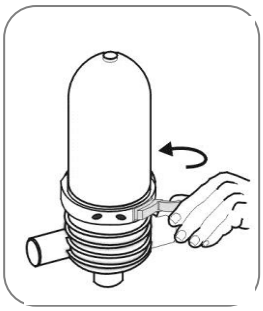

Figure 11

Attention :

En effectuant n'importe quelle maintenance saisonnière, service, ou le nettoyage des disques - Après avoir réalisé un contre lavage et fermé l'arrivée d'eau, assurez-vous que la station ne soit pas ou plus en pression !

A Noter:

- Avant de retirer le couvercle, vous pouvez rencontrer un phénomène de vide ce qui rend l'enlèvement du couvercle très difficile ou presque impossible.
- **Ne pas insérer des outils tranchants (objets) entre le couvercle et le corps ! Vous pouvez endommager le joint hydraulique et le filtre !**
- Pour retirer le couvercle facilement – **Vous devez ouvrir le drain du filtre correspondant** !
- Vous pouvez vider le filtre par le robinet de vidange situé sur le corps une fois le filtre vide, le couvercle peut ensuite être retiré en toute sécurité et facilement.

Recommandations pour le nettoyage de disques colmatés :

Des dépôts peuvent causer le colmatage des rainures des disques. La formation de ces dépôts dépend de la qualité de l'eau filtrée et des conditions environnementales comme la température, le PH, la dureté, la durée de filtration ou autres…

Les dépôts les plus communs sont :

- Des dépôts biologiques ou organiques (pâtes ou gelées de couleur marron, beige ou verte)
- Dépôts rougeâtres d'oxydes de fer ou autres.
- Des Carbonates ou calcaires (dépôts blancs ou gris)
- Des combinaisons de ces principaux dépôts

Si ces dépôts ne peuvent pas être totalement éliminés par un prétraitement de l'eau à filtrer, nous recommandons de suivre cette procédure :

Matériel et recommandations :

- Des locaux bien ventilés.
- 2 Petits containers (1 litre), 2 gros containers (15 litres) et un sac plastique, tous résistants aux acides, idéalement en polyéthylène.
- Une attache plastique ou ficelle pour contenir les disques.
- Hypochlorite de sodium NaOCl.
  Liquide fortement oxydant, de concentration commerciale : 10%.
  Oxyde et détruit les dépôts de type organiques.
- Acide chlorhydrique HCl.
  Liquide très corrosif, concentration commerciale : 30%.
  Dissous les oxydes, le fer, les dépôts de calcaire et autres.
- Equipement de sécurité : Lunettes, gants, blouse avec manches longues, pantalon, chaussures adaptées. Couvrir le corps pour se protéger des éclaboussures.

ATTENTION !

Quand vous travaillez avec des produits chimiques :

- Equipez-vous des pieds à la tête.
- Travaillez dans un environnement ventilé.
- Suivre les instructions des fabricants.

Nettoyer les dépôts organiques et biologiques :

- Ouvrir le filtre et retirer les disques.
  Attention – Ne jamais ouvrir le filtre lorsque celui-ci est sous pression.
- Utiliser le sac plastique pour “capturer” tous les disques puis les attacher.
- Préparer une solution d’Hypochlorite de sodium à 5 % :
  1) Ajouter 5 litres d’eau dans un des deux gros containers.
  2) Ajouter 5 litres d’Hypochlorite de sodium (10 %) dans l’eau.
- Tremper les disques dans cette solution en s’assurant que toutes les faces sont imprégnées. Pour permettre un meilleur nettoyage, agiter les disques.
- Temps de contact avec la solution nettoyante : 8 Heures.
- Retirer les disques de la solution et avec précaution, les placer dans le second container et les rincer abondamment avec de l’eau claire avant de les remonter dans la station.
- Il est recommandé de rincer une nouvelle fois les disques sur l’élément filtrant avant de resserrer le tout.

La solution peut être utilisée pour nettoyer plusieurs jeux de disques. Comme l'efficacité de la solution se détériore, il peut être nécessaire de laisser tremper les disques plus longtemps.

Dépôts de carbonates de calcium ou d'oxydes de fer :

- Ouvrir le filtre et retirer les disques.
  Attention – Ne jamais ouvrir le filtre lorsque celui-ci est sous pression.
- Utiliser le sac plastique pour "capturer" tous les disques puis les attacher.
- Préparer une solution à 5 % d'acide chlorhydrique :
  1) Ajouter 10 litres d'eau dans un des deux gros containers.
  2) Ajouter progressivement 2 litres d'Acide Chlorhydrique (30 %) dans l'eau.
- ATTENTION : Le Carbonate de calcium peut réagir violemment avec l'acide. Tremper les disques dans cette solution en s'assurant que toutes les faces sont imprégnées. Pour permettre un meilleur nettoyage, agiter les disques.
- Temps de contact avec la solution nettoyante : 1- 8 heures.
- Retirer les disques de la solution et avec précaution, les placer dans le second container et les rincer abondamment avec de l'eau claire avant de les remonter dans la station.
- Il est recommandé de rincer une nouvelle fois les disques sur l'élément filtrant avant de resserrer le tout.

La solution peut être utilisée pour nettoyer plusieurs jeux de disques. Comme l'efficacité de la solution se détériore, il peut être nécessaire de laisser tremper les disques plus longtemps.

Nettoyer des dépôts combinés :

Si la composition du dépôt n'est pas connue, procéder comme suit :

- Prélever 5 disques pour effectuer un test.
- Placer 2 disques dans une solution à 5 % d'Hypochlorite de sodium.
  Préparation de la solution :
  Pour 1 volume d'eau placé dans le petit récipient, ajouter un volume d'Hypochlorite de sodium (10 % NaOCl).
- Placer 2 disques dans une solution d'acide chlorhydrique à 5 %.
  Préparation de la solution :
  Pour 2½ volume d'eau (= 500ml) placé dans le petit récipient, ajouter progressivement un ½ volume (=100 ml) d'acide (30% HCl).
- Conserver un disque pour référence.

- Observer le processus de nettoyage:
  Si l'une des solutions nettoie le disque, suivre la procédure correspondante en suivant les instructions de la page précédente. Sinon poursuivre le test comme suit :
- Retirer les deux disques de chacune des deux solutions, les rincer à l'eau claire, puis les placer
  dans la solution (s'ils ont été dans l'acide, les placer dans le chlore et vice versa).
- Contrôler le processus de nettoyage :
- Si l'un des deux traitements, avec l'ordre définit, permet de nettoyer complètement les disques, effectuer à grande échelle les deux étapes de nettoyage en respectant l'ordre qui a amené la plus grande efficacité.

ATTENTION : bien rincer les disques à l'eau claire entre les deux étapes !

Si le processus de nettoyage, effectuer dans un sens ou dans l'autre, ne procure pas d'amélioration, envoyer des échantillons à notre laboratoire pour étude.

8. Troubleshooting

Pas d'opération de contre lavage :

Vérifier la pression amont et aval

↓

Vérifier et nettoyer le filtre de la commande hydraulique

↓

Vérifier le programmateur- Effectuer un cycle de nettoyage manuel.

- Pas de transfert de la commande
  - Vérifiez la source électrique, remplacez la batterie si nécessaire.
- Fonctionne correctement
- Certaines commandes ne fonctionnent pas
  - Vérifiez la source électrique, remplacez la batterie si nécessaire.
  - Vérifier le raccordement électrique des solénoïdes et réparer ou remplacer le solénoïde

Vérifié l'accélérateur hydraulique.

- Commande pas reçue.
  - Vérifier le tube 8mm de commande.
- Fonctionne correctement
- Reçoivent la commande
  - Réparer ou remplacer l'accélérateur si besoin

Vérifier les vannes.

- Commande pas reçue.
  - Vérifier le tube de commande de l'alimentation en eau
- Reçoivent la commande
  - Retirer le couvercle de la vanne
    Vérifier la membrane et le piston.
    Remplacer si nécessaire
  - Vérifier et nettoyer le manifold de drainage.

Contacter votre distributeur local.

Identification des dysfonctionnements dans les stations Opal Spin Klin 2".

Contre lavage continu ou répétitif.

Contre lavage continu.

↓

Déconnectez les tubes de contrôle des vannes

↓

- Transfert de commande
  - ↓ Vérifiez le programmateur.
    - Pas de transfert de commande.
      - ↓ Vérifier le solénoïde
        - Pas de transfert de commande.
          - ↓ Vérifier l'accélérateur
            - Pas de transfert de commande.
              - ↓ **Contacter votre distributeur local.**
            - Transfert de commande Remplacer l'accélérateur
        - Transfert de commande Remplacer le solénoïde
    - Transfert de commande Remplacer le programmateur
- Pas de transfert de commande.
  - ↓ Déconnectez le tube de drainage
  - ↓ Localisez la vanne en panne. En retirer une particule qui pourrait la bloquer et réparer la vanne si nécessaire.

Cycles de contre lavage non-stop.

↓

Vérifiez la pression amont et aval
Vérifier le DP et le Remplacer si nécessaire
Vérifier le programmateur.

↓

Contacter votre distributeur local.

9. Pièces détachées Filtre Spin Klin Compact 2"

Liste des pièces détachées

N°	DESCRIPTION	Référence ARKAL	Référence NETAFIM	Qté
1	Filtre SK seul complet	1225 0_ _ _		1
2	Vanne BERMAD 350S/2x 2”	5062 0224	**71000-012800**	2
3	Manchon 1” 1/4	5022 5011		1
4	Raccord mâle 40*2”	5022 5042		1
5	Ø 40 PE	2253 2265		265 mm
6	Coude 40* 1” ¼ M	5022 3041		1
7	Manchon filtrant 2”	1899 0051	**70620-007750**	1
8	Té 8 x 1/8”	5078 0026	**76400-004400**	2
9	Coude 8 x ¼”	5078 0036	**76400-003500**	1
10	Filtre interne ¼“	5052 0002	**NFI2**	2
11	1/8” x 1/8” réduction f/m	5078 0066		2
12	2” SK corps complet	2224 0254		1
13	Coude 1/8” * 8mm	5078 0034	**76400-003400**	1
14	Vannette a bille ¼” x ½”	5054 0212		1
15	Conn. 8*1/8’’	5078 0064	**76400-001100**	1
16	Prise de pression	2511 0103	**70620-005100**	1
17	Joint prise de pression	5006 0004	**70620-005880**	1

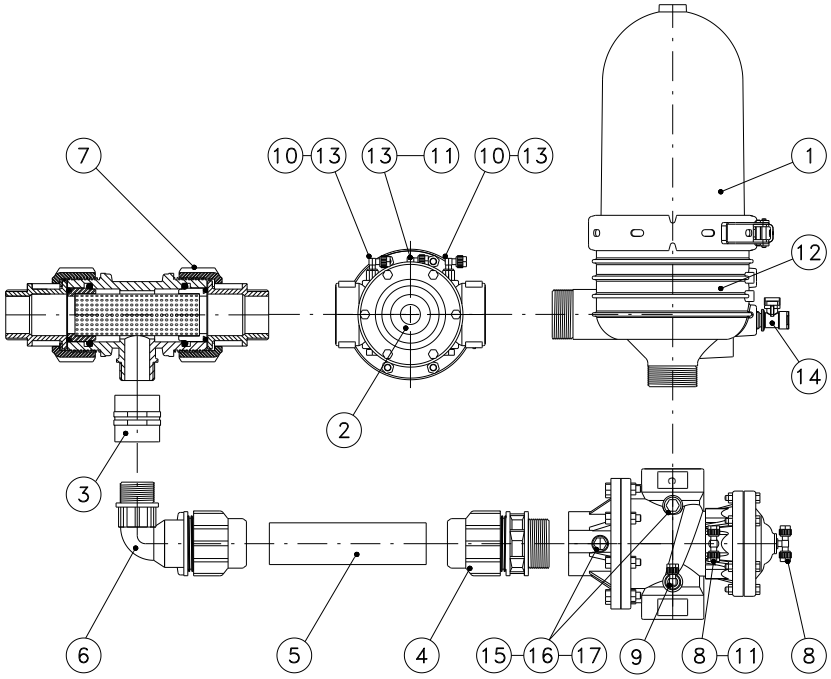

Liste des pièces détachées.

N°	Référence NETAFIM	Référence ARKAL	DESCRIPTION
1	**70620-002100**	**2501-0210**	Couvercle
	70620-002320	**2501-9210**	Couvercle transparent
2	**70620-004000**	**5005-0002**	Joint du couvercle
3	**70620-004700**	**5042-0030**	Collier de fermeture
4	**70620-003600**	**2199-1002**	Elément complet
4.1	**NESPINPD1**	**2506-0224**	Ecrou Papillon
4.2	**NESPINPD2**	**2506-0226**	Cylindre
4.3		**2530-0216**	Piston
4.4		**2253-1225**	Joint polypropylène
4.5	**Voir tarif**	**2022-1___**	Jeu de disques
4.6	**NSPINPD42**	**5076-0009**	Baguette inox
4.7		**5006-0008**	Membrane conique
5		**2234-0324**	Base de l'élément+joint
5.1		**5003-2234**	Joint de la base 2-234
5.2		**2503-0324**	Base de l'élément
5.3		**5003-2237**	Joint de la base 2-237
6		**2224-0253**	Corps complet 2" victaulic
6.1		**2500-0252**	Corps nu fileté
6.2		**2500-0253**	Corps nu victaulic
7	**70620-007900**	**5076-0028**	Clefs écrou papillon
8	**70620-008000**	**5076-0019**	Clefs élément

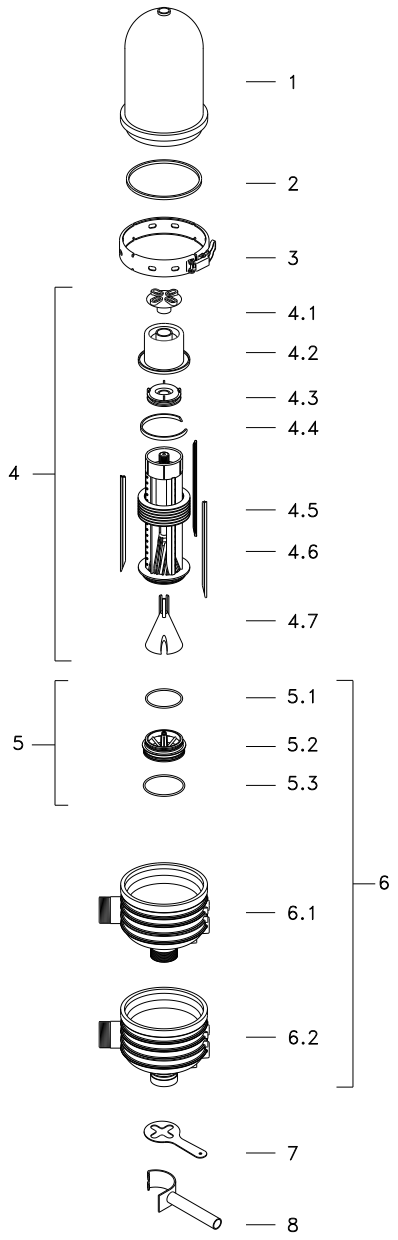

FT-1 PROGRAMMATEUR DC

N°	DESCRIPTION	Référence ARKAL	Référence NETAFIM	Qté
1	Filtron FT-1 Complet DC	1907 DC01G2TI	**COCOLAFT1DPDC**	1
1.1	Filtron FT – 1	5073 0023	**COCOLAFT1DC**	1
1.2	1.5 Volt Battery	5072 0014		4
2	Solénoïdes 12v DC	2254 1514	**SPINSOBA12DCSE**	1
3	Sensor DP	5073 6014	**CAPDPFT1**	1
4	Raccord 8mm x 6mm	5078 0001	**RDP86**	2
5	Coude 1/8” * 8mm	5078 0034	**76400-003400**	2
6	Té 8mm x 8mm x 1/8”	5078 0026	**76400-004400**	1

FT-1 PROGRAMMATEUR AC

N°	DESCRIPTION	Référence ARKAL	Référence NETAFIM	Qté
1	Filtron FT-1 Complet AC	1910 AC01B2TI	**COCOLAFT1DPAC**	1
1.1	Filtron FT – 1	5073 0031	**COCOLAFT1AC**	1
2	Solénoïdes GEMSOL 24 VAC	5074 2375	**SPINSOL24VAC**	1
3	Sensor DP	5073 6014	**CAPDPFT1**	1
4	Raccord 8mm x 6mm	5078 0001	**RDP86**	2
5	Coude 1/8” * 8mm	5078 0034	**76400-003400**	2

Vannes de contre lavage pour Spin Compact 2"
Vanne plastique 350S.

Ref NETAFIM France = 71000-012800

No.	Référence NETAFIM	Référence ARKAL	Description
1		5062 0224 01	Corps avec assise
1.1		5062 1237 114	Ecrou inox
1.2		5062 1231 05	Rondelle inox
1.3		5062 0224 13	Boulon inox
2	71020-006355	5062 0228 02	Intérieur complet
2.1		5062 0224 21	Ecrou inox
2.2		5062 0226 23	Clapet
2.3	71020-003315	5062 0224 24	Joint du clapet
2.4		5062 3222 102	joint
2.5		5062 0226 26	Guide conique
2.6		5062 0224 27	Axe piston
2.7	71020-006040	5062 1237 110	Joint O-ring
2.8	71020-006050	5062 0022 208	Joint O-ring
2.9		5062 0022 207	Ecrou inox
2.10		5062 3222 109	Bol de membrane
2.11		5062 0022 205	Rondelle
2.12		5062 0224 213	Disque supérieur
2.13	71020-006350	5062 3222 111	membrane
2.14		5062 0224 215	Petit Disque
2.15		5062 3222 113	Ecrou inox
2.16		5062 3222 115	ressort
2.17		5062 3222 116	Couvercle gris
2.18		5062 3222 117	Rondelle inox
2.19		5062 3222 114	Ecrou inox
3		5062 0224 03	Sortie drain complète

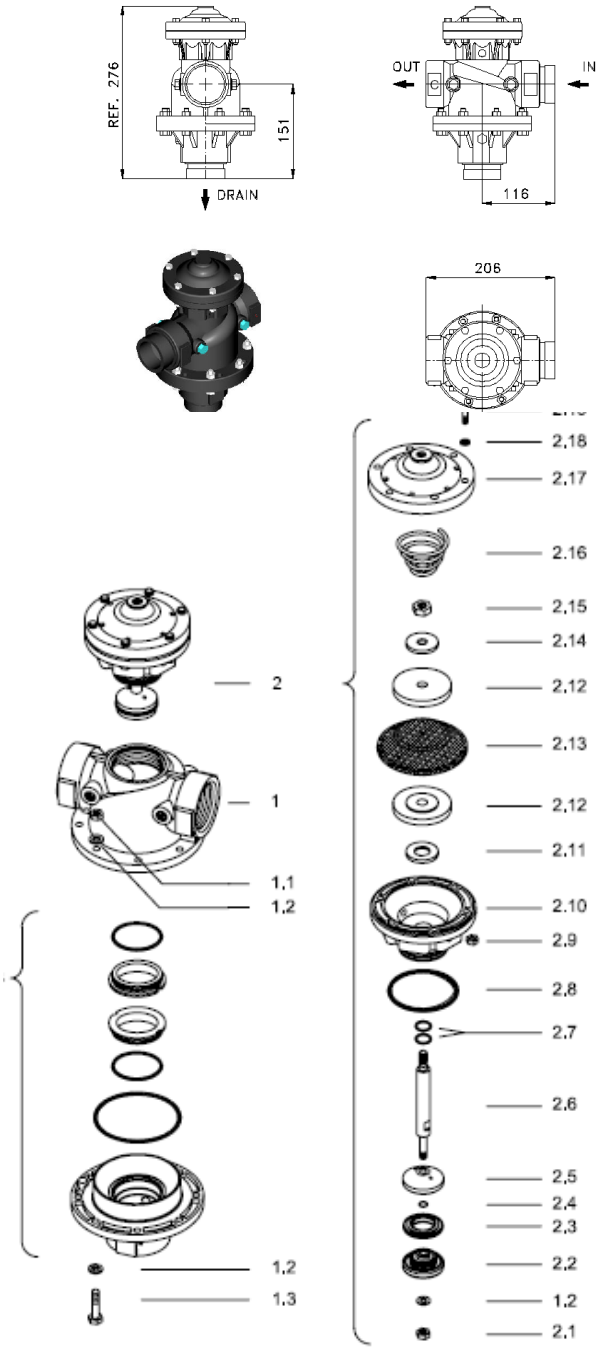

Différentiel de pression United : Electric Differential Pressure Switch Gauge, Type: 2414945 N.O.

CARACTERISTIQUES:

A. Boîtier en polyester renforcé.
B. Couvercle en acier inoxydable.
C. Prise de pression en POLYSULPHONE ¼'' taraudés B.S.P marquées HIGH (Amont) & LOW (Aval).
D. Une molette permettant un ajustement précis et visuel de la différence de pression désirée.
E. Un support de montage.
F. Un câble de raccordement au contrôleur.

INSTALLATION:

1. Positionner le DELTA P correctement avec le couvercle inox sur le dessus
2. Raccorder le câble au contrôleur. +/- N'ont pas d'importance.
3. Connecter les prises de pression HIGH ET LOW. HIGH à l'entrée du filtre et LOW à la sortie du filtre.
4. Régler le DELTA P sur la différence de pression souhaitée à l'aide de la molette 6 PSI (environ 400 grammes) eST la valeur de réglage recommandée.
5. Vous pouvez simuler un signal du DELTA P en déconnectant la prise de pression LOW.

NOTA : Ne pas dépasser la pression différentielle ou statique de 150 PSI (10 Bars)

∗ 1 BAR = 14 PSI

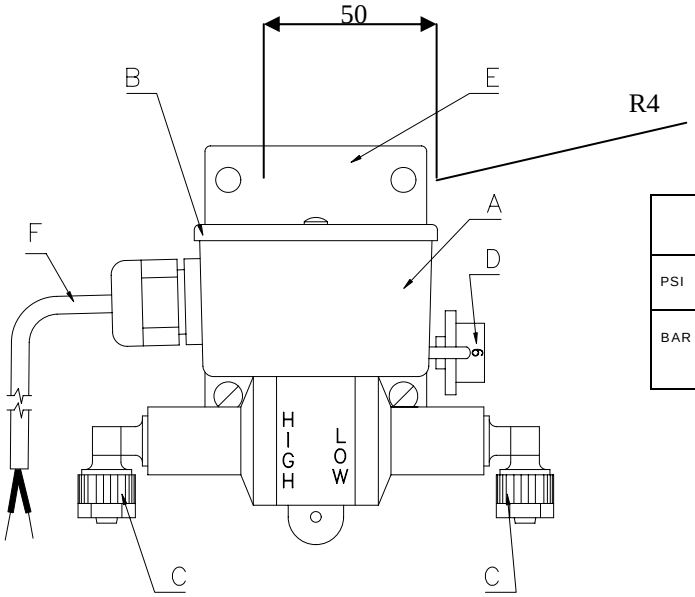

EQUIVALENCES							
PSI	3	5	10	15	20	25	30
BAR	0.20	0.35	0.69	1.03	1.37	1.72	2.06

Conditions de garantie

ARKAL FILTRATION SYSTEMS (“ARKAL FILTRATION SYSTEMS”) garantie à l’utilisateur final, le client qui a acheté l’équipement au travers d’un des distributeurs officiels, que tous les composants sont sans défauts matières ou main d’œuvre pour la durée de temps définie ci-dessous. dans la limite ou ces équipements auront été installés et utilisés conformément aux recommandations fabricant et maintenus selon les procédures contenues dans ce manuel ainsi que les instructions délivrées par les distributeurs officiels NETAFIM France.

Chaque produit pour lequel une preuve de mauvais fonctionnement sera communiqué dans le délai d’une année après la date effective de livraison aux entités représentantes ou directement à ARKAL FILTRATION SYSTEMS fera l’objet d’un remplacement ou d’une réparation effectués en garantie. Le recours devra être réalisé obligatoirement avant un délai de 30 jours qui suit la découverte du dysfonctionnement

ARKAL FILTRATION SYSTEMS ne peut pas être tenu responsable des autres préjudices directs ou indirects quelque soient leurs natures et résultantes directement ou indirectement du mauvais fonctionnement de l’équipement. ARKAL FILTRATION SYSTEMS ne peut également être tenu responsable des frais inhérents au remplacement du matériel, qui reste à la charge de l’acheteur.

Cette garantie ne couvre pas les dommages ou pertes causées par des négligences ou des abus, ou des actes de vandalisme, ni sur des parties qui auraient pu être endommagées lors des modifications ou des réparations effectuées par le client, et qui n’auraient pas fait l’objet d’une autorisation préalable des représentants d’ARKAL FILTRATION SYSTEMS.

Cette garantie ne s’étend pas aux pièces ou parties utilisées par ARKAL FILTRATION SYSTEMS et fabriquées par d’autres, dont la garantie est celle appliquée par le fabricant.

Aucun agent ou représentant ne doit prendre la décision de modifier les termes de cette garantie ou d’ajouter la moindre clause ou restriction ou au contraire de l’étendre sans l’autorisation préalable de ARKAL FILTRATION SYSTEMS

AUCUNES AUTRES GARANTIES, ECRITES OU IMPLICITES, NE PEUVENT ETRE DONNEES EN LIEU ET PLACE DE CELLE CI QUI EST LA SEULE VALABLE ET RECONNU PAR LE FABRICANT DU MATERIEL, A SAVOIR ARKAL FILTRATION SYSTEMS.