FICHE PRODUIT

www.bf-light.com

Référence produit : **BF-UL12WW**

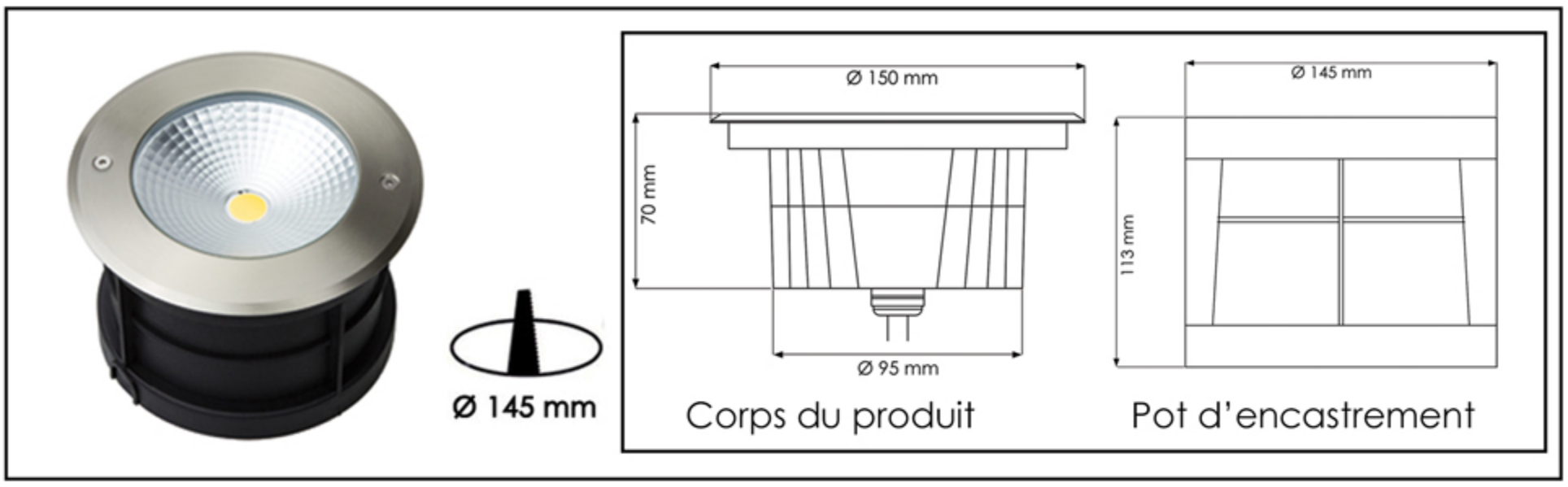

Type de produit :

- Encastré de sol, 12 Watts - IP67 - Collerette INOX 316L
- Blanc chaud 3000°K - 1575 Lumens
- Fourni avec un connecteur étanche
- Fourni avec un mètre de câble
- Pot d'encastrement inclus

Caractéristiques Techniques :

Puissance	12 W
Température de couleur	Blanc chaud 3000°K
Angle faisceau	120°
Flux lumineux	1575 Lumens
Indice de protection (IP)	IP67

Dimmable	Non
Alimentation	AC100-240V
Durée de vie	50 000 Heures
Classement énergétique	A++

Dimensions	Voir schéma ci dessus
Couleur	Collerette Inox / Corps noir
Matériaux	Inox 316 L / PVC
Garantie	3 ANS

Pour l'installation de ce produit en encastré de sol, merci de respecter nos «**Préconisations d'installations des encastrés de sol**» document télécharchargeable ou consultable depuis notre site internet.