Fiche technique

Fig. 2860

Disconnecteur

Type BA

Applications et caractéristiques générales

• Un disconnecteur à zone de pression réduite contrôlable BA comprend :

. *trois zones de pression : amont , intermédiaire et aval*

. *deux dispositifs de non-retour indépendants séparant la zone intermédiaire de chacune des autres zones, normalement fermés hors eau*

. *un dispositif de décharge (à l'air libre) dans la zone intermédiaire , normalement ouvert en situation hors eau*

• Notre disconnecteur à zone de pression réduite contrôlable BA, certifié NF Antipollution et intégré dans un ensemble de protection, est destiné à la protection des réseaux d'eau public contre les retours de fluide pollués de catégories 4 comme défini dans la norme NF EN 1717 de Mars 2001.

Caractéristiques techniques

DN		Réf	Groupe acoustique
"	mm		
1/2	15	**149B3680 ***	II
1/2	15	**149B3880**	II
3/4	20	**149B3881**	I
1'	25	**149B3882**	II
1 1/4	32	**149B3883**	II
1 1/2	40	**149B3884**	-
2	50	**149B3885**	-

* : version intégrateur/OEM

• **Raccordement** : Raccord mâle BSP conique à écrou tournant

• **Pression de fonctionnement admissible PFA en eau** 10 bar

• **θ maxi** 65° C

• **Fluides admis** : Eaux claires

• **Agréments** : NF ACS

• **Normes construction internationales** :

EN 1717 - EN12729
Raccordements filetages suivant NF EN 10226-1 ou ISO 7.1

Encombrement

DN	A	B	C	D	F	Poids
"	mm	mm	mm	mm	mm	kg
1/2*	63,5	130	73	116,5	20	1,05
1/2	59,5	173	80	116	20	1,02
3/4	78	192	90	154	32	1,54
1	94	235	91	161	32	2,40
1 1/4	100	254	109	205	40	3,20
1 1/2	100	295	113	205	40	4,60
2	144	352	123	214	50	7,30

* : version intégrateur/OEM

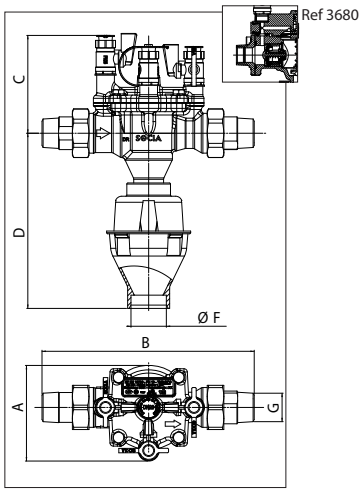

Fiche technique — Fig. 2860 - Disconnecteur BA

Nomenclature et matériaux

REP.	PIÈCES	MATIÈRES	
		DN15	AUTRES DN
1	Corps	LAITON	LAITON
2	Chapeau		
3	Douille		
4	Ecrous		
5	Joint de douille	EPDM	EPDM
6	Clapet amont	Pièces plastiques : PPO Joints : EPDM Ressort : INOX	Pièces plastiques : PAA 40% FV Joints : EPDM/SILICONE Ressort : INOX
7	Clips amont	INOX	PPA 40% FV
8	Clips aval	INOX	PPA 40% FV / INOX
9	Clapet aval	Pièces plastiques : PPO/POM Joints : NBR/EPDM Ressort : INOX	Pièces plastiques : PAA 40% FV Joints : EPDM/SILICONE Ressort : Inox
10	Soupape	LAITON Joints : EPDM Ressort : INOX	Pièces plastiques : PAA 40% FV Joints : EPDM/Silicone
11	Siège soupape	-	PAA 40% FV
12	Ressort soupape	-	INOX
13	Joint de prise de pression	-	EPDM
14	Vannes	LAITON	LAITON
15	Vis	INOX	INOX
16a 16b	Entonnoir	PVC	PVC

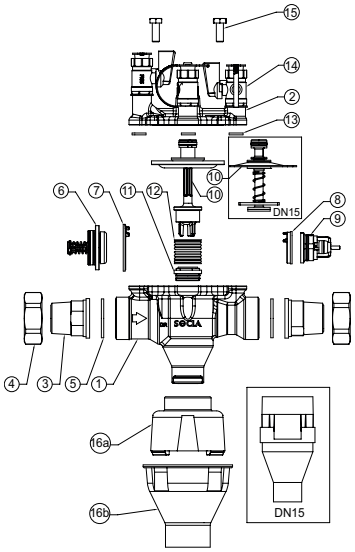

Installation et maintenance

- Ce disconnecteur fait l'objet de la part du propriétaire de l'installation à protéger, à l'autorité sanitaire :
  . d'une déclaration préalable d'intention de pose, deux mois avant la réalisation des travaux
  . d'une déclaration de mise en service
  . d'un contrôle annuel (maintenance), y compris les éléments annexes qui constituent l'ensemble protection, dont les résultats sont communiqués àl'autorité sanitaire
- Si un piquage doit être réalisé à l'amont presque immédiat du disconnecteur, prévoir un clapet de non retour entre le piquage et le disconnecteur
- Toujours manoeuvrer la vanne amont doucement pour une mise en pression
- Exigences d'installation :

- le dispositif doit être aisément accessible,
- il ne doit pas être installé dans des emplacements inondables,
- il doit être installé dans un environnement aéré (atmosphère non polluée),
- la vidange doit pouvoir recevoir le débit de décharge,
- il doit être protégé contre le gel ou les températures extrêmes

Implantation : il est obligatoire d'installer :

- à l'amont de l'appareil : une vanne d'arrêt et un filtre avec robinet de rinçage
- à l'aval de l'appareil : une vanne d'arrêt

(Voir manuel technique fourni avec l'appareil)
Protection au point de connection du réseau public potable.

Caractéristiques de fonctionnement

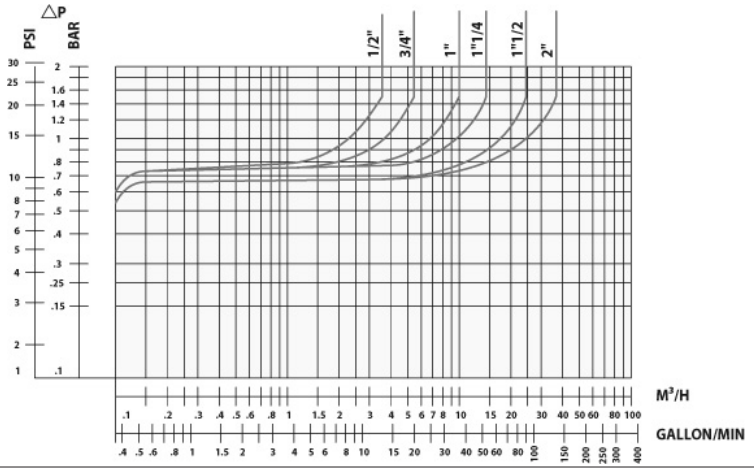

Les modifications, erreurs et fautes d'impression ne peuvent donner lieu à aucun dédommagement. Socla se réserve le droit de modifier ses produits sans préavis. Toutes les marques de ces produits sont la propriété des compagnies respectives. Tous droits réservés.

Socla SAS

365 rue du lieutenant Putier
71530 VIREY LE GRAND
Adresse postale : CS 10273
71107 CHALON SUR SAONE Cedex

Téléphone : 33 3 85 97 42 42
Fax : 33 3 85 97 97 42
http://www.socla.com
e-mail:contact@socla.com