Position	Quantité	Description
	1	**Unilift AP50.50.08.A1.V**

Note ! La photo produit peut différer du produit réel

Référence: 96010984
Pompe submersible de relevage

Pompe monocellulaire en acier inoxydable avec orifice de refoulement vertical et moteur submersible 1-phasé totalement fermé (classe d'isolation : F) et équipée d'une protection thermique.

La pompe est équipée d'une crépine d'aspiration, d'un régulateur de niveau pour fonctionnement automatique.

Roue de type VORTEX pour un passage de 50 mm et le pompage d'eaux souterraines, d'eaux de surface, d'eaux de pluie...

Double garniture mécanique et chambre intermédiaire remplie d'une huile spéciale non toxique.

La pompe est équipée d'une chemise pour un refroidissement continu du moteur par le liquide pompé et de roulements à billes pré lubrifiés à vie.

La pompe est équipée d'une poignée et est prête pour utilisation; elle est fournie avec 10 m de câble d'alimentation. Ce dernier est muni d'une prise étanche évitant à l'humidité de pénétrer dans les enroulements du stator.

Liquide:

Liquide pompé:	Tout liquide newtonien
Plage température liquide:	0 .. 55 °C
Masse volumique:	998.2 kg/m³

Technique:

Type de roue mobile:	VORTEX
Taille maximum des impuretés:	50 mm

Matériaux:

Corps de pompe:	Acier inoxydable DIN W.-Nr. 1.4301 AISI 304
Roue mobile:	Acier inoxydable DIN W.-Nr. 1.4301 AISI 304

Installation:

Refoulement pompe:	Rp 2
Profondeur maximum d'installation:	7 m

Donnée électrique:

Type de moteur:	PSC
Puissance absorbée - P1:	1.3 kW
Fréquence d'alimentation:	50 Hz
Tension nominale:	1 x 230 V
Courant nominal:	5.9 A
Cos phi - Facteur de puissance:	0.99

Position	Quantité	Description
		Vitesse nominale: 2790 mn-1 Capacité Condensateur - Fonctionnement: 16 µF/400 V Indice de protection (IEC 34-5): IP68 Classe d'isolement (IEC 85): F Longueur du câble: 10 m Type de fiche câble: SCHUKO **Autres:** Poids net: 15.9 kg Poids brut: 16.7 kg Danish VVS No.: 391321312 Swedish RSK No.: 5885793 Norwegian NRF no.: 9045685 Country of origin: HU Custom tariff no.: 84137021

96010984 Unilift AP50.50.08.A1.V 50 Hz

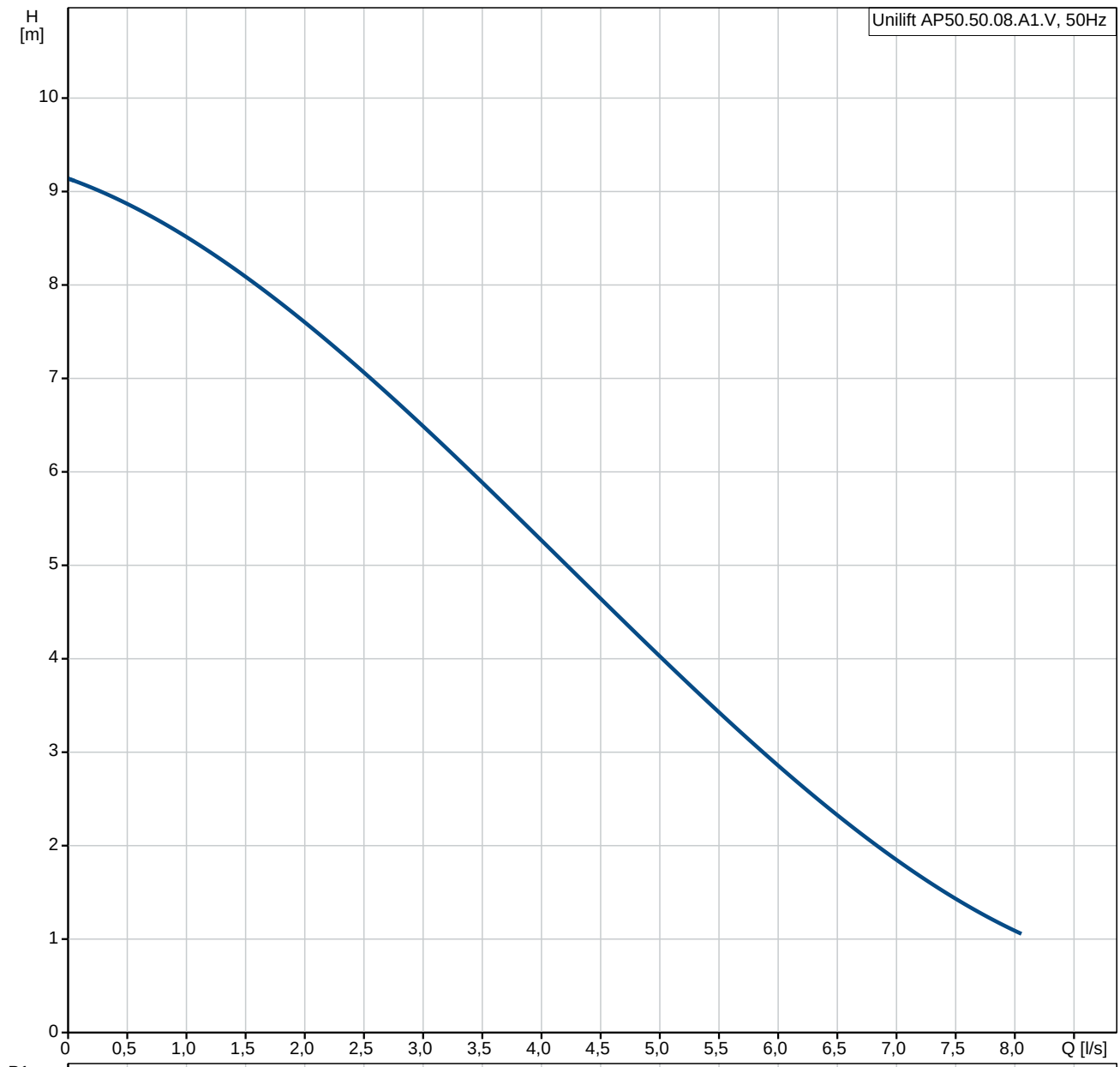

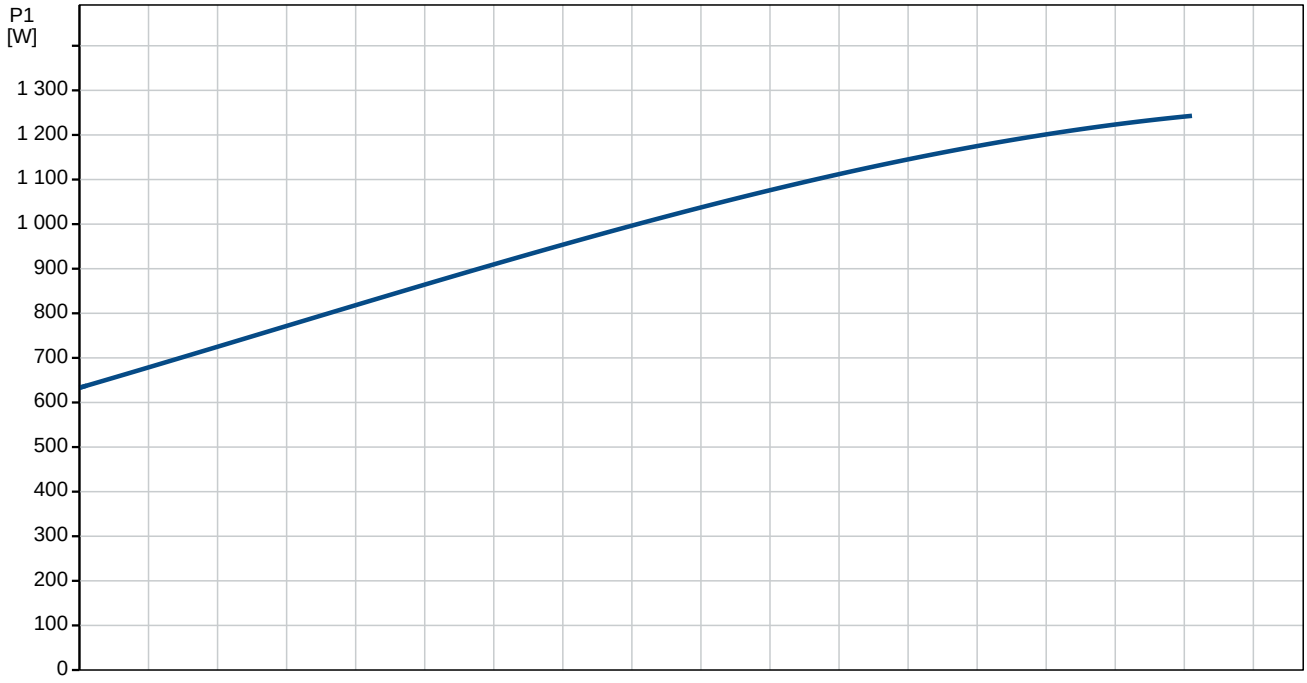

96010984 Unilift AP50.50.08.A1.V 50 Hz

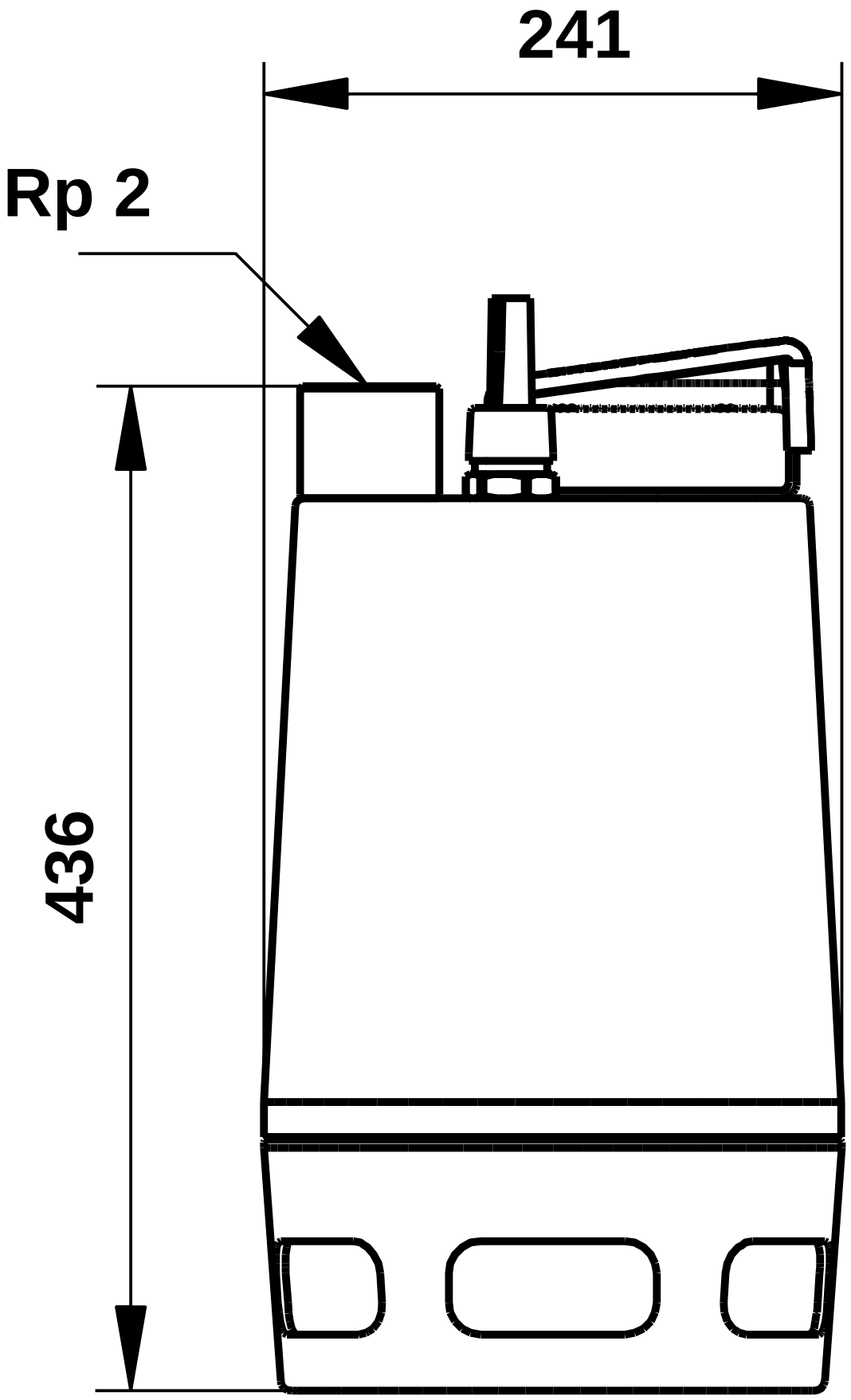

Remarque:toutes les unités sont en [mm] à moins que d'autres unités soient énoncées.
Mise en garde: ce dessin d'encombrement simplifié ne montre pas tous les détails.

96010984 Unilift AP50.50.08.A1.V 50 Hz

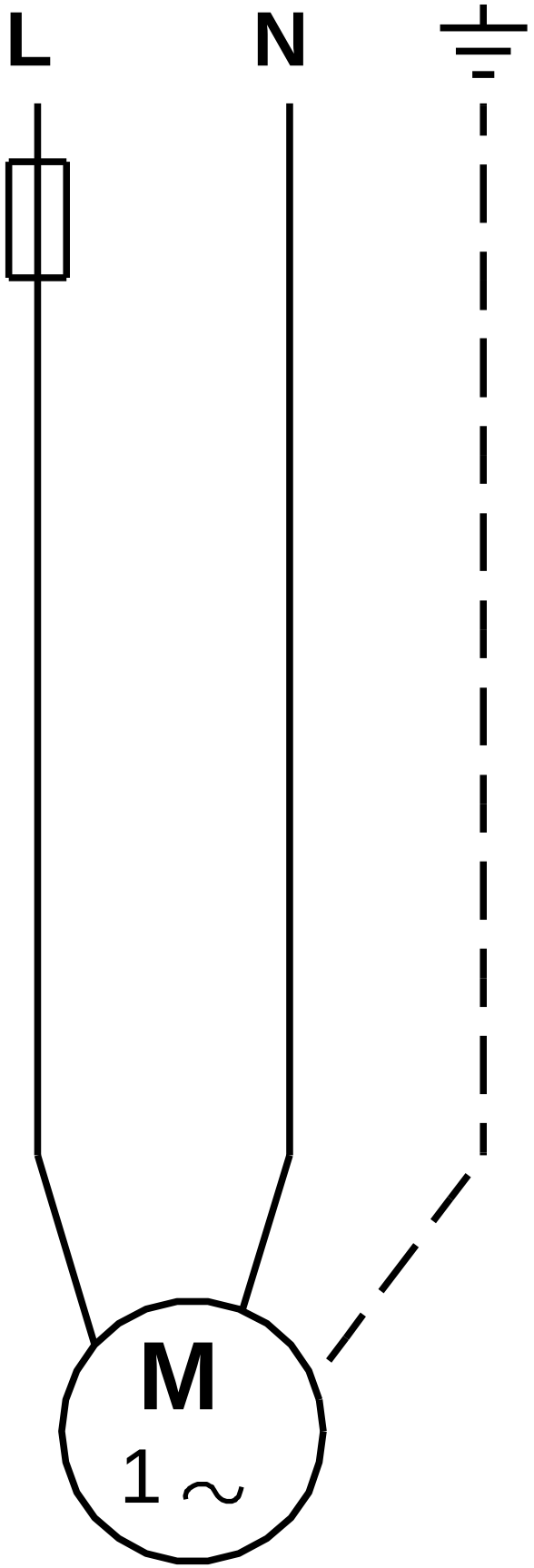

Note ! Toutes les unités sont en [mm] sauf précision contraire.