Etau réglable | Série 80 avec serre-tubes

87

Etau réglable serre tube fixe 87-150

Plus d'infos

Newsletter : inscrivez-vous

Facebook

Caractéristiques

- Fabrication française. T = base tournante. Parfaite stabilité de l'étau tournant, grâce à la faible hauteur et au large piétement de la base. Dispositif incorporé pour le serrage horizontal des tubes et profilés cylindriques ou prismatiques.
- Tête de coulisse forgée.
- Coulisse prismatique en acier au manganèse h.l.e.
- Partie fixe moulée avec tas dressé faisant office d'enclumette.
- Vis de serrage forgée, à filets trapézoïdaux roulés, entièrement brunie noire.
- Mors rapportés interchangeables en acier au chrome-molybdène, cémentés, trempés.
- Vis de réglage en laiton.
- Base tournante en acier estampé à froid.
- Serrage vertical des pièces longues facilité par le dégagement latéral des mâchoires par rapport à la coulisse.
- Dispositif de réglage du parallélisme et de rattrapage de jeu.

Données techniques

Référence	Long	Larg	H	OUV	a	Diamètre min/max	c	L	d	Poids	Type	Cond
87	448 mm	141 mm	180 mm	185 mm	92 mm	22/90 mm	50 mm	150 mm	114 mm	14,5 kg	fixe	1
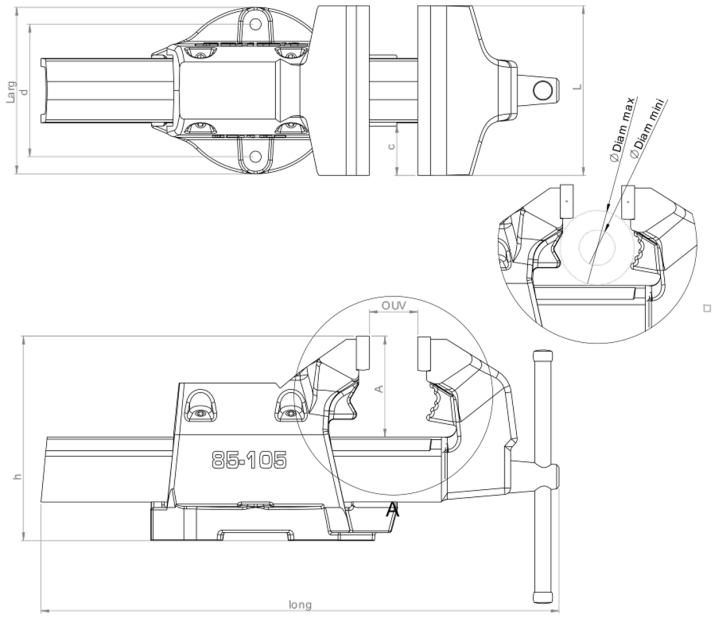
Plan technique de la gamme Etau d'établi Série 80 avec serre-tubes