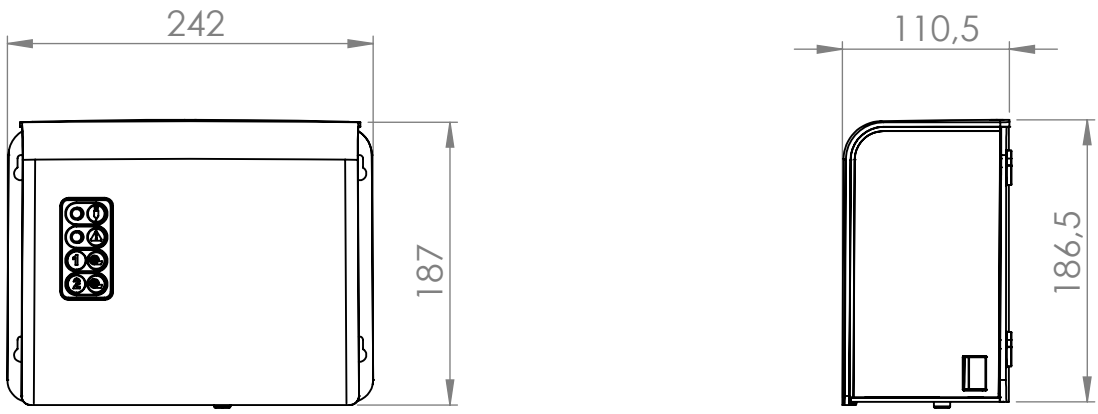

SAUF INDICATION CONTRAIRE: LES COTES SONT EN MILLIMETRES ETAT DE SURFACE: TOLERANCES: LINEAIRES: ANGULAIRES:		FINITION:				CASSER LES ANGLES VIFS	NE PAS CHANGER L'ECHELLE	REVISION
	NOM	SIGNATURE	DATE				TITRE:	
AUTEUR								
VERIF.								
APPR.								
FAB.								
QUAL.				MATERIAU:			NO. DE PLAN	A4
							Boitier déporté Cubic phot	
				MASSE:			ECHELLE:1:5	FEUILLE 1 SUR 1