7006 Fermeture à levier A.Z. livrée avec crochet 7006.50

Compatible avec crochets 7006.51 / Verrouillage à bille / Percée fraisée

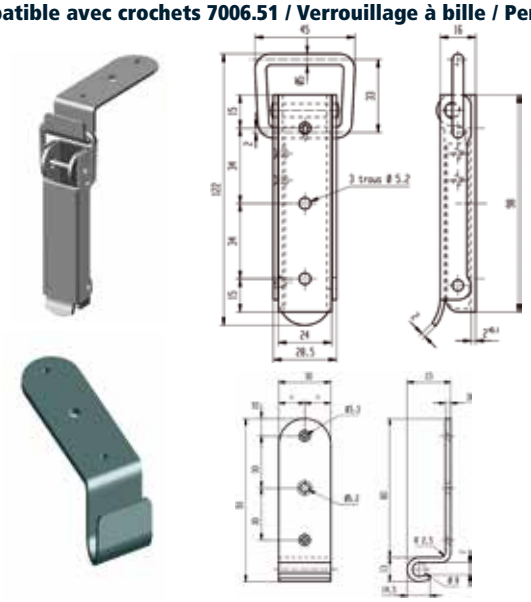

REF.	DÉSIGNATION	Kg 100 p.	P
270 420	Fermeture à levier + crochet (ref: 272300)	23,6	25

Cotes en mm

7007 Fermeture à levier porte-cadenas livrée avec crochet 7006.50

Compatible avec crochets 7005.51 / Verrouillage à bille

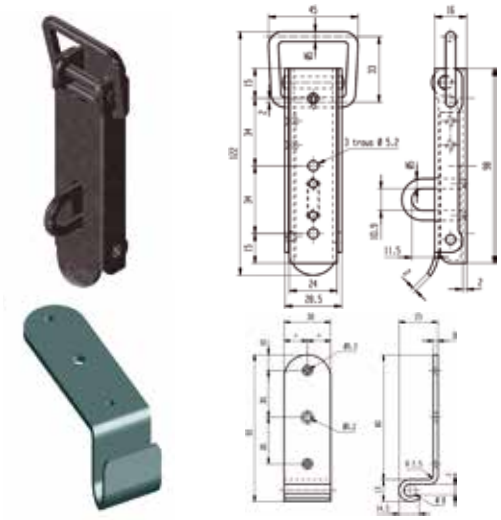

REF.	DÉSIGNATION	FINITION	Kg 100 p.	P
270 500	Fermeture à levier + crochet (ref: 272300)	A.Z. percé	24	25

Cotes en mm

7009 Fermeture à levier A.Z. réglable livrée avec crochet 7015.50

Compatible avec crochets 7015.51 - 7024.50

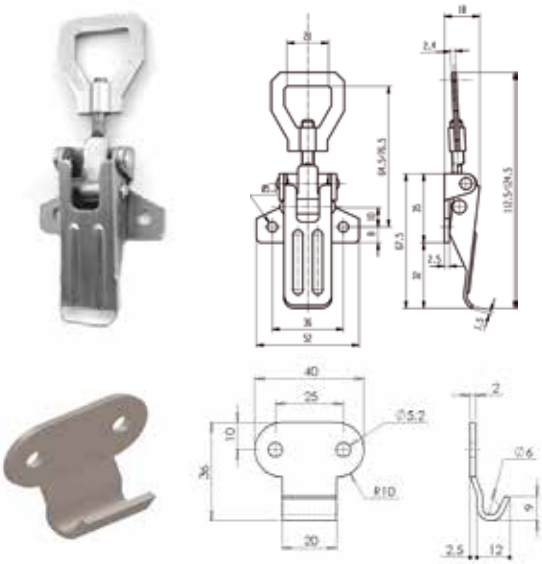

REF.	DÉSIGNATION	Kg 100 p.	P
274 430	Fermeture à levier + crochet (ref: 272580)	13	25

Cotes en mm