ANNEAU À SOUDER 45° BRUT



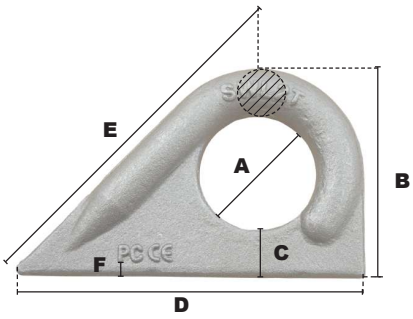

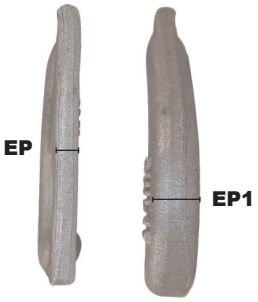

référence	CMU	⌀	A	B	C	D	E	F	EP	EP1	poids le %
	(kg)	(mm)	(mm)	(mm)	(mm)	(mm)	(mm)	(mm)	(mm)	(mm)	(kg)
ASL500	500	12	31	55	13	89	82	6	8,4	13,8	18,00
ASL1000	1000	14	42	69	13	113	101	8,3	9,6	16,7	32,00
ASL2000	2000	18	45	81	18	134	123	13	9,5	19,7	50,00
ASL3000	3000	21	57	97	19	152	140	15	12,2	21,5	90,00
ASL4000	4000	24	65	113	23	167	155	15	13,8	23,2	124,50
ASL6000	6000	28	83	140	31	218	205	23,5	18,4	29	250,50

INDICATIONS :

- **Famille** ASL
- **Matière** Acier C15
- **Finition** Brut noir

Cote F correspond à l'espace minimum necessaire entre le bas de la pièce et le marquage.
La charge de rupture est obtenue en multipliant la CMU par le coefficient de sécurité 5.

MARQUAGE :

CE, CMU, Fabricant

CONSEIL D'UTILISATION :

La soudure doit être faite selon la norme NF EN ISO 5817 resp. 15429 par une personne qualifiée selon la norme NF EN ISO 9606-1.
Notice d'instructions sur demande.

Dimensions à titre indicatif. Pour toutes dimensions précises, nous consulter

+(33)2 51 93 09 77 offre@pramac.fr / commande@pramac.fr www.pramac.fr