O'Soft

Mitigeur de douche chromé avec raccords

Confort, Sécurité, Économie

Code
51 436 954

NF **E1 C2 A2 U3 - QGE3**

DESCRIPTIF

- Cartouche nouvelle génération Ø 35 mm.
- Départ douche M1/2'.
- Entraxe 150 +/- 16 mm.
- Rosaces et raccords excentriques M1/2' M3/4'.
- Contrôleur de débit.
- Limiteur de température.
- Clapets anti-retour conformément à la norme EN 1717 (anti-pollution).

AVANTAGES

- **Limiteur de température**
  Monté de série sur nos cartouches, il permet de régler une température maximale dans un souci de sécurité (prévention des risques de brûlures) et d'économie d'énergie.
- **Contrôleur de débit**
  Une économie d'eau grâce à une butée sensitive à 50 % du débit qui procure un confort d'utilisation pour les petits et les grands en limitant le risque d'éclaboussures.
- **Levier métal**
  Un meilleur guidage de la cartouche et une meilleure résistance dans le temps.
- **Conformité NF logements H.Q.E**

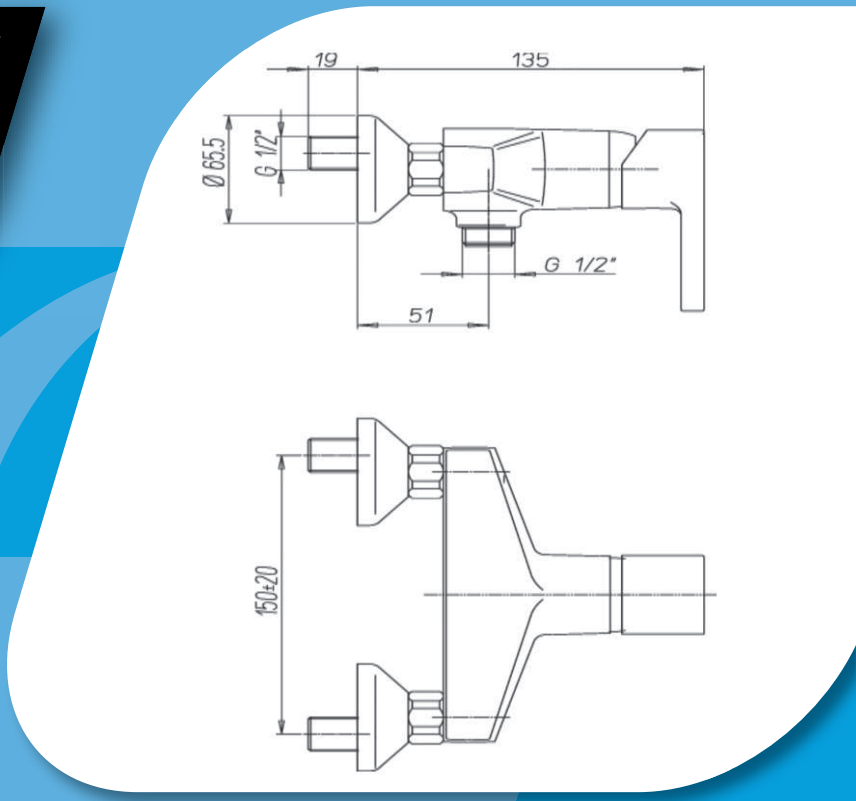

O'Soft

Mitigeur de douche chromé avec raccords

NORMES

- **La marque** NF apposée sur un produit atteste que celui-ci est conforme au règlement relatif à la robinetterie. Elle vérifie l'aspect général, la résistance à la corrosion, l'interchangeabilité et la durabilité des produits.
- **L'ACS (Attestation de Conformité Sanitaire)** est une loi française qui s'applique à tous les équipements sanitaires en contact avec l'eau destinée à la consommation humaine. Elle garantie que les matériaux constitutifs de ces équipements ne sont pas susceptibles de dégrader la qualité de l'eau.

GARANTIE

- **L'ensemble de la robinetterie est garanti 5 ans.**

Votre agence la plus proche

Service Communication Descours & Cabaud - Juin 2013 - Sogedesca : 10, rue du Général Plessier - 69002 LYON

OPSIAL, équipe votre réussite.