COUTEAU DE SÉCURITÉ À LAME RÉTRACTABLE AUTOMATIQUE | 844.D

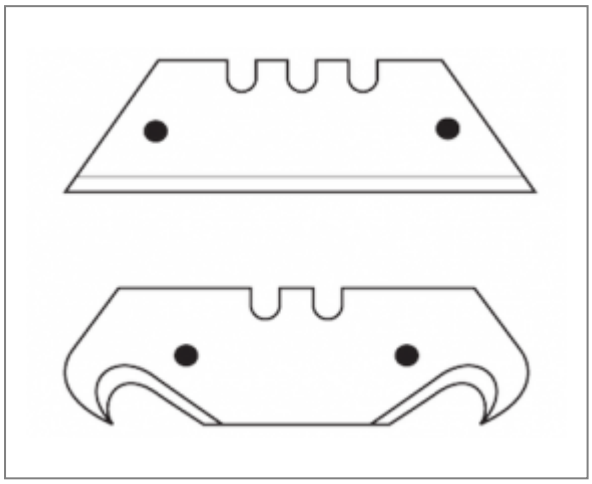

Description

- Couteau de sécurité.
- Rappel automatique de la lame en fin d'application.
- Corps en zamac.
- Bouton poussoir en ABS avec positionnement du pouce en frontal ou en latéral.
- Livré avec 3 lames (1 lame montée + 2 lames en magasin dans le corps).

Informations

H mini - maxi [mm]	40,5 - 44,0
L [mm]	176
[g]	185

© FACOM 2017