ÉCROU HEXAGONAL HU CL.8 GALVANISÉ ISO-FIT

Famille I120
DIN 934

Ø	p	S	m maxi	Boitage
6	1	10	5	200
8	1,25	13	6,5	200
10	1,5	17	8	100
12	1,75	19	10	100
14	2	22	11	50
16	2	24	13	50
18	2,5	27	15	25
20	2,5	30	16	25
22	2,5	32	18	25
24	3	36	19	25
27	3	41	22	10
30	3,5	46	24	10
33	3,5	50	26	5
36	4	55	29	5
39	4	60	31	5
42	5	65	34	5
45	5	70	36	5
48	5	75	38	5



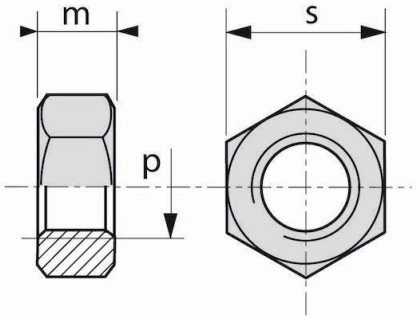

Réalisation LENNIE - Document non contractuel - Reproduction interdite.