Support articulé magnétique

Série 011

- Positionnement du comparateur dans toute position désirée via un blocage mécanique.



011533



011358



011359



011360

Réf.	Bouton d'activation magnétique	Force d'arrachement verticale [N]	Dimensions du socle [mm]	Hauteur totale [mm]	Rayon d'action [mm]	Canon du comparateur Ø [mm]	Filetage de la base	Poids [kg]
011533	Oui	300	34 x 30 x 35	220	130	8	M6 x 1	0,45
011358	Oui	750	60 x 50 x 55	310	200	8	M8 x 1,25	1,55
011359	Oui	750	60 x 50 x 55	397	280	8	M8 x 1,25	1,85
011360	Oui	900	75 x 50 x 55	517	400	8	M8 x 1,25	2,1

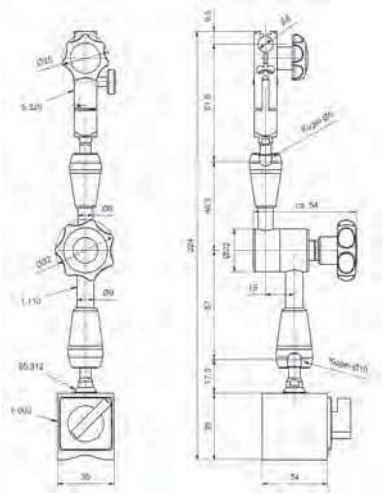

011533

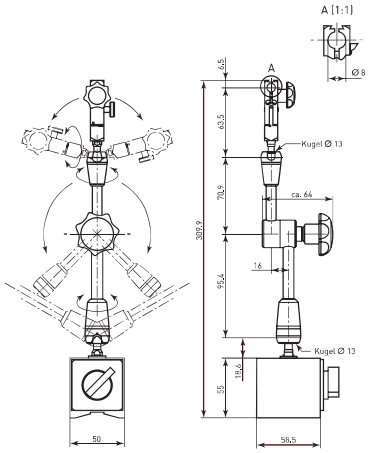

011358

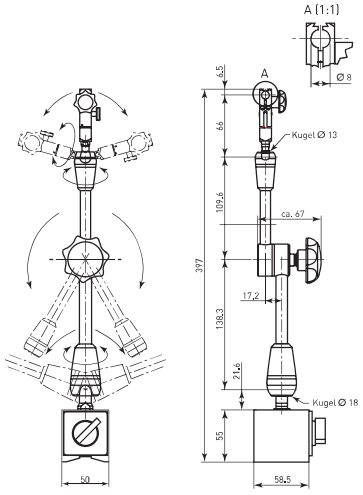

011359

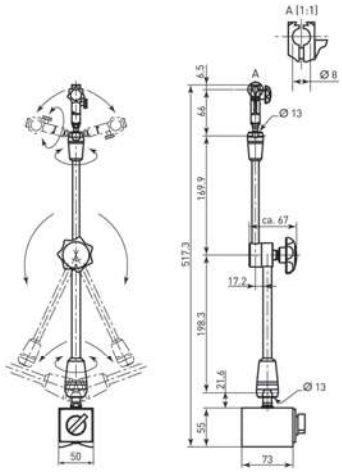

011360