ROBINET DE MACHINE À LAVER

DOUBLE EN Y

Code : P4104QU

DESCRIPTIF

- Matière : laiton chromé
- Pour machines à laver, WC, lavabos
- Raccordement mâle
- Avec écrou

CARACTÉRISTIQUES TECHNIQUES

Code	Ø nominal	Ø raccordement	PN
65 843 625	1/2”	3/4”	10

Repère	Désignation	Matériau
1	Écrou	Laiton Hpb57-3
2	Corps	Laiton Hpb57-3
3	Joint	NBR
4	Axe	Laiton Hpb57-3
5	Joint torique	NBR
6	Chapeau	Laiton Hpb57-3
7	Joint torique	NBR
8	Volant	ABS
9	Vis	Fer
10	Point bleu	ABS

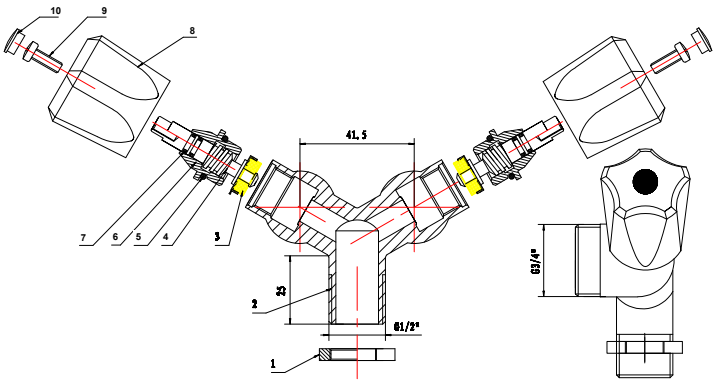

SOGEDESCA - Version : Novembre 2023