Fiche technique

ESEHE207

Paliers auto-aligneurs

corps en fonte, roulement à billes à insert radial avec bague excentrique, joint à une lèvre

Visuel(s)

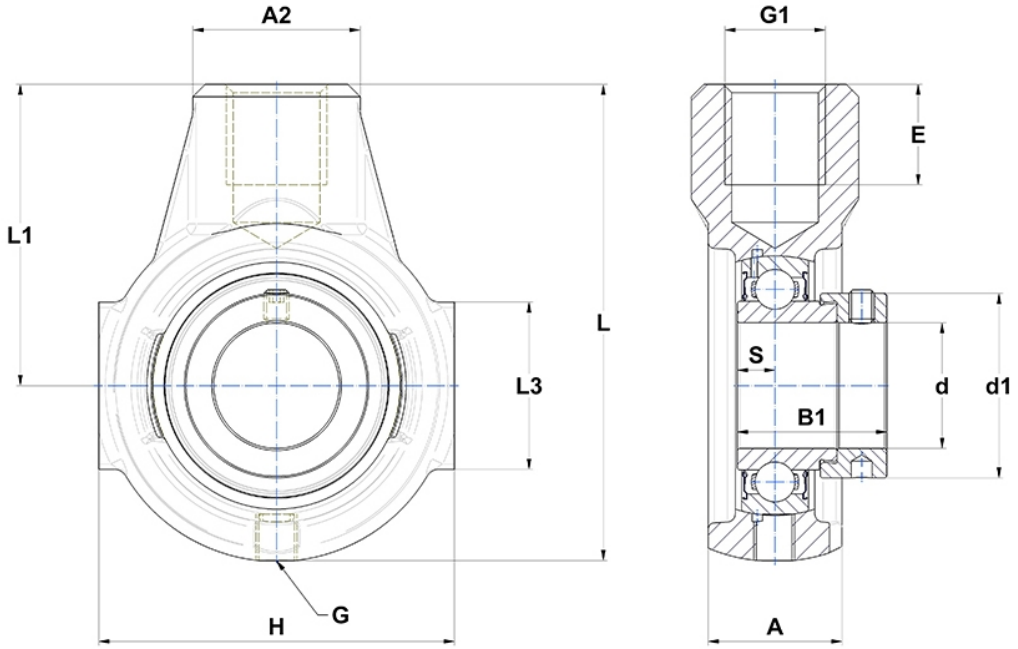

Définition technique

A	32 mm
A2	40 mm
B	25,4 mm
A5	15,9 mm
B1	38,9 mm
d	35 mm
d1	51,1 mm
E	24 mm
G	R1/8"
G1	M24
H	90 mm
H	90 mm
L	122 mm
L1	76 mm
L3	40 mm
s1	30,2 mm
S	9,5 mm
SW	4 mm

Performance produit

C	25,7 kN
C0	15,2 kN
T min.	-20 °C
T max.	100 °C

Autres caractéristiques

Poids	1,2 kg
Couple de serrage recommandé pour la vis cuvette	11,5 Nm
Désignation du corps	EHE207-
Désignation du roulement	ES207G2