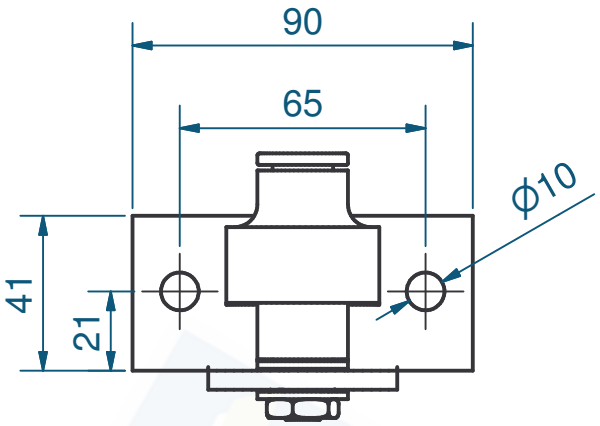

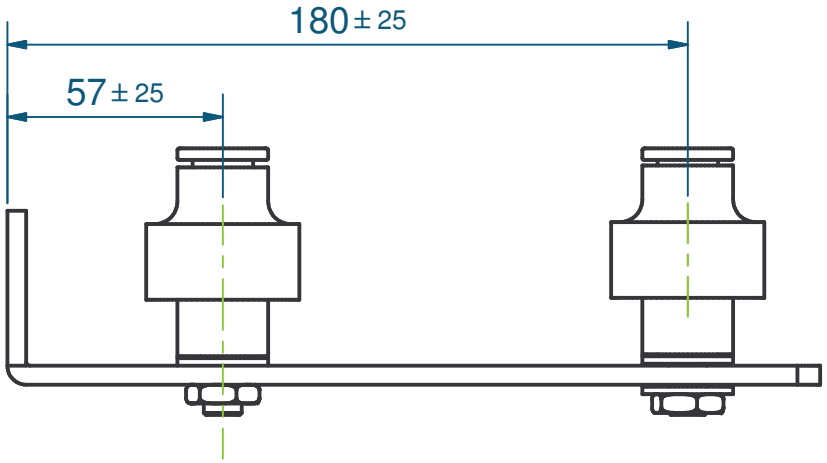

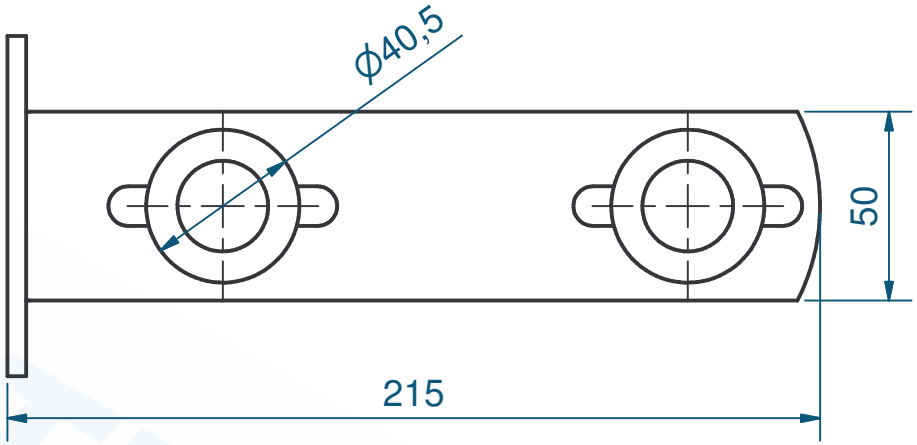

Indice	Date	Modifications

Désignation: Guide à visser	Rugosité:	Traitement:	Tolérance gén:
	Dessiné par:		
MANTION FERRURES DE PORTES COULISSANTES MANUTENTION PAR MONORAIL 7,rue Gay Lussac 25000 BESANCON	PLAN N°	Date:	Matière:
		Ech:	Code Mat:
	1092V	Ensemble:	

Ce plan est la propriété de la Sté MANTION et ne peut être reproduit ou communniqué à des tiers sans son autorisation