PROMAC®

BD287 / 2005.10

Doppelschleifmaschine
Touret meule/meule

316E

Bedienungsanleitung
Index

2	CE-Konformitätszertifikat
3 - 4	Sicherheitsvorschriften
5	Technische Daten, Maschinenbeschrieb
6	Auspack- und Kontrolliste
7	Zusammenbau - Adapter mit Zubehör
8	Ersetzen der Schleifscheibe
16	Elektroschema
17	Ersatzteilzeichnung
18	Ersatzteilliste
19	Standfuss zum Bandschleifer
20	Garantieschein

Mode d'emploi
Sommaire

2	Déclaration CE de Conformité
9-10	Consignes de sécurité
11	Caractéristiques techniques, Présentation de la machine
12	Déballage et détail des pièces
13	Montage de la brosse métallique et du disque à polir
14	Remplacement de la meule (CH)
15	Remplacement de la meule (F)
16	Schéma électrique
17	Vue éclatée
18	Liste des pièces de rechange
19	Socle du touret
20	Bon de garantie

PROMAC

TOOLTEK CO., LTD., 345, Sec. 1. Chung Ching Road, Ta Ya 428, Taichung Hsien, R.O.C.

CE - KONFORMITÄTSERKLAERUNG gemäss

- Maschinenrichtlinien 98/37/EEC
- EMC Norm 89/336/EEC
- Niedervolt Direktiven 73/23/EEC

- EN 55014-1, EN 55014-2, EN 61000-3-2, EN 61000-3-3
- EN 610029-1

TOOLTEK LTD. erklärt hiermit, dass die folgende Maschine: 316E

sofern diese gemäss der beigelegten Bedienungsanleitung gebraucht und gewartet wird, den Vorschriften betreffend Sicherheit und Gesundheit von Personen, gemäss den oben aufgeführten Richtlinien der EG entspricht.

DECLARATION CE DE CONFORMITE selon

- les directives Européennes 98/37EC
- EMC Norme 89/336/EEC
- Directives basses tension 73/23/EEC

- EN 55014-1, EN 55014-2, EN 61000-3-2, EN 61000-3-3
- EN 610029-1

TOOLTEK LTD. déclare que la machine sous-mentionnée: 316E

est, sous condition qu'elle soit utilisée et maintenue selon les instructions du manuel d'instruction joint, conforme aux préscription sur la santé et la sécurité des personnes, selon les directives sur la sécurité des machines mentionnées ci-dessus.

Taichung.....
TOOLTEK CO. LTD.

R. Sheng
Geschäftsleiter
Directeur

Remarque : le non-respect de ces prescriptions peut entraîner des accidents graves.

Comme toutes les machines, cette machine présente certains risques caractéristiques inhérents à son fonctionnement et à sa manipulation. L'utilisation attentive et la manipulation correcte de la machine diminuent considérablement les risques d'accidents potentiels. En cas de non-respect des mesures de prudence normales, les risques d'accidents sont inéluctables pour les utilisateurs.

La machine n'a été conçue qu'aux seules fins indiquées. Nous voulons vous faire bien comprendre que la machine ne peut fonctionner ni après avoir été modifiée, ni d'une manière pour laquelle elle n'a pas été conçue.

Si vous avez des questions à propos du fonctionnement de cette machine, n'hésitez pas à vous adresser d'abord au revendeur qui pourra vous conseiller si la notice d'utilisation ne vous donne pas d'éclaircissements.

CONSIGNES GÉNÉRALES POUR UNE MANIPULATION DES MACHINES EN TOUTE SECURITÉ

1. Pour votre sécurité, commencez toujours par lire la notice d'utilisation avant de mettre la machine en service. Pour connaître la machine, son utilisation et ses caractéristiques d'exploitation et identifier les risques spécifiques qu'elle présente.

2. Conserver les capots de protection en ordre de marche et ne pas les démonter.

3. Toujours brancher les machines électriques munies d'une fiche mâle de secteur à contact de terre sur une prise femelle à prise de terre (terre). Si l'on utilise une prise intermédiaire sans contact de terre, le branchement à la prise de terre de la machine doit impérativement être établi. Ne jamais faire fonctionner la machine si elle n'est pas reliée électriquement à la terre.

4. Toujours retirer de la machine les leviers de serrage ou clés amovibles. Adopter un comportement consistant à toujours vérifier avant la mise sous tension de la machine si tous les éléments amovibles ont bien été retirés.

5. Eloigner tout obstacle de la plage de travail de la machine. Les plages et plans de travail mal réglés déclenchent immédiatement des accidents.

6. Ne pas faire fonctionner la machine dans un environnement à risques. Ne pas utiliser la machine motorisée dans des salles humides ou ruisselant d'eau et ne pas l'exposer à la pluie. Le plan de travail et la plage de travail doivent être toujours bien éclairés.

7. Tenir les enfants et les visiteurs à l'écart de la machine. Tenir toujours les enfants et les visiteurs à distance de sécurité de la plage de travail.

8. Interdire l'accès de l'atelier ou de la salle de travail aux personnes non autorisées. Installer des sécurités enfants sous la forme de verrous fermant à clé, d'interrupteurs généraux verrouillables, etc.

9. Ne pas surcharger la machine. On améliore le rendement de la machine et la sécurité du fonctionnement si la machine est utilisée dans les limites de puissance pour lesquelles elle a été conçue.

10. Ne pas ajouter d'accessoires supplémentaires en vue d'opérations pour lesquelles ils ne sont pas conçus.

11. Porter des vêtements d'atelier appropriés ; éviter de porter des vêtements amples, des gants, des foulards, des bagues, des chaînes au cou ou aux poignets ou d'autres bijoux. Ils risquent de se prendre dans les éléments mobiles de la machine. Porter des chaussures à semelle antidérapante. Porter un couvre-chef recouvrant entièrement les cheveux longs.

12. Porter en permanence des lunettes de sécurité. Bien respecter les réglementations de prévention des accidents. Par ailleurs, porter un masque anti-poussière pour les travaux dégageant de la poussière.

13. Fixer les pièces en les serrant. Pour maintenir la pièce, toujours utiliser un étau ou un dispositif de serrage. C'est plus sûr qu'à la main, et les deux mains sont libres pour utiliser la machine.

Consignes générales de sécurité

14. Veiller à la stabilité. Toujours conserver la position des pieds et l'équilibre du corps de façon à garantir votre stabilité.

15. Toujours conserver la machine en parfait état. A cet effet, tenir les surfaces de coupe aiguisées et propres pour un rendement optimum. Suivre scrupuleusement la notice d'utilisation pour le nettoyage, le graissage et le remplacement des outils portés.

16. Retirer toujours la fiche de secteur avant de procéder aux interventions de maintenance ou au remplacement d'éléments de la machine tels que la lame de scie, les outils de coupe, etc.

17. N'utiliser que les accessoires recommandés. Pour cela, respecter les instructions figurant dans la notice d'utilisation. L'utilisation d'un accessoire inapproprié est synonyme de risques d'accidents.

18. Eviter toute mise en marche involontaire. Toujours vérifier, avant le branchement au secteur, si l'interrupteur principal se trouve bien en position "0" (Arrêt).

19. Ne jamais monter sur la machine. Des accidents graves peuvent se produire si la machine bascule ou entre en contact avec l'outil de coupe.

20. Vérifier les éléments de machine endommagés. Les dispositifs de sécurité ou autres éléments endommagés doivent être parfaitement réparés ou remplacés avant toute utilisation ultérieure.

21. Ne jamais s'éloigner de la machine en cours de fonctionnement. Toujours couper l'alimentation secteur. Ne s'éloigner de la machine que lorsque cette dernière est complètement à l'arrêt.

22. Alcool, médicaments ou drogues : ne jamais utiliser la machine en étant sous l'influence de l'alcool, de médicaments ou de drogues.

23. S'assurer que la machine est coupée de l'alimentation au secteur avant d'effectuer une intervention sur les circuits électriques, le moteur, etc.

Consignes relatives à la sécurité du travail

Transport de la machine

1. La machine pèse 11kg.
2. Utiliser un mode de transport adapté.

Poste de travail

1. L'éclairage et la ventilation de la salle doivent être suffisants.
2. L'éclairage pour un travail en toute sécurité doit être de 300 LUX.

Niveau de bruit

1. Le niveau de bruit de la machine en cours d'utilisation est de moins de 75 dB.
2. Selon le matériau employé, le bruit peut augmenter lors de l'opération de ponçage. Il est donc nécessaire de se protéger du bruit et de porter des protections appropriées (par ex. un casque anti-bruit).

Branchement électrique au secteur

1. La machine 316E est livrée avec un câble de branchement. Le branchement ainsi que les modifications du branchement au secteur doivent être effectués par un spécialiste conformément à la norme EN 60204-1, § 5.3.
2. Le fusible de protection doit être au minimum de 10 A.
3. Vous trouverez les caractéristiques électriques précises sur la plaque signalétique de la machine et sur le schéma électrique joint à la présente notice.
4. ***ATTENTION :*** Pour toutes les interventions de maintenance ou de modification et les réparations, débrancher la machine (retirer la fiche mâle).
5. Le câble de mise à la terre vert/jaune est important pour la sécurité électrique. Il faut donc vérifier que le branchement est correctement effectué.

Caractéristiques techniques

Modèle	**316E**
Moteur Kw	0.3
Alimentation	230 / 50 / 1
Meule dimensions mm	150 x 25 x 20.0
Vitesse meule tpm	2850
Encombrement (L x P x H) mm	400 x 190 x 270
Hauteur avec socle mm	1200
Poids kg	11.0

Test de bruit conforme au § 1.7.4 des Directives sur les machines 89/392.
Lorsque la perceuse est en charge normale et homogène, le niveau de bruit (IEC 651 - IEC 804) est inférieur à 75 dB. Ce niveau peut toutefois augmenter dans le cas de divers matériaux à ponçage problématique ; **il faut donc équiper le personnel utilisateur de protections anti-bruit.**

Présentation de la machine

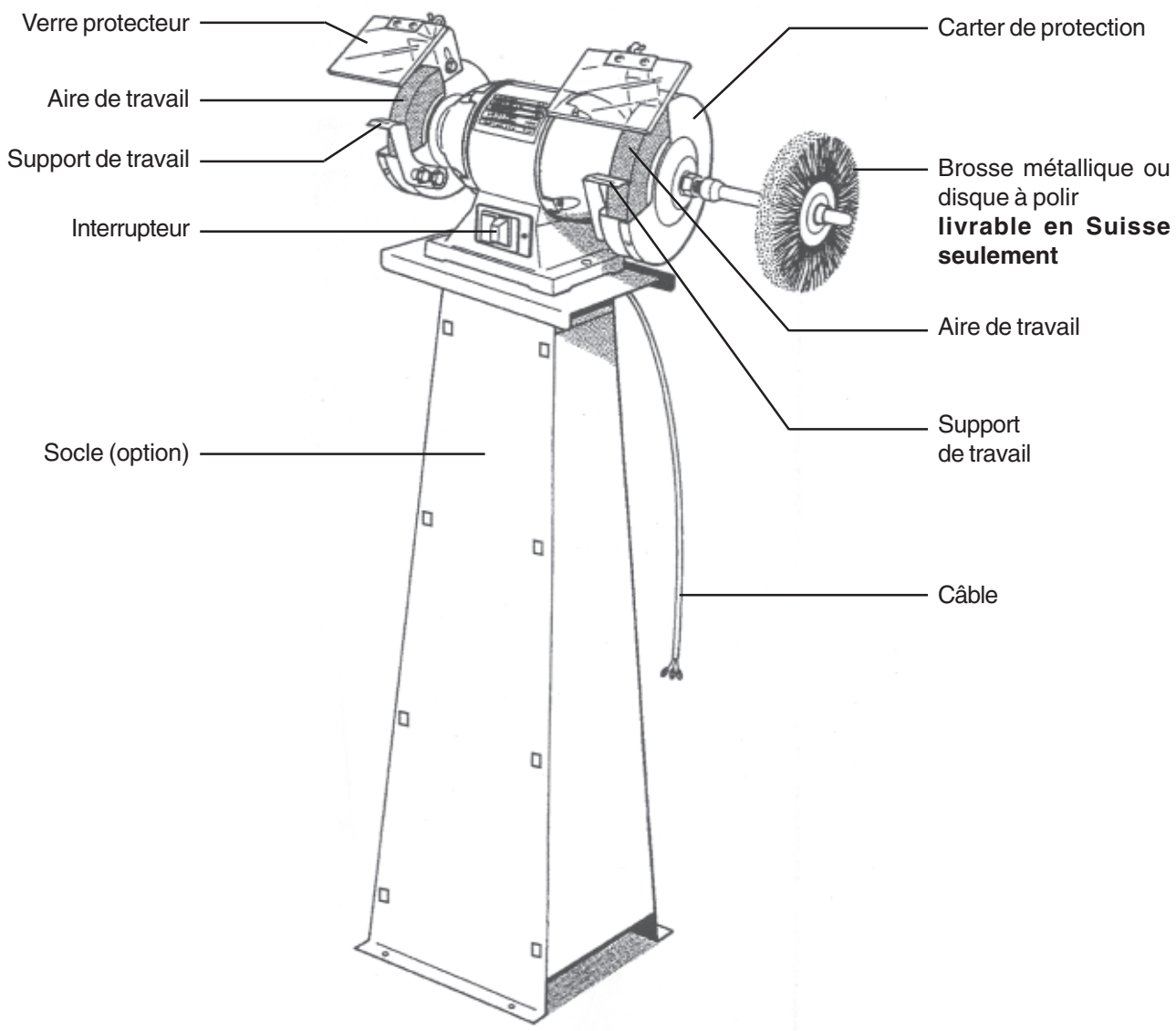

Déballage

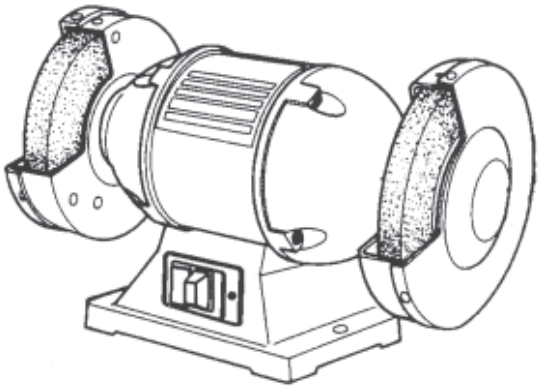

Touret

Brosse métallique
(livrable en Suisse seulement)

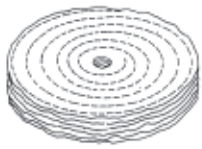

Disque à polir
(livrable en Suisse seulement)

1 ..... Adaptateurs, Flasques livrables en Suisse seulement

Réf.	Déscription	Q'té
B1	Adaptateur	1
B2	Flasque de meule	2

2 ..... Port-outil

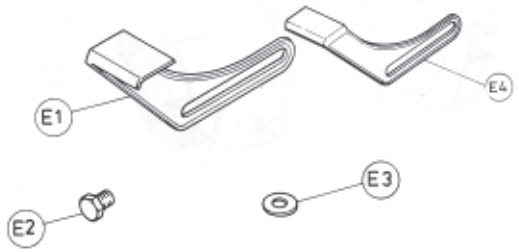

Réf.	Description	Q'té
E1	Porte-outil droite	1
E2	Boulon 5/16“ - 18NC x 3/8“	4
E3	Rondelle 8.5 x 18 x 2	4
E4	Porte-outil gauche	1

3 ..... Protecteur plexi

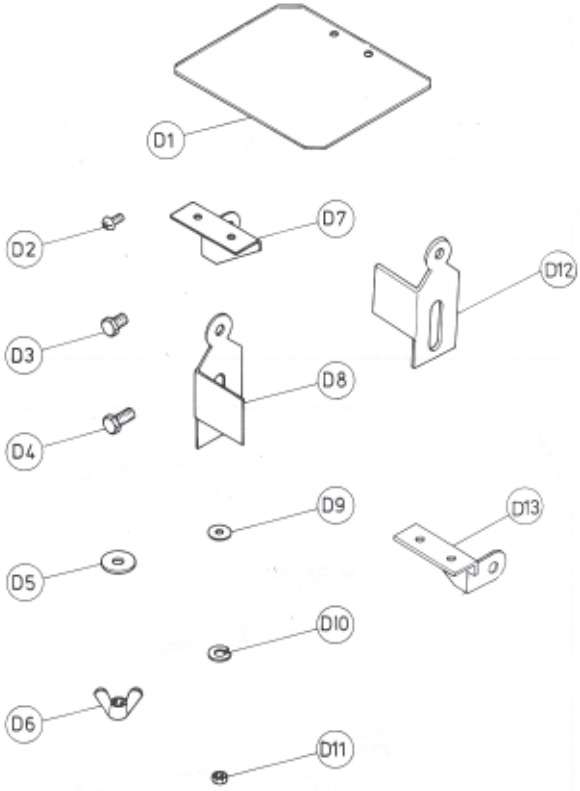

Réf.	Description	Q'té
D1	Plexi	2
D2	Vis 3/16"-24NC x 7/16“	4
D3	Boulon 1/4"-20NC x 3/8“	2
D4	Boulon 1/4"-20NC x 1/2“	2
D5	Rondelle 6.4 x 18 x 2	4
D6	Vis papillon1/4“ -20NC	2
D7	Support droite	1
D8	Support droite	1
D9	Rondelle 5.3 x 12.3 x 0.8	4
D10	Rondelle ressort 1/4“	2
D11	Ecrou 3/16“-24NC	4
D12	Support gauche	1
D13	Support gauche	1

Version Suisse

Pour le modèle 316E vendu en Suisse seulement

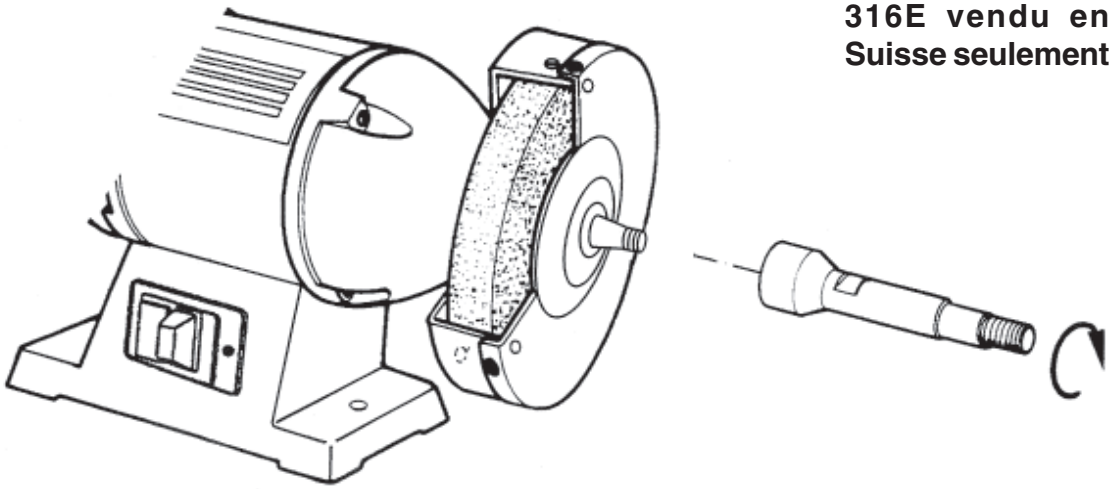

Tenir la meule et monter l'adaptateur.
Veiller à ce que le cône de la machine et de l'adaptateur soient propres.

Version Suisse

Pour le modèle 316E vendu en Suisse seulement

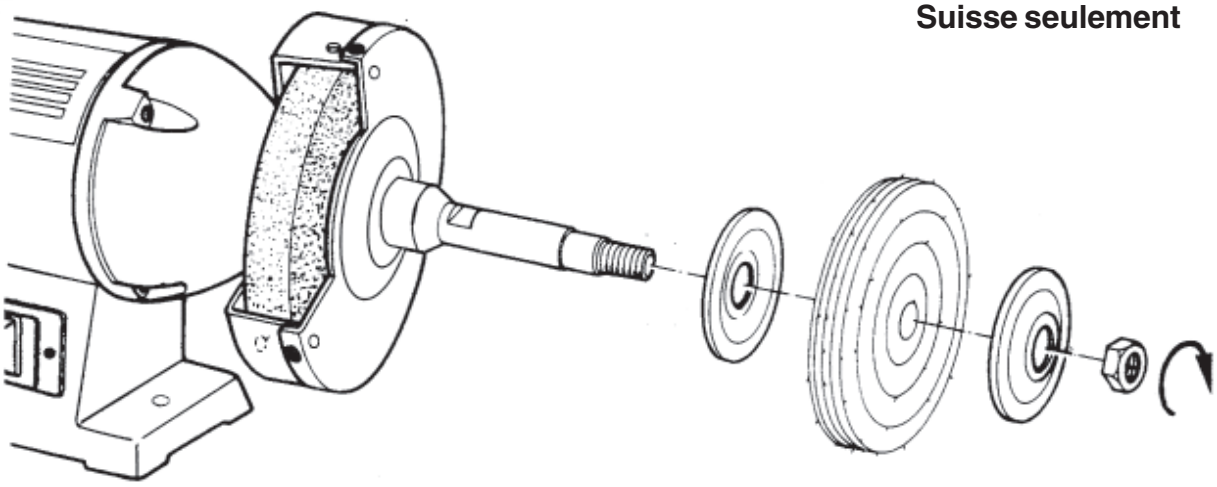

Monter le disque à polir ou la brosse métallique selon l'image.

Remplacement de la meule - Version Suisse

PROMAC 316E

1

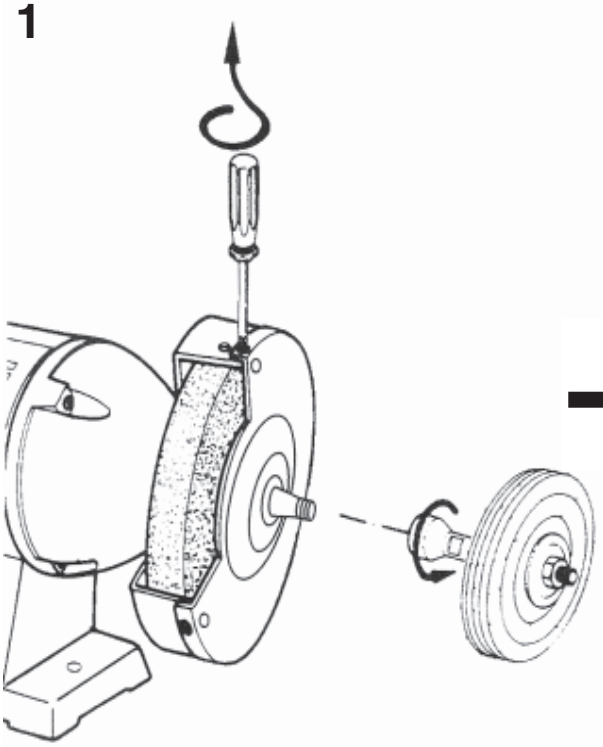

Enlever le porte-outil fixé et l'adaptateur sur le carter de meule. Oter les trois vis.

2

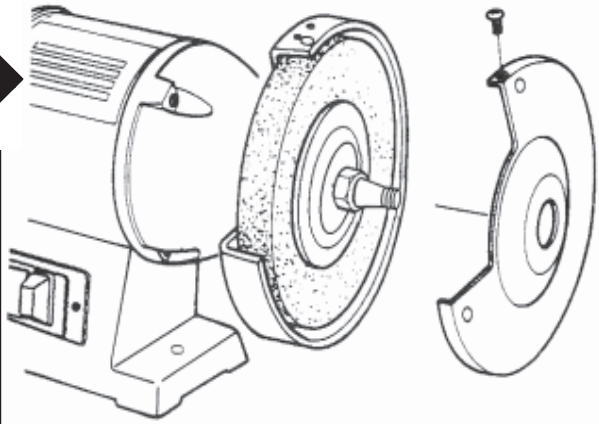

Démonter l'écrou de la meule avec la clé plate.

3

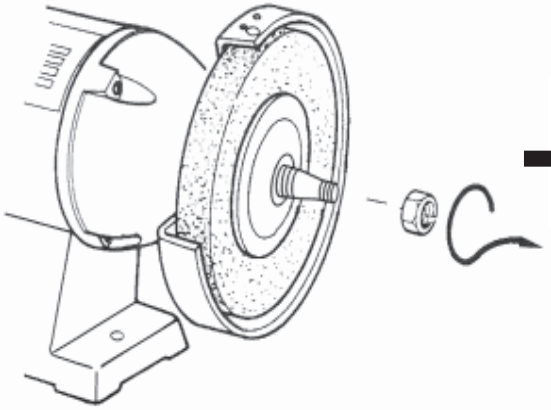

Enlever l'écrou.

4

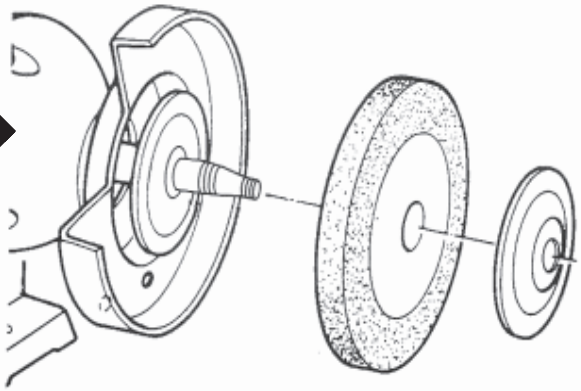

Enlever la flasque et la meule.

Monter la nouvelle meule en oeuvrant en sens inverse.

Remplacement de la meule - Version France

PROMAC 316E

1

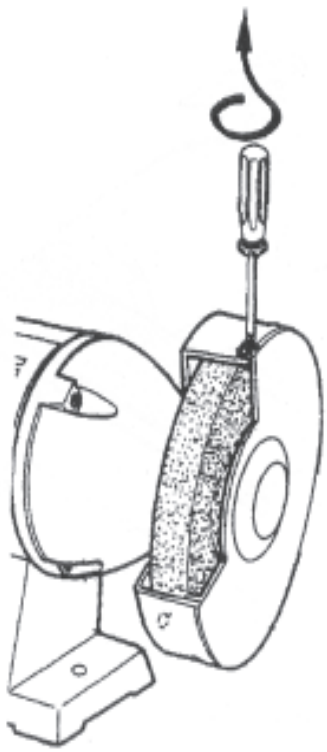

Oter les trois vis.

2

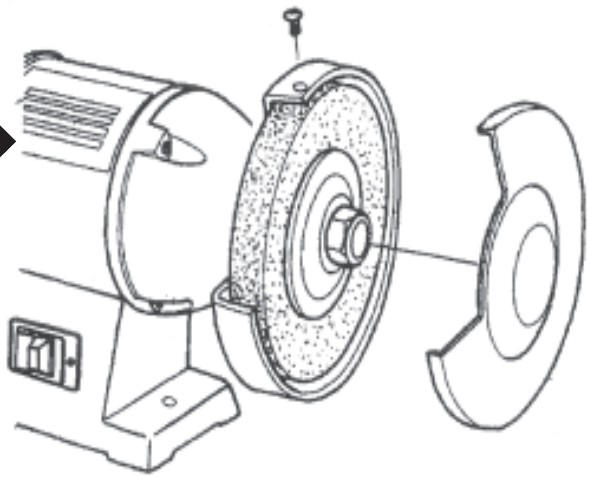

Démonter l'écrou de la meule avec la clé plate.

3

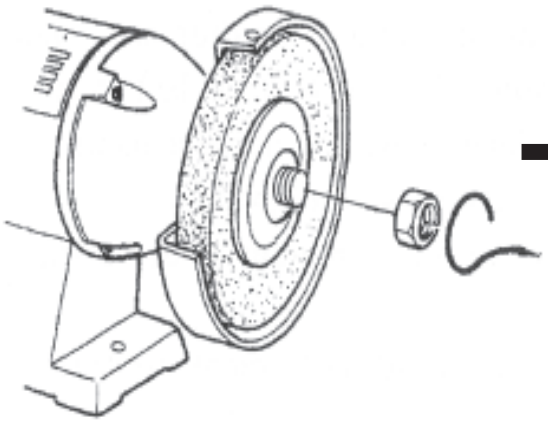

Enlever l'écrou.

4

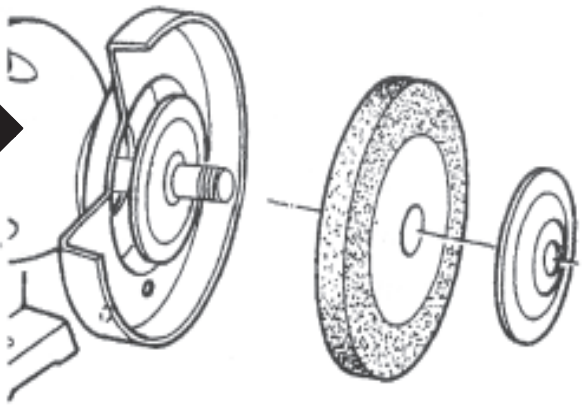

Enlever la flasque et la meule.

Monter la nouvelle meule en oeuvrant en sens inverse.

Elektroschema / Schéma électrique

1. Die Maschine wird mit einem Netzkabel 230V geliefert. Aenderungen des Netzanschluss sind von einem Fachmann gemäss Norm EN60204-1, Punkt 5.3 zu vorzunehmen.
2. Die Absicherung muss min. 10 A sein.
3. Die genauen elektrischen Daten finden Sie auf dem Typenschild der Maschine und dem elektrischen Plan, der dieser Anleitung beiliegt.
4. Auf die Drehrichtung der Maschine achten.
5. **ACHTUNG:** Für alle Service- oder Umrüstarbeiten sowie Reparaturen ist die Maschine vom elektrischen Netz zu trennen (Stecker ausziehen).
6. Das gelb/grüne Erdungskabel ist wichtig für die elektrische Sicherheit. Es ist daher auf die richtige Montage zu achten.

1. *Un câble équipe ce touret pour une connexion en 230V. Pour le raccordement au réseau utiliser du matériel répondant à l'article 5.3 des normes EN60204-1.*
2. *Pour la protection il est conseillé d'utiliser des fusibles de 10A.*
3. *L'alimentation en fréquence, voltage et nombre de phases doit correspondre au schéma électrique.*
4. ***ATTENTION:** Il faut toujours débrancher votre machine à l'arrêt du travail, pour la maintenance ou pour tout réglage.*
6. *Le fil de terre de couleur jaune/vert doit être impérativement raccordé à la terre de votre installation électrique.*

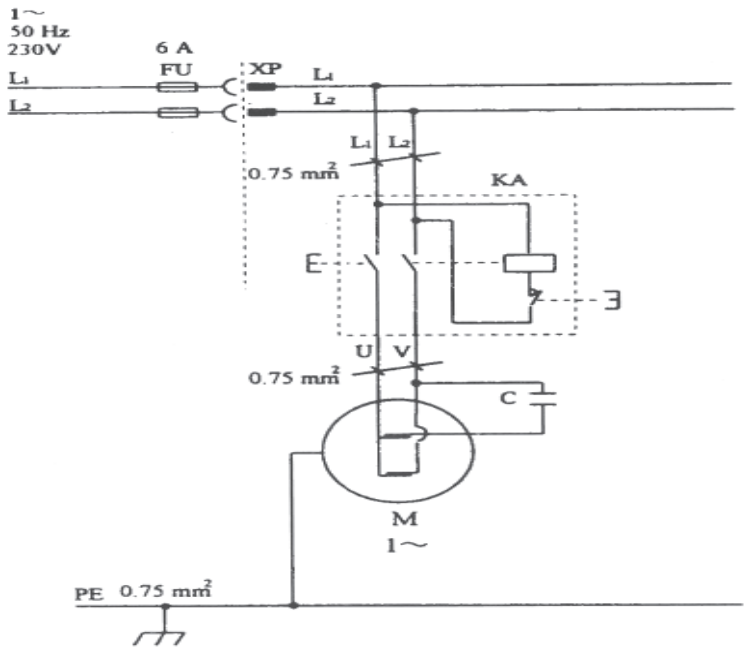

Elektrische Stückliste / Liste des pièces des circuits électriques

Kurzzeichen Abréviation	Funktion Fonction		Tech. Daten Caractéristiques tech.	Bemerkungen Remarques
KA	Ein-/Ausschalter Interrupteur	240VAC 10A	1	EN60204 UL
M	Motor Moteur	0.3Kw 230V / 1 Phase 50Hz / 2850Upm	1	EN60204
XP	Klemmenbrett Serrage	AC400V/15A 1.5mm2 max	1	VDE 0606
FU	Netzsicherung Fusible	230V / 10A	3	Netzseitig
	Netzkabel Câble	3x0.75mm2 10A,250V		H05-VVF HAR/SEV (CH)
PE	Erdung Masse			

Ersatzteilzeichnung / Vue éclatée

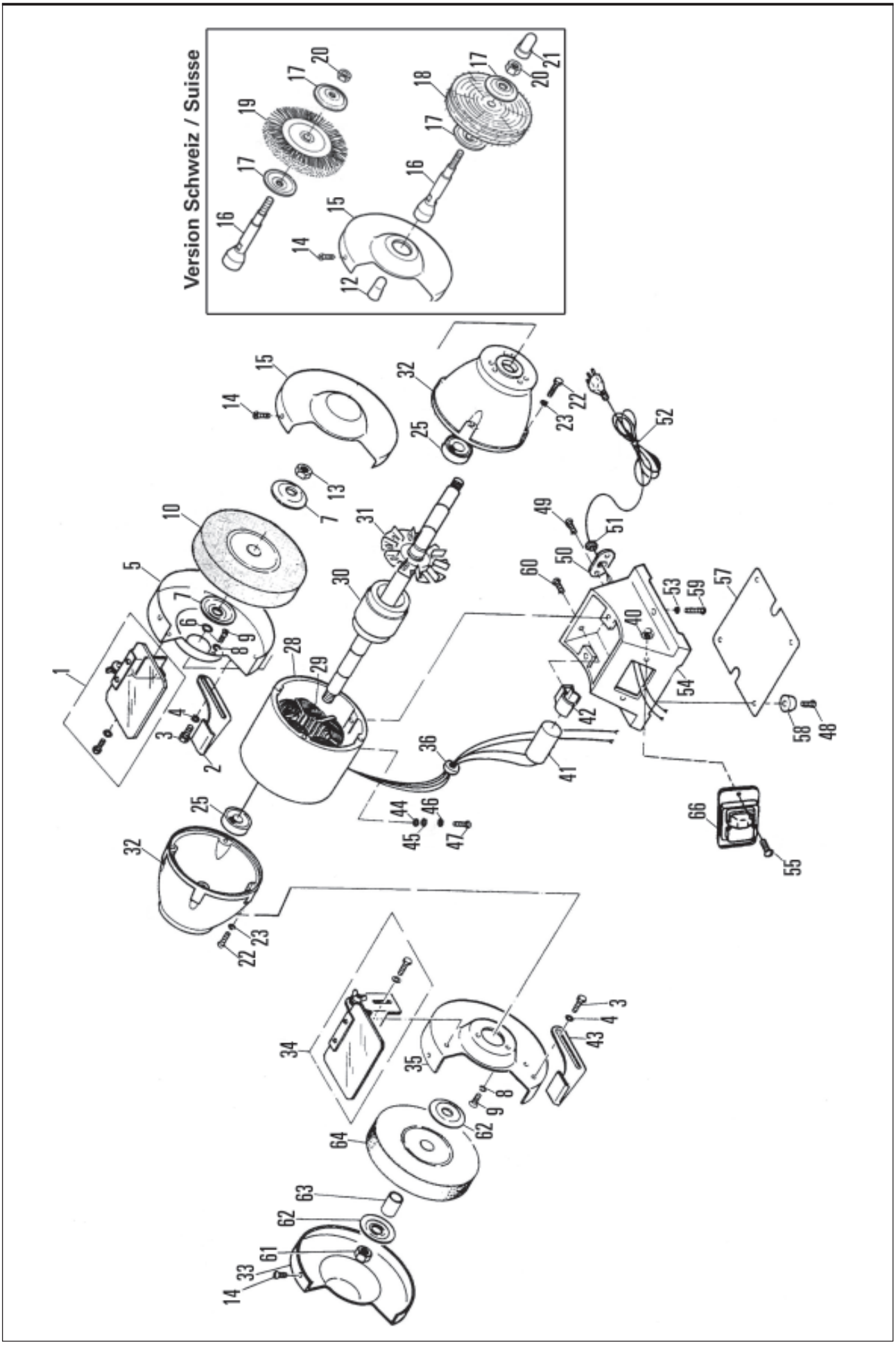

Ersatzteilliste / Liste des pièces de rechange

PROMAC 316E

01	PM 315100	Halter r. mit Schutzglas / Porteur droite avec verre
	PM 315022	Schutzglas / Verre
02	PM 315103	Auflage / Support
03	PM 315099	Schraube / Vis
04	PM 321031	Scheibe / Rondelle
05/15	PM 315015	Schleifschutz kompett **Schweiz**/ Protection complète **Suisse**
05/15	PM 315015F	Schleifschutz komplett **Frankreich** / Protection complète **France**
06	PM 42601	Seegerring / Circlips
07	PM 315008	Flansch / Flasque
08	PM 320035	Federring / Rondelle ressort
09	PM 315006	Schraube / Vis
13	PM 320009	Mutter / Ecrou
14	PM 42608	Schraube / Vis
15		siehe Pos. 5 / Voir pos. 5
17	PM 42402	Flansch / Flasque*
20	CX-74009	Mutter / Ecrou*
22	PM 316022	Schraube / Vis
23	PM 320035	Federring / Rondelle
25	855258	Kugellager / Roulement
28/29	PM 316429	Feld inkl. Gehäuse / Inducteur
30	PM 316130	Anker **Schweiz** / Rotor **Suisse**
	PM 316130F	Anker **Frankreich** / Rotor **France**
31	PM 315023	Ventilator / Ventilateur
32	PM 316024	Flansch / Flasque
33/35	PM 315047	Schleifschutz komplett **Schweiz**/ Protection complète **Suisse**
33/35	PM 315047F	Schleifschutz komplett **Frankreich**/ Protection complète **France**
34	PM 315101	Halter links mit Glas / Porteur gauche avec verre
35		siehe 33 / voir 33
36	PM 42542	Tülle / Passe-câble
40	PM 315036	Mutter / Ecrou
41	PM 316441	Kondenser / Condensateur 8mph, 350V
42	PM 320045	Halter / Porteur
43	PM 315102	Auflage / Support
44	PM 320051	Scheibe / Rondelle
45	PM 320052	Ring / Bague
46	PM 320005	Scheibe / Rondelle
47	PM 320054	Schraube / Vis
48	PM 320004	Schraube / Vis
49	PM 320006	Schraube / Vis
50	PM 320003	Platte / Plaque
51	PM 320002	Kabelhalter / Fixation
52	200007	Kabel **Schweiz** / Câble **Suisse** Kabel **Frankreich** / Câble **France**
53	PM 320055	Scheibe / Rondelle
54	PM 316054	Fussgehäuse / Carcasse de base
55	PM 320054	Schraube / Vis
57	PM 316057	Abdeckung / Recouvrement
58	PM 320061	Gummifuss / Pied gommé
59	PM 315059	Schraube / Vis
60	PM 315060	Schraube / Vis
61	PM 316068	Mutter / Ecrou
62	PM 45402	Flansch / Flasque
63	PM 315007	Büchse / Boîte
66	PM 212055	Schalter mit Halterelais / Interrupteur avec relais de soutien

Zubehör / Accessoires

10	9191	Schleifscheibe K 36 / Meule gr. 36
64	9197	Schleifscheibe K 60 / Meule gr. 60
	9399	Standfuss / Pied
	2004	Standfuss / Pied
	300X	Standfuss mit Absaugung Socle avec aspiration

Nur in der Schweiz lieferbar
vendu en Suisse seulement

12	9494	Wellenabdeckung / Protection d'axe
16	9190	Wellenverlängerung / Rallonge
17	PM 42402	Flansch / Flasque
18	9193	Schwabbelscheibe / Disque à polir
19	9192	Drahtbürste / Brosse métallique
20	CX 74009	Mutter / Ecrou
21	9493	Wellenabdeckung / Protection d'axe

Standfuss / Socle (Option)

Modell / Modèle 9399

01	PM 939901	Standblech (Vorder-& Rückseite) / Tôle (avant & arrière)
02	PM 939902	Standblech (links & rechts) Tôle (gauche et droite)
03	PM 939903	Deckel / Couvercle
04	PM 939904	Schraube / Vis
05	PM 939905	Schraube / Vis
06	PM 939906	Mutter / Ecrou
07	PM 939907	Federring / Rondelle ressort
08	PM 939908	Scheibe / Rondelle

Modell / Modèle 2004 (livrable en Suisse seulement)

01	PM 200401	Stand / Socle
02	PM 200402	Bodenplatte / Tôle de fond
03	PM 200403	Schraube / Vis
04	PM 200404	Federring / Rondelle ressort
05	PM 200405	Scheibe / Rondelle
06	PM 200406	Scheibe / Rondelle
07	PM 200407	Schraube / Vis
08	PM 200408	Kühlkasten / Bac à eau
09	PM 200409	Schraube / Vis
10	PM 200410	Scheibe / Rondelle
11	PM 200411	Schraube / Vis
12	PM 200412	Federring / Rondelle ressort

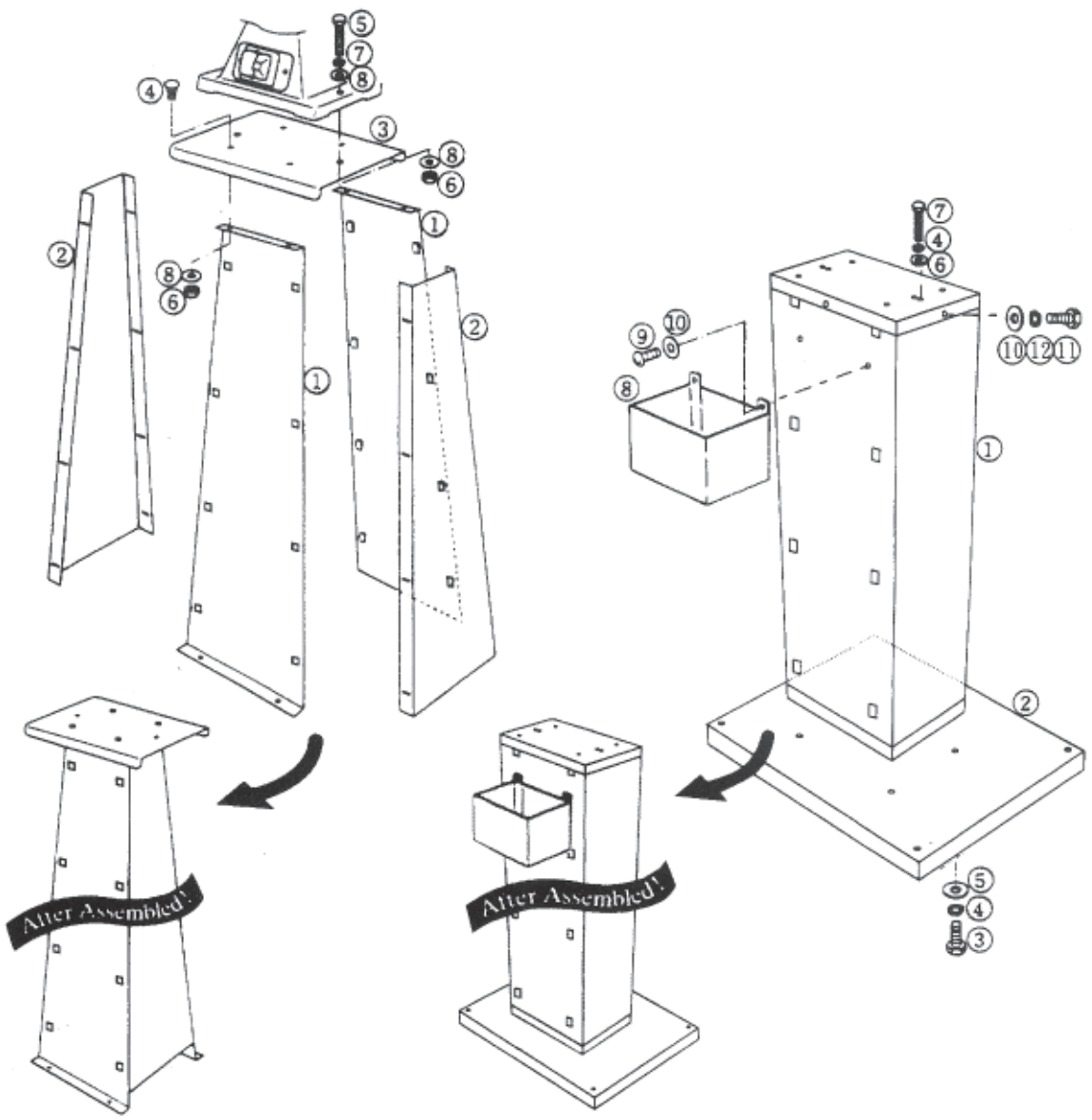

PROMAC®

Garantie

Wir gewähren Ihnen auf den unten eingetragenen Artikeln Garantie auf die Dauer von 12 Monaten ab Laufdatum. Einzige Voraussetzung: dieses ausgefüllte persönliche Garantie-Zertifikat muss der zur Reparatur eingesandten Maschine beigefügt sein.

Par ce document nous nous engageons à réparer l'article mentionné ci-dessous en garantie pendant une période de 12 mois à partir de la date d'achat. Cette garantie ne sera pas honorée si ce certificat dûment complété n'est pas renvoyé avec la machine en question pour toute réparation.

Modell / Modèle

Namen und Anschrift des Käufers / Nom et adresse de l'acheteur

Serie-Nr. / N° de série

Kaufdatum / Date de l'achat

Händler-Stempel

Cachet du revendeur