Séries SVP 6000 :
serrures électriques d'urgence contrôlée électriquement.

Fonctions : entrée contrôlée / sortie libre

SVP 62xx / SVP 63xx

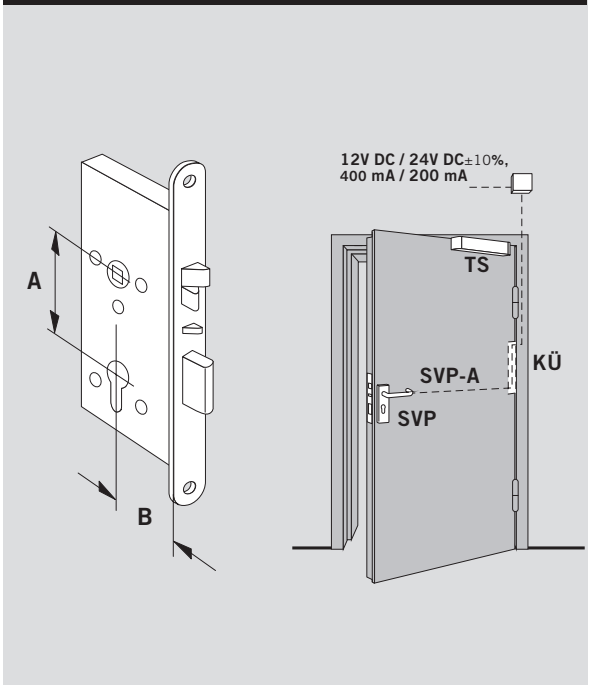

Important :

Veuillez-vous référer à l'aide au choix en bas de page pour sélectionner la bonne version en fonction de la situation de la porte à équiper.

Principe :

Serrure avec sécurité mécanique de fonctionnement équipée de mini-rupteurs pour la détection des états « verrouillé », « déverrouillé », « porte ouverte/fermée » par pêne de commande et « actionnement béquille/déverrouillage d'urgence ».
En cas de coupure de courant, la béquille extérieure est débrayée (modèles à émission) ou embrayée (modèles à rupture).
Lorsque la serrure est alimentée, les béquilles intérieure et extérieure sont embrayées par commande électrique (par exemple système de contrôle d'accès).

A équiper du câble de connexion SVP-A 1100.

Sortie (fonction d'urgence) : la béquille intérieure située dans le sens de l'évacuation est toujours active, le déverrouillage d'urgence s'effectue par action sur béquille intérieure.

Entrée : accès de l'extérieur possible par déverrouillage sur le cylindre, à l'aide d'une clef.
Le couplage de la béquille extérieure est piloté par un contact libre potentiel NF (émission) ou NO (rupture). La fonction « entrée libre » est possible par accouplement permanent de la béquille extérieure.

NB : autres versions disponibles, merci de consulter votre Chef de secteur DORMA

Pour porte bois :
entraxe (A) à 70 mm / axes (B) à 55, 60, 65 mm

Pour portes à profilés métalliques :
entraxe (A) à 92 mm / axe (B) à 45 mm

Aide au choix SVP 6000 :

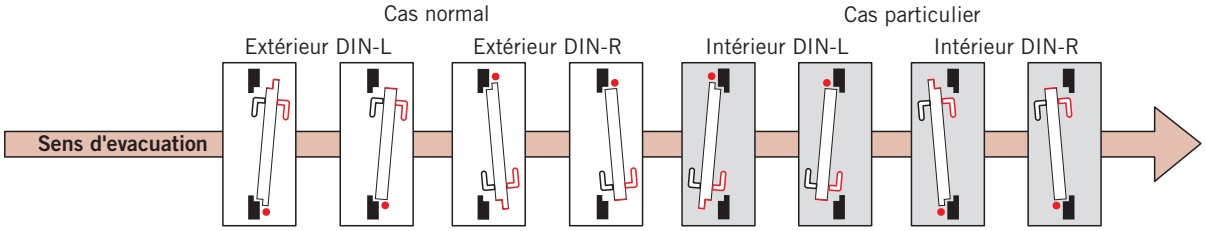

Béquille couplée en permanence dans le sens de l'évacuation.

Béquille à l'inverse du sens de l'évacuation avec possibilité d'accouplement électrique.