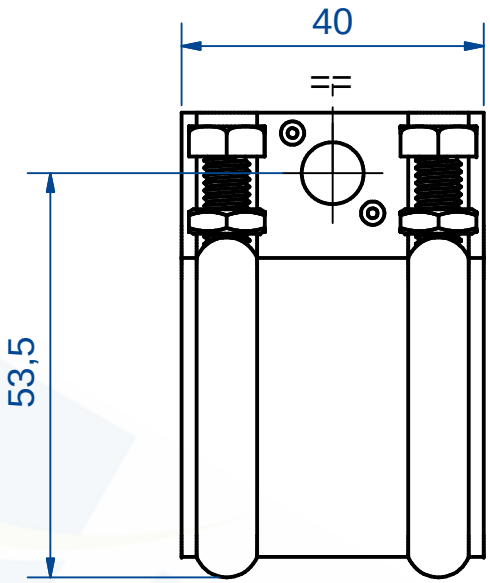

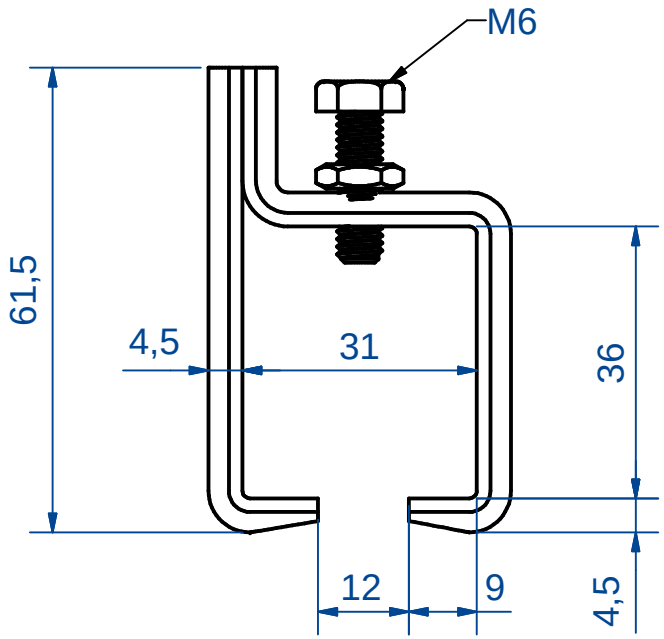

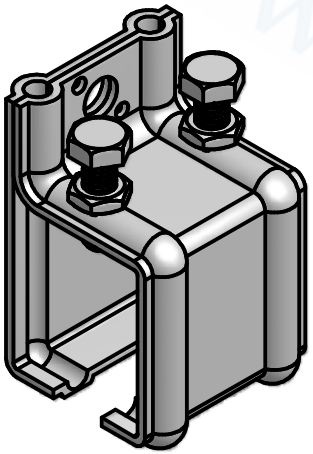

Indice	Date	Modifications

Désignation: Manchon support mural	Rugosité:	Traitement:	Tolérance gén: JS13/js13
	Dessiné par: DR		
MANTION FERRURES DE PORTES COULISSANTES MANUTENTION PAR MONORAIL 7,rue Gay Lussac 25000 BESANCON	PLAN N° 3631M	Date: 12/05/04	Matière: Acier
		Ech: 1:1	Code Mat:
		Ensemble:	

Ce plan est la propriété de la Sté MANTION et ne peut être reproduit ou communniqué à des tiers sans son autorisation