Notice d'emploi et d'entretien

CLIMATISEUR MOBILE

AIR 11

(CLIM-3,2KW-11)

AIR 13

(CLIM REV-3,8KW-13)

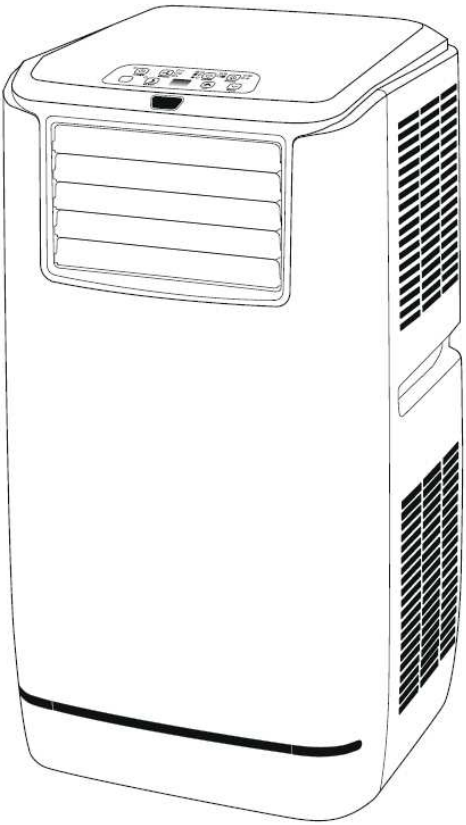

Données techniques

Référence produit		AIR 11 / 66 476 243	AIR 13 / 66 476 251
Puissance		220-240V- ,50Hz	220-240V-,50Hz
Capacité de refroidissement		11000BTU/3.2 KW	13000BTU/3.8 KW
Capacité de chauffage			11000BTU/3.0KW
Puissance	Refroidis-sement	1030W	1380W
	Chauffage		1100W
Capacité d'élimination de l'humidité		28 L / Jour	38.4L / Jour
Compresseur		Rotatif	
Réfrigérant		R290	
Vitesse		3	
Timer (minuteur)		1 à 24 Heures	
Température de travail	Refroidis-sement	18 °C à 32 °C	
	Chauffage		7 °C à 25 °C
Tuyau d'échappement		Ø150 x 1500 mm	
Poids net		30 Kg	32 Kg
Dimensions		415 X 418 X 790 mm	

Note:

1. Conditions de mesure des données ci-dessus en tant que EN 14511:
   Refroidissement - DB= 35°C , WB= 24°C ;
   DB= température de bulbe sec = température ambiante
   WB= température bulbe humide = humidité relative
2. Les conditions de test pour les données de la plaque signalétique se rapportent à la norme : EN60335-2-40
3. Courant et fusible : F10AL250V ou T10AL250V

Description

AIR 11 et AIR 13 sont des climatiseurs d'air local monobloc, destinés à être installés dans la pièce à climatiser avec tous les dispositifs nécessaires pour leur fonctionnement. Le modèle AIR 13 possède également une pompe de chaleur.

Lire attentivement ce manuel d'instructions avant d'utiliser l'unité.

- L'unité est remplie avec du gaz inflammable R290.

- Avant d'utiliser l'unité, lire le manuel utilisateur entièrement.

- Avant d'utiliser l'unité, lire le manuel d'installation entièrement.

- Avant d'utiliser l'unité, lire le manuel d'entretien entièrement.

Avertissements:

Tableau des dimensions minimales de la pièce ventilée, pour installer, utiliser et stocker l'unité.

Référence produit	Taille mini de la pièce en m²
AIR 11	14
AIR 13	15

- Ne pas utiliser l'appareil dans des placards, des bateaux, des caravanes, etc... ou à des endroits similaires.
- Ne pas utiliser l'appareil dans des piscines, des salles de bain ou autres locaux humides.
- Laisser l'unité dans une position verticale pendant 12 heures après le transport ou suite à des opérations de nettoyage, avant de la brancher au réseau électrique.
- Utiliser l'unité en position verticale et sur une surface plane, en maintenant une distance d'au moins 50 cm de tout objet.
- Ne pas utiliser l'unité dans des milieux potentiellement explosifs contenant des combustibles liquides, gazeux ou poudreux.

- Ne pas utiliser l'unité à proximité de substances inflammables ou de combustibles. Ne jamais utiliser de peinture, spray pour le nettoyage, insecticides ou produits semblables à côté de l'unité ; cela pourrait déformer les plastiques et provoquer des dommages électriques.
- Maintenir une distance minimum de 50 cm de chaque côté de l'unité et de tout matériel inflammable ou de chauffage.
- Ne pas positionner d'objets sur l'unité et ne pas obstruer les entrées / sorties d'air.
- Éviter que l'unité soit éclaboussée, cela pourrait compromettre son fonctionnement.
- Surveiller les enfants et les animaux durant le fonctionnement de l'unité.
- Cet appareil peut être utilisé par des enfants d'au moins 8 ans et par des personnes ayant des capacités physiques, sensorielles ou mentales réduites, ou manquant d'expérience ou de connaissance, s'ils sont sous surveillance ou après avoir reçu des instructions concernant la manipulation en toute sécurité de l'appareil et la compréhension des dangers inhérents. Le nettoyage et l'entretien à effectuer par l'utilisateur ne doivent pas être effectués par des enfants sans surveillance.
- Ces appareils ont été conçus pour un usage domestique et commercial.
- L'installation de l'appareil est réservée à des techniciens qualifiés.
- L'installation électrique à laquelle le produit est raccordé doit être conforme aux normes en vigueur.
- Les enfants ne doivent pas jouer avec l'appareil.
- Pour l'installation, prévoir un interrupteur unipolaire ayant une distance d'ouverture des contacts égale ou supérieure à 3 mm, qui permette la déconnexion complète dans les conditions de catégorie de surtension **III.**
- Les opérations de nettoyage et d'entretien ne doivent pas être effectuées par des enfants sans la surveillance d'un adulte.
- Éteindre et débrancher l'unité du courant électrique lorsqu'elle ne marche pas.
- Ne pas laisser l'unité en marche sans aucune surveillance.
- Ne pas tirer l'unité par le câble d'alimentation.
- Éviter de tirer, d'entortiller ou de nouer le câble d'alimentation, ne pas utiliser de nylon ou de fil de fer pour fixer le câble d'alimentation.
- Le câble d'alimentation et la fiche doivent être toujours visibles et facilement accessibles.
- Ne pas utiliser d'autres câbles pour rallonger le câble d'alimentation fourni.
- Si l'unité est en contact avec l'eau, la débrancher immédiatement et la faire contrôler par une personne qualifiée avant de l'utiliser à nouveau.
- Si le câble d'alimentation est endommagé, il doit être remplacé par un électricien ou une personne de qualification similaire pour éviter tout danger aux personnes ou risques d'endommager l'unité.
- Les données du réseau électrique doivent être conformes avec les données indiquées sur la plaque signalétique située sur le côté de l'unité (Fig. A)
- L'unité doit être installée en suivant les règlementa- tions nationales en vigueur
- Ne pas dépasser la limite conseillée pour la grandeur de la pièce pour une efficacité maximale.
- Fermer toutes les fenêtres et les portes lorsque l'unité est en marche.
- Garder les stores, rideaux etc... fermés pendant les heures les plus ensoleillées de la journée.
- Nettoyer les filtres régulièrement.
- Lorsque la pièce a atteint les conditions souhaitées, réduire les réglages de température et de ventilation.

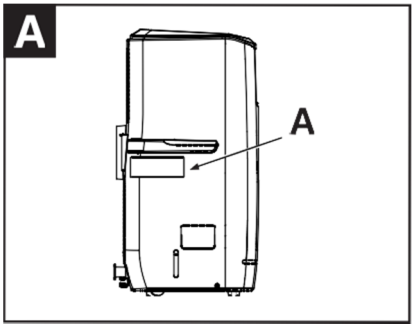

• Ne pas allumer l'unité si le câble ou la fiche sont endommagés, si l'unité présente un dysfonctionnement ou d'autres défauts. Renvoyer l'unité complète au revendeur ou la faire contrôler et réparer par un électricien certifié. Demander toujours des pièces de rechange originales, l'unité peut être ouverte et réparée par des personnes autorisées et qualifiées.
• Il est conseillé de faire contrôler l'unité périodiquement.
• Seule une personne professionnelle possédant une licence est autorisée à démonter ou modifier l'unité.
• Cet appareil ne doit être utilisé que pour les utilisations indiquées dans ce manuel, toute utilisation non décrite de l'appareil est considérée comme une utilisation non conforme. Par conséquent, le fabricant n'est pas responsable des dommages résultant d'une utilisation non conforme. Les dommages résultant d'une utilisation non conforme seront à la charge de l'utilisateur/opérateur.
• Il est important que la plaque signalétique et les inscriptions relatives indiquées sur l'unité soient toujours visibles et lisibles. Les inscriptions qui ne sont plus visibles ou lisibles doivent être remplacées.
• Les réparations et les entretiens du circuit réfrigérant et du produit doivent être effectuées par des techniciens professionnels et qualifiés.

Informations et sécurité concernant le réfrigérant R290

• Lire attentivement ces avertissements.
• L'unité contient du réfrigérant R290. R290 est un réfrigérant qui se réfère aux directives européennes. Ne jamais perforer le circuit réfrigérant. R290 est inflammable (GWP 3) (Charge du réfrigérant maximale : 0,28 Kg - AIR 11, 0,30 Kg – AIR 13)
• Ne pas utiliser d'autre méthode pour accélérer le processus de dégivrage ou de nettoyage que celles indiquées par le constructeur.
• L'appareil doit être stocké dans une pièce sans aucun type d'appareil en marche qui pourrait provoquer un danger d'incendie Ex : Flammes libres, un appareil fonctionnant au gaz, ou un réchauffeur électrique).
• Ne pas perforer ou brûler les composants du circuit de refroidissement de l'unité, ne pas incendier l'unité.
• L'unité doit être stockée afin d'éviter la formation de pannes mécaniques.
• L'appareil doit être installé, utilisé et rangé dans une pièce bien ventilée d'une surface supérieure à 14 m² pour le modèle AIR 11 et 15 m² pour les modèles AIR 13 ; de plus, la pièce dot être construite de telle sorte qu'en cas d'une éventuelle fuite du gaz réfrigérant, celui-ci ne crée pas d'effet stagnant en générant un risque d'incendie et d'explosion.
• Garder à l'esprit que le réfrigérant est inodore, il est donc difficile de détecter les fuites.
• Respecter attentivement les normes nationales en vigueur concernant les gaz inflammables et explosifs.
• Laisser les ouvertures de ventilation libre de toute obstruction.
• Toute personne chargée de travailler sur le circuit frigorifique doit être en possession d'un certificat valide l'autorisant à manipuler les fluides frigorigènes de manière sûre et suivant les instructions des normes et du fabricant. L'entretien et les réparations nécessitant de l'assistance d'autres personnes doivent être effectués sous la supervision d'une personne compétente et qualifiée pour l'utilisation de réfrigérants inflammables.
• Avant d'être démontée, l'unité doit être étiquetée avec une date et une signature, qui puissent confirmer que le réfrigérant a bien été vidé ; s'assurer que les étiquettes indiquant la présence de réfrigérant inflammable sont toujours présentes.
• Ne pas utiliser de sources inflammables lorsque l'on recherche une fuite de réfrigérant, ex : Torche halogène (ou autres appareils à flammes libres).

Tableau de la charge nominale du réfrigérant pour les modèles

Référence produit	GAS	KG	GWP
AIR 11	R290	0,28	3
AIR 13	R290	0,30	3

Contient du gaz fluoré à effet de serre
Système hermétiquement scellé.

Conformité aux règlements suivants :

Règlement (UE) 2017/1369
Directive 2009/125/CE
Règlement Délégué (UE) n. 626/2011
Règlement Délégué (UE) n. 206/2012 - Conception éco-compatible
EN 14511:2013
EN ISO 3741:2010
EN 12102:2013

INFORMATIONS IMPORTANTES POUR L'ÉLIMINATION

DANS CERTAINS PAYS DE L'UNION EUROPÉENNE, CE PRODUIT NE FAIT PAS PARTIE DU DOMAINE D'APPLICATION DE LA LOI NATIONALE D'ASSIMILATION DE LA DIRECTIVE DEEE ET PAR CONSÉQUENT, IL N'Y EXISTE AUCUNE OBLIGATION DE COLLECTE DIFFÉRENCIÉE À LA FIN DE SA DURÉE DE VIE.

Attention
Ce produit est conforme à la directive EU 2012/19/EC.

Le symbole représentant une poubelle barrée présent sur l'appareil indique qu'à la fin de son cycle de vie, il devra être traité séparément des déchets domestiques. Il devra donc être confié à un centre de collecte sélective pour appareils électriques et électroniques ou rapporté au re-vendeur lors de l'achat d'un nouvel appareil.
La collecte sélective réalisée avant le recyclage, le traitement et l'élimination compatible avec l'environnement de l'appareil usagé contribue à éviter les nuisances pour l'environnement et pour la santé et favorise le recyclage des matériaux qui composent le produit.

Pour de plus amples informations concernant les systèmes de collecte existants, adressez-vous au service local d'élimination des déchets ou au magasin qui vous a vendu l'appareil.

Les fabricants et les importateurs obtempèrent à leur responsabilité en matière de recyclage, de traitement et d'élimination des déchets compatible avec l'environnement directement ou par l'intermédiaire d'un système collectif.

Accessoires fournis

Accessoires fournis avec la machine (Fig. 1)

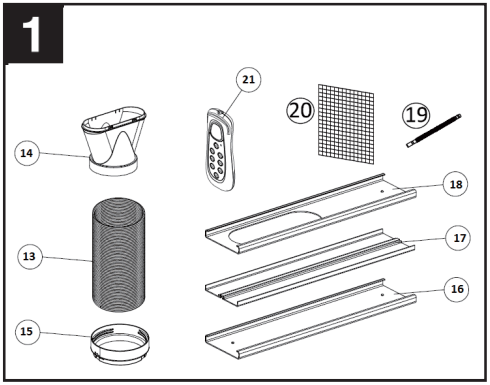

13 - Tuyau d'évacuation d'air
14 - Raccord fenêtre
15 - Raccord
16 - Panneau pour fenêtre
17 - Panneau pour fenêtre
18 - Panneau pour fenêtre avec trou, pour raccordement du tuyau d'évacuation d'air.
19 - Tuyau d'évacuation des condensats
20 - Filtre à charbons actifs
21 - Télécommande

Installation

Installation du tuyau d'évacuation d'air

Utilisation et montage des panneaux de la fenêtre (Fig. 2,2A)

- Monter le raccord fenêtre (14) sur l'extrémité du tuyau flexible (13).
- Insérer l'extrémité du tuyau flexible dans le trou présent dans le panneau perforé pour fenêtre (18)
- Si les panneaux sont trop long, redécouper les portions en excès pour garantir le bon couplage avec la fenêtre.
- Évacuation directe à travers un mur ou du verre (Fig.3).
- Monter le raccord (14) sur l'extrémité du tuyau d'évacuation.
- Réaliser un trou (d'un diamètre supérieur à 160 mm) dans le verre ou dans le mur de fixation.

Le tuyau d'évacuation d'air dont l'appareil est doté peut être grand de 300 à 1500 mm (Fig. 4,5) ; nous conseillons de l'utiliser le plus court possible (Fig. 6).

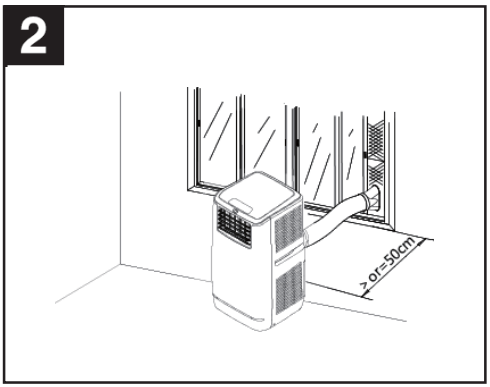

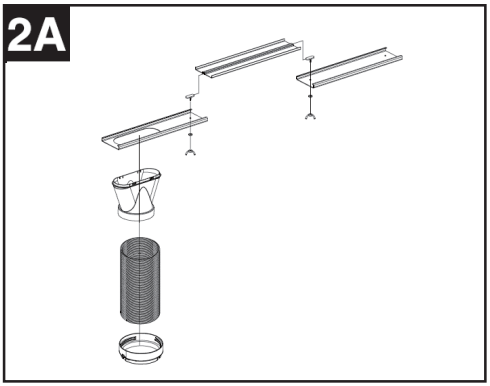

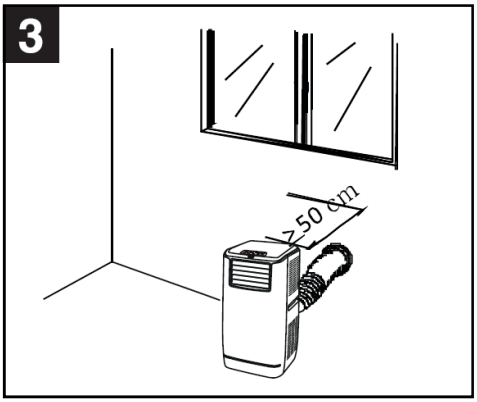

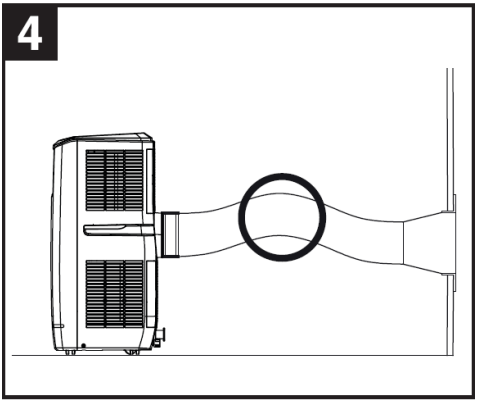

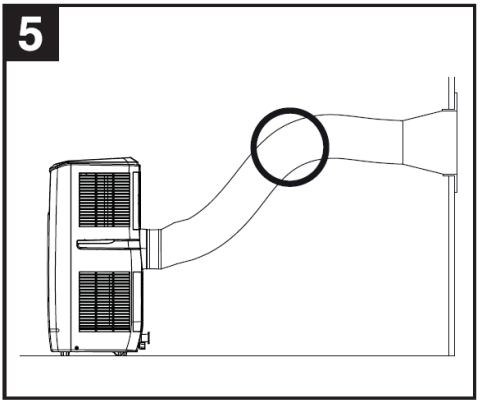

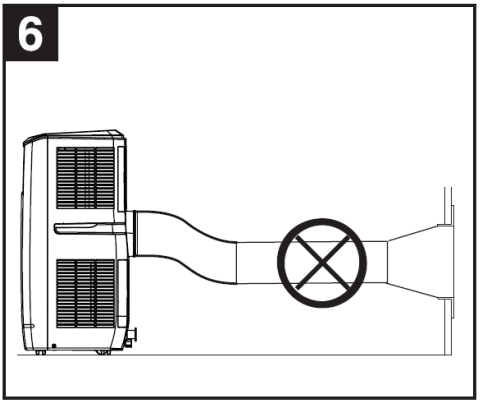

Vérifier que le tuyau ne soit ni plié ni entortillé (Fig. 7), car l’accumulation d’air pourrait causer la surchauffe de l’appareil et le blocage du système.

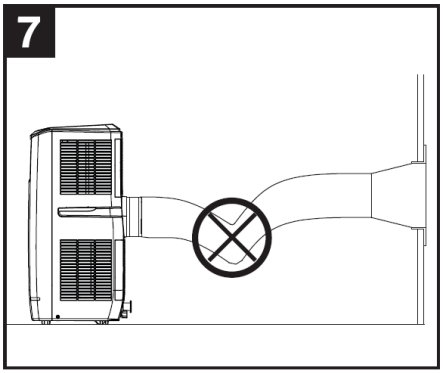

N.B.
La longueur du tuyau flexible a été spécialement calculée en fonction des caractéristiques de l'appareil. Il est donc conseillé d'éviter leur remplacement ou leur rallongement, susceptibles de causer des dysfonctionnements.

Installation des filtres à charbons actifs
Extraire le châssis du filtre de l'appareil (Fig. 8)
Séparer le dispositif de fixation du filtre du châssis (Fig. 9)
Extraire le filtre du sachet (Fig. 10)
Insérer le filtre dans le châssis (Fig. 11)
Fixer le filtre en remontant le dispositif de fixation sur le châssis (Fig. 12)

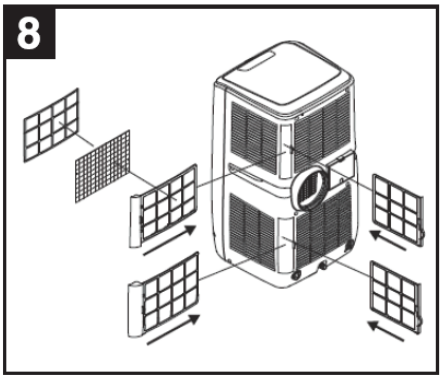

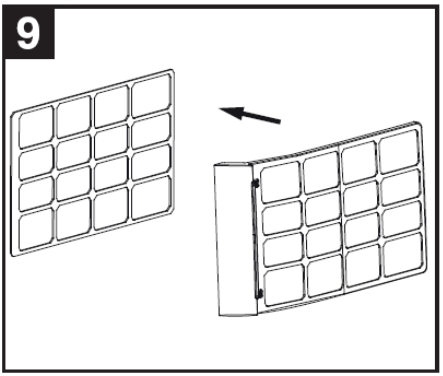

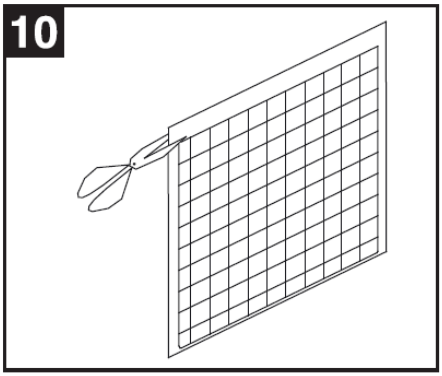

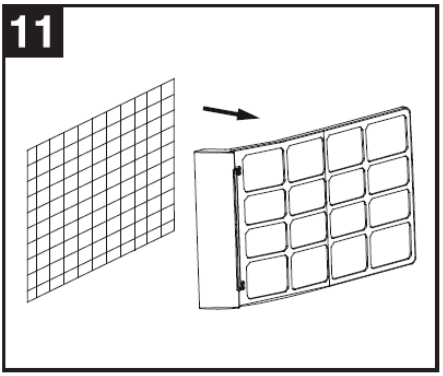

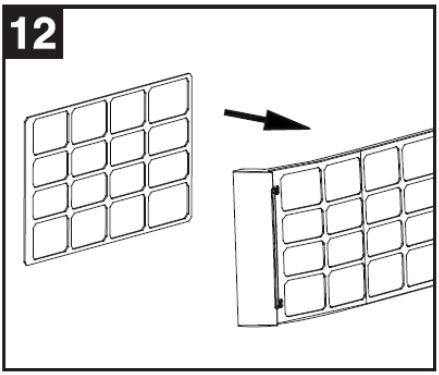

Fonctionnement

Panneau de contrôle (Fig. 13)

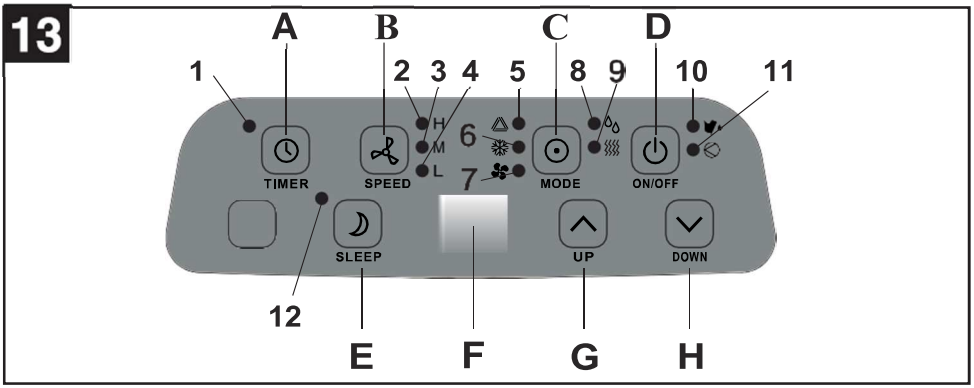

Boutons:
A.Timer (minuteur)
B. Vitesse de ventilation
C. Mode
D. ON/OFF
E. Fonction Nuit
F. Ecran
G. Augmentation de la Température
H. Diminution de la Température

Indicateurs :
1. Voyant Timer (minuteur)
2. Voyant ventilation vitesse Haute
3. Voyant ventilation vitesse Moyenne
4. Voyant ventilation vitesse Basse
5 Voyant mode Automatique
6. Voyant mode Refroidissement
7. Voyant mode Ventilation
8. Voyant mode Déshumidificateur
9. Voyant mode Chauffage
(seulement sur le modèle AIR 13)
10. Voyant réservoir d'eau plein
11. Voyant compresseur en marche
12. Voyant mode nuit

REMARQUE: Avant utilisation ouvrir et ajuster les ailettes. (Fig. 14)

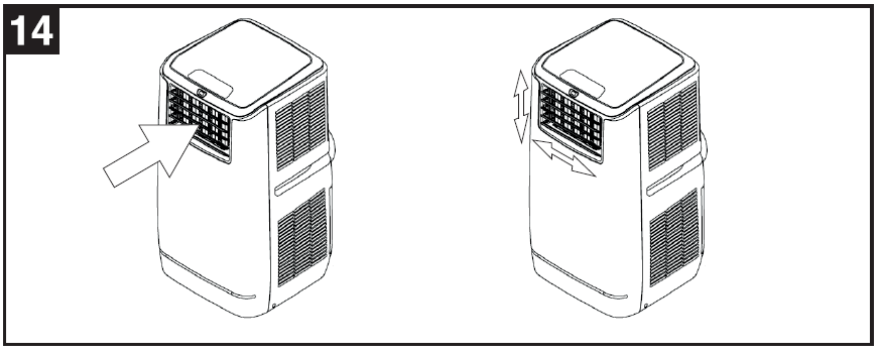

FRANCAIS

Allumage ON/OFF

Après avoir appuyé sur le bouton ON / OFF, l'appareil démarrera en modalité AUTO : voyant vert allumé. Dans cette modalité, l'appareil est activé en mode Refroidissement, Ventilation ou Chauffage (Mod. AIR 13), en fonction de la température ambiante :

- température ambiante > 24°C : l'appareil fonctionnera en mode Refroidissement (COOL: voyant vert allumé).
- 20°C < température ambiante < 24°C : l'appareil fonctionnera en mode Ventilation (voyant vert allumé).
- température ambiante < 20°C : l'appareil fonctionnera en mode Chauffage (voyant vert allumé).

Sélection mode/fonction

Appuyer sur le bouton MODE plusieurs fois pour sélectionner cycliquement: Refroidissement, Ventilation, Déshumidification ou Chauffage Les voyants du mode sélectionné s'allumeront.

Réglage de la température

1. Pour régler la température, appuyer sur les touches HAUT et BAS pour sélectionner la température souhaitée.
2. L'afficheur indiquera la température sélectionnée. Normalement la température ambiante est affichée.
3. Le réglage prédéfini de l'unité est de 24°C en mode rafraîchissement.

Réglage de la vitesse du ventilateur

Appuyer sur le bouton VITESSE plusieurs fois pour sélectionner cycliquement la vitesse du ventilateur Haute, Moyenne ou Basse. Les voyants de la vitesse sélectionnée s'allumeront.

Réglage du Timer (minuteur)

Appuyer sur la touche Timer pour régler le nombre d'heures de fonctionnement souhaitées (de 1 à 24 heures, le voyant limer s'allumera). Lorsque le temps réglé est atteint, l'unité s'arrêtera automatiquement. Lorsqu'on appuie sur le bouton TIMER, les heures apparaissent sur l'afficheur. Si le bouton Timer n'est pas appuyé, l'unité fonctionnera en mode continu.

Fonction Nuit

1. En mode rafraîchissement, en appuyant sur le bouton **NUIT,** la température réglée augmentera d'1°C après la première heure, et d'1 degré encore après la deuxième heure, pour ensuite se stabiliser à cette température..
2. En mode chauffage (seulement AIR 13), la température réglée diminuera d'1° C après la première heure, et d'1 degré encore après la deuxième heure, pour ensuite se stabiliser à cette température.
3. En mode nuit, la ventilation restera à vitesse basse. Appuyer à nouveau sur le bouton NUIT, la température et la vitesse du ventilateur reviendront aux réglages précédemment effectués.
4. L'unité s'arrêtera de fonctionner automatiquement après 12 heures d'activation de la fonction nuit.
5. REMARQUE: La fonction NUIT n'est pas activable si l'unité fonctionne en mode ventilation, déshumidification ou automatique. Le mode NUIT est activable seulement si l'unité fonctionne en mode Rafraîchissement ou Chauffage (AIR 13).
6. Lorsque l'appareil est en mode NUIT, la vitesse du ventilateur sera réglée sur BASSE.

Mode déshumidificateur

Durant l'utilisation du mode Déshumidificateur, la température ne peut pas être réglée et la ventilation fonctionnera à basse vitesse. Lorsque l'unité est en mode Déshumidificateur, l'humidité extraite de l'air est recueillie dans un réservoir interne. Lorsque le réservoir est rempli, le moteur et le compresseur arrêtent de fonctionner; simultanément, le voyant « Réservoir Plein» s'allume et émettra un son d'alarme. Pour vider le réservoir, se référer au chapitre « Drainage », il est également possible d'utiliser l'unité sans vider le réservoir, en utilisant le drainage continu ; pour cela, se référer toujours au chapitre « Drainage» .

Mode Chauffage (seulement pour le modèle AIR 13)

Grâce à la présence de la pompe à chaleur, il est possible de chauffer l'air de la pièce où la machine est installée. Le tuyau d'expulsion doit toujours être raccordé pour permettre à l'unité d'extraire de l'air froid depuis la pièce et d'être utilisée normalement. De plus, dans ce mode, il faut utiliser le drainage continu car l'eau de la condensation sera récoltée rapidement. Dans ce mode, l'unité peut fonctionner à haute, moyenne ou basse vitesse.

Télécommande
(Fig. 15)
Toutes les fonctions susmentionnées peuvent être également réglées à distance grâce à la télécommande fournie.
Cette télécommande pour le fonctionnement exige 2 piles **AAA** (piles non fournies avec l'appareil).

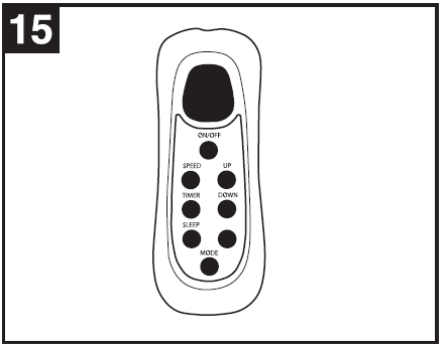

Auto-diagnostic
L'unité est équipée d'un système d'auto-diagnostic. En cas de problème dans l'unité, les inscriptions “E1" et “E2" seront affichés sur l'afficheur à led.
- E1 : Le câble du capteur pour la température ambiante n'est pas bien raccordé (le câble se trouve au centre de l'évaporateur).
- E2 : Le câble du capteur de l'anti-frost n'est pas bien raccordé (le câble se trouve à côté de l'évaporateur).
Dans tous les cas, ne jamais démonter la machine.

Mode "Efficiency boost"
L'appareil est équipé de la fonction "Efficiency boost": en ajoutant 2,5 litres d'eau maximum dans le réservoir latéral de l'unité, vous pouvez augmenter l'efficacité énergétique de l'unité.

Pour garantir le fonctionnement en mode "Efficiency boost", assurez-vous que le réservoir est rempli.
Suivez la procédure illustrée à la Fig. 16.

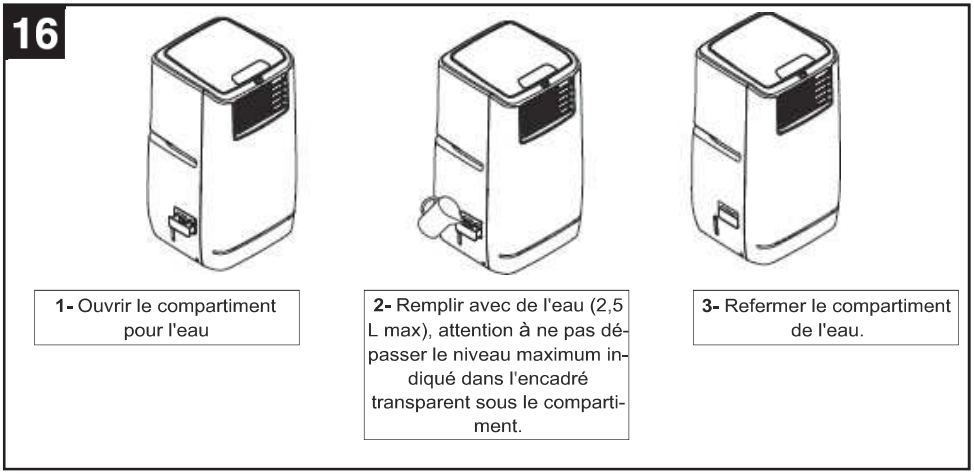

REMARQUE : Cette opération d'économie d'énergie doit être effectuée seulement après une heure de fonctionnement de l'unité, lorsque l'unité est en marche et sans dépasser 2,5 L ; si ce seuil est dépassé, le voyant de reservoir d'eau plein s'allumera en rouge. Pour éteindre le voyant, il faut drainer l'eau au point de drainage situé au dos de la machine.

IMPORTANT

1. Afin de prolonger la durée de vie du compresseur, après avoir éteint l'unité, attendre au moins 3 minutes avant de le rallumer.
2. Le système de rafraîchissement s'éteint si la température ambiante est inférieure à la valeur programmée. Sinon la ventilation reste activée au niveau sélectionné. Si la température ambiante remonte au-delà du seuil programmé, la fonction de rafraîchissement redémarre.
3. Contrairement au rafraîchissement, le chauffage s'éteint si la température ambiante est supérieure à celle réglée (la ventilation est toujours activée au même niveau). Une fois que la température descend en-dessous de la valeur réglée, le chauffage redémarre.
4. L'unité est équipée d'une fonction « anti-frost » .Durant l'utilisation de la fonction de chauffage, avec des températures basses, quelques fois le chauffage pourrait arrêter de fonctionner pendant quelques minutes afin de faire fondre l'éventuel gel qui s'est formé. Pendant ce temps, attendre que la fonction de chauffage redémarre.

Drainage

Pour éliminer l'eau accumulée dans le réservoir interne de l'unité lorsqu'elle fonctionne en mode Rafraîchissement ou Déshumidifica tion, suivre les passages indiqués ci-dessous:

1. Éteindre l'unité et éviter de la déplacer lorsque le réservoir est plein
2. Positionner un récipient en-dessous du trou de drainage.
3. Retirer le bouchon du trou pour faire couler l'eau du réservoir un récipient.
4. Lorsque le récipient est plein, remettre le bouchon et vider le récipient.
5. Répéter ces opérations jusqu'à ce que l'unité soit vide.
6. Remettre le bouchon et bien serrer.
7. Allumer l'unité, les voyants du réservoir d'eau et du compresseur ne doivent pas être allumés par intermittence.

Si l'on souhaite utiliser l'unité sans vider le réservoir trop souvent, procéder de la manière suivante :

- Retirer le bouchon et l'insert de caoutchouc ; et les conserver pour des utilisations futures.
- Raccorder une extrémité du tuyau de drainage fourni, au trou de sortie et vider l'eau du réservoir.
- Le tuyau de drainage peut être rallongé en ajoutant un autre tuyau de la largeur souhaitée.
- Le système d'évacuation doit résulter au même niveau ou plus bas que le trou de drainage.
- L'indicateur " réservoir plein » ne s'allume jamais en cas de drainage continu dans le système d'évacuation.

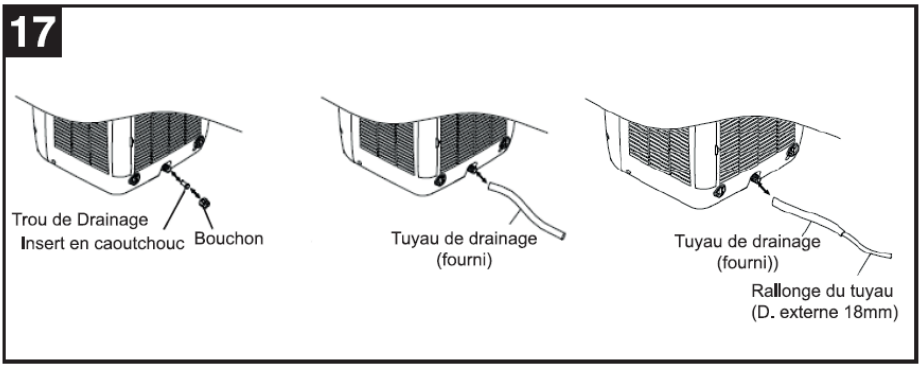

Mises en garde pour le mode chauffage. (Seulement pour le modèle AIR 13)
1. Installer le tuyau d'expulsion de façon à ce qu'il expulse l'air froid vers l'extérieur. (Se référer au chapitre Installation)
2. Régler le drainage afin qu'il soit continu.
3. La plage de fonctionnement du mode chauffage est de 7°C à 25 °C

Mises en garde pour le mode de refroidissement
La plage de fonctionnement du mode refroidissement est de 18°C à 32°C
Le fonctionnement de l'unité n'est pas conseillé pour des températures en-dehors de cette plage.

Liste des erreurs	
L'unité ne fonctionne pas.	- L'unité est-elle branchée au réseau électrique ? - Y-a-t-il des problèmes de réseau électrique ? - Le voyant du reservoir plein clignote ? - La température ambiante est-elle inférieure à la température programmée?
L'unité semble mal fonctionner	- La pièce est-elle directement exposée au soleil ? - Y-a-t-il des portes ou des fenêtres ouvertes ? - Y-a-t-il beaucoup de personnes dans la pièce ? - Y-a-t-il quelque chose dans la pièce qui produit beaucoup de chaleur ?
L'unité fait trop de bruit	- L'unité est-elle positionnée de manière àgénérer des vibrations ? - Le sol sous l'appareil est-il bien stable ?
Le compresseur ne fonctionne pas	- Si c'est le cas, cela signifie que la protection de surchauffe s'est déclenchée, il faut donc attendre que la température revienne dans la plage de fonctionnement

Entretien et Nettoyage

Débrancher toujours l'unité du réseau électrique avant d'effectuer les activités de nettoyage et/ou d'entretien. Afin de maximiser l'efficacité de l'unité, effectuer des activités de nettoyage régulièrement.
Les travaux de maintenance ou de réparation exceptionnels doivent être effectués par du personnel qualifié.
Avant d'effectuer toute opération d'entretien, il faut contrôler que :
Les condensateurs soient vides : à effectuer en toute sécurité pour éviter les étincelles.
Qu'aucun câble ou composant électrique ne soit exposé durant les opérations de remplissage, de réparation ou de purge du système.
Que la mise à la terre soit continue.

Nettoyer l'extérieur de l'unité
Utiliser un chiffon doux pour nettoyer le corps de l'unité.
Ne jamais utiliser d'agents chimiques agressifs, comme des chiffons traités, des détergents, des agents chimiques. Ils pourraient abîmer le corps de l'unité.

Nettoyage du filtre
Utiliser un aspirateur ou secouer légèrement le filtre pour retirer la poussière, puis le passer sous l'eau courante (pas plus chaude que 40°C).
Essuyer le filtre avant de le réinsérer dans l'unité.
REMARQUE : Ne jamais utiliser l'appareil sans les filtres.

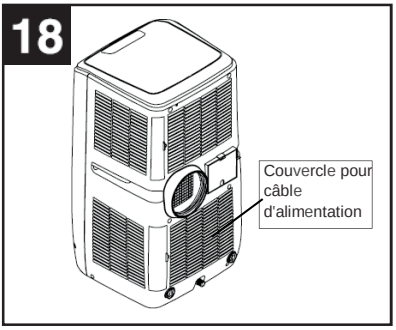

Stockage en fin de saison
- Drainer toute l'eau contenue dans l'unité avant de la faire fonctionner pendant quelques heures en mode ventilation uniquement.
- Nettoyer ou changer le filtre.
- Débrancher le câble d'alimentation et le replier dans le couvercle spécifique comme indiqué Fig.18
- Couvrir l'unité avec l'emballage original ou une autre protection.

Démantèlement
Avant de jeter l'appareil, il est important de vider le liquide réfrigérant; ci-dessous sont indiquées les opérations que le technicien qualifié doit effectuer.
- Avoir connaissance de l'unité et de son fonctionnement
- Isoler électriquement le système
- Avant de commencer la procédure, s'assurer :
    - De disposer des outils mécaniques pour la manipulation des cylindres de réfrigérant.
    - Que les équipements de protection individuels soient présents et correctement utilisés.
    - Que le processus de récupération soit contrôlé par une personne compétente.
    - Que l'équipement et les cylindres soient conformes aux normes appropriées.
- Pomper le système frigorifique si possible.
- S'il n'est pas possible de le vider, répéter la procédure plusieurs fois afin que le réfrigérant soit éliminé de toutes les parties du système.
- S'assurer que les cylindres soient positionnés sur la balance avant de commencer le processus.
- Démarrer la machine pour la récupération du réfrigérant en respectant les instructions.
- Ne pas remplir les cylindres excessivement (pas plus de 80% du volume de liquide)
- Ne pas dépasser le seuil de pression maximale du cylindre, même simultanément.
- Lorsque les bouteilles ont été correctement remplies et que le processus est terminé, assurez-vous que les bouteilles et l'équipement sont retirés en toute sécurité et que toutes les vannes d'isolement de l'équipement ont été fermées.
- Le réfrigérant récolté ne doit pas être chargé dans un autre système sans avoir été nettoyé et contrôlé.