OPSIAL®

AIR'PRO INTEGRA

NOTICE D'INSTRUCTION
INSTRUCTIONS FOR USE

1

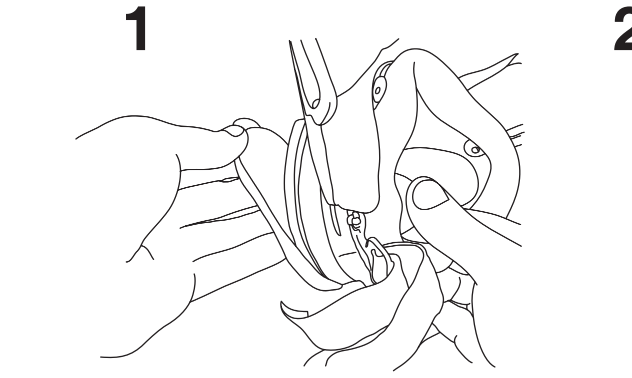

2

3

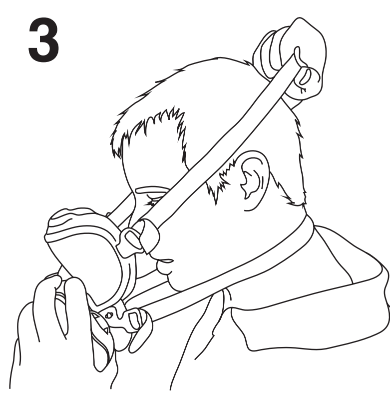

4

5

6

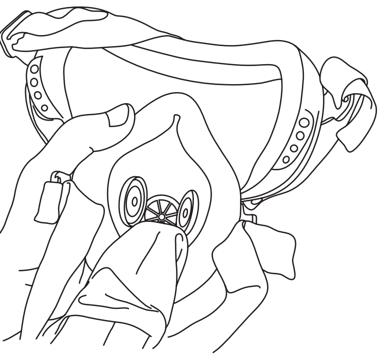

NOTICE D'INSTRUCTION:

RESPIRATEURS DE SÉCURITÉ AIR'PRO INTEGRA À CHARBON

Le respirateur de sécurité AIR'PRO Integra est un demi-masque approuvé avec protection des yeux, conformément au standard européen EN 140:1998, EN 166:2001, Règlement (UE) 2016/425 et TP TC 019/2011. Les filtres sont conformes au standard européen EN 14387:2004+A1:2008, Règlement (UE) 2016/425 et TP TC 019/2011. Remarque: le dispositif est approuvé pour les applications professionnelles uniquement lorsque les éléments ci-dessus sont utilisés ensemble

APPLICATIONS

- Le demi-masque AIR'PRO se présente avec 2 filtres (Droit et Gauche), afin d'offrir une protection contre certains gaz, vapeurs, et particules de poussière toxiques. La poussière, le brouillard et les fumées de tous types, ainsi que les bactéries et les virus selon les indications de la description du filtre. La protection des yeux est adapté à une utilisation comme indiqué dans la marquage du cadre.
- Les instructions générales pour la sélection et l'utilisation du respirateur peuvent varier selon les pays.

Toujours contrôler avant l'utilisation que la sélection pour l'application désirée répond aux critères nationaux.

MARQUAGES DE LA PROTECTION DES YEUX:

Marque	Signification
GVS	Manufacturer's ID
1-3	Classe Optique (1 = élevée, 2= moyenne, 3 = basse)
3	Protection contre les gouttelettes & projections de liquides
4	Protection contre les grosses particules de poussière
5	Protection contre gaz et fines particules de poussière
8	Protection contre un arc électrique provoqué par un court-circuit
9	Protection contre métaux fondus & solides chauds
b	Protection contre le rayonnement optique
S	Robustesse renforcée
F	Impact énergétique Bas
B	Impact énergétique Moyen
A	Impact énergétique Elevé
T	Protection contre particules à haute vitesse à des températures extrêmes
K	Résistance aux dégâts en surface de particules fines
N	Résistance à la brumisation

ATTENTION :
Si les symboles F, B et A ne sont pas communs à l'oculaire et à la structure, c'est alors au niveau inférieur qu'il faut attribuer le protecteur des yeux complet.
Dans le cas d'un masque facial pour se conformer au champ d'utilisation du symbole 8 ,il doit être muni d'un filtre d'une échelle de 2-1, 2 ou 3-1, 2 et avoir une épaisseur minimale de 1,4 mm.
Dans le cas d'une protection des yeux pour se conformer au champ d'utilisation du symbole 9, aussi bien la structure que les yeux doivent être marqués avec le symbole associé à l'un des symboles F, B ou A.

INSTRUCTIONS DE MONTAGE
A. La protection respiratoire doit être inspectée par l'utilisateur avant et après chaque utilisation afin de s'assurer qu'elle est en bon état de fonctionnement et que les valves et les filtres sont correctement mis en place.
B. Si des poils du visage dépassent du bord du masque, l'étanchéité n'est pas efficace.

1. Retirer les bouchons d'étanchéité de protection (si présents) du filtre. Ils se trouvent à l'avant et sur le corps de la valve à l'intérieur du masque. (Veiller à les remettre en place lorsque le masque n'est pas utilisé.)
2. Saisir la protection respiratoire d'une main et la sangle inférieure de l'autre main. Passer la sangle par-dessus la tête et la déposer autour du cou.
3. Placer la protection respiratoire sur la bouche, le nez et les yeux, puis soulever la sangle supérieure sur le sommet du crâne afin de soutenir la protection respiratoire.
4. Saisir les extrémités de la sangle inférieure au niveau des boucles et tirer doucement vers l'arrière de la tête pour serrer.
5. Saisir les extrémités de la sangle supérieure au niveau des boucles et tirer doucement vers l'arrière de la tête pour serrer.
La protection respiratoire doit être correctement mise en place et les sangles doivent être suffisamment serrées pour éviter toute fuite d'air entre la pièce faciale (élément respiratoire) et le visage.

CONTRÔLE DE L'AJUSTEMENT DE LA PRESSION SUR LE VISAGE
Contrôle positif de l'ajustement de la pression sur le visage :
Placer la paume de la main au-dessus de la valve d'expiration et expirer modérément. Si la pièce faciale se gonfle légèrement et qu'aucune fuite d'air n'est détectée entre le visage et la pièce faciale, l'ajustement est correct. Si une fuite d'air est détectée, repositionner la protection respiratoire sur le visage et/ou réajuster les sangles élastiques pour éliminer la fuite.

NETTOYAGE, D'ENTRETIEN ET DÉSINFECTION
NE PAS NETTOYER OU DÉSINFECTER LES FILTRES.
6. Nettoyer et désinfecter toute la pièce faciale régulièrement à l'aide d'un chiffon doux imbibé d'eau légèrement savonneuse. Cela représentera une partie de l'entretien du masque facial et devra être enregistré. Un nettoyage en profondeur consistera en :
• Démontage du masque en retirant les filtres, les sangles de la tête et les vannes.
• Plonger dans de l'eau chaude et frotter avec une brosse douce. Pour la désinfection, un détergent neutre peut être utilisé si nécessaire. Nettoyer la lentille de protection des yeux à l'aide d'une éponge douce non-abrasive.
• Toutes les parties devront ensuite être rincées à l'eau propre et chaude et séchés à l'air dans une atmosphère non-contaminée. Un chiffon en microfibres peut être utilisé pour sécher la lentille de protection des yeux si nécessaire.

STOCKAGE ET TRANSPORT
Après utilisation il faut remplacer les capuchons étanches de protection sur les filtres le cas échéant. Le masque et les filtres doit être stocké et transporté à l'abri de la lumière directe du soleil, des sources de température élevée, dans un environnement non contaminé et dans l'emballage d'origine.

Les masques et les filtres de remplacement doivent aussi être stockés et transportés dans une atmosphère fraîche et sèche à une température comprise entre -10 ° C et 40 ° C. Chaque masque facial et chaque filtre doit être marqué individuellement avec le mois et l'année d'expiration.
La durée de conservation est de 3 ans pour les filtres en charbon et masque. Les filtres et les masques doivent être jetés lorsqu'ils atteignent leur date de péremption.
Le stockage dans des conditions autres que celles qui sont spécifiées ici peut affecter la durée de vie.
Après utilisation, les filtres sont des déchets spéciaux. Assurez-vous qu'ils sont éliminés en fonction de la substance filtrée (gaz ou particules) conformément aux règlements actuels de traitement des eaux usées.

AVERTISSEMENTS ET LIMITATIONS
Le masque AIR'PRO Integra ainsi que les filtres sélectionnés:
• NE fournissent PAS d'oxygène.
• NE fournissent PAS une protection de filtration des yeux pour le soudage.
• NE doivent PAS être utilisés dans des atmosphères contenant moins de 19,5 % d'oxygène par volume.
• NE doivent PAS être utilisés lorsque le contaminant/la concentration est inconnu(e) ou dépasse 10xTLV.
• NE doivent PAS être utilisés dans des atmosphères pouvant présenter un danger immédiat pour la santé et pour la vie.
• NE doivent PAS être utilisés pour la protection contre des substances ne présentant pas de signaux d'alerte adéquats, comme l'odeur ou le goût.
• NE doivent PAS être utilisés en cas de fuites.
• NE doivent PAS être utilisés en présence de barbe ou de poils du visage empêchant un contact direct entre le visage et le bord de la protection respiratoire.
• NE PAS modifier la protection respiratoire de quelque manière que ce soit.
• NE PAS laver les filtres à air.
• NE fournissent PAS de protection contre les dangers liés à l'oxygène et à l'air enrichi d'oxygène.
• TOUJOURS effectuer un contrôle d'ajustement de la pression sur le visage avant chaque utilisation. Si le contrôle échoue, le masque est peut-être défectueux ou nécessite d'être remplacé selon l'âge, la fréquence d'utilisation et de remplacement des filtres.
• L'utilisation de cette protection respiratoire présuppose une connaissance exacte des instructions d'utilisation, des normes applicables en matière de santé et de sécurité, des directives de sélection et d'utilisation, et une formation appropriée en matière de protection respiratoire individuelle.
• L'utilisation de gaz ou d'appareils de protection respiratoire combinés, spécialement ceux qui ne sont pas directement reliés au masque lors d'interventions utilisant des flammes nues ou des gouttelettes de métal liquide, peuvent poser un grave danger en raison de l'allumage du charbon de bois contenant les filtres et peuvent générer des niveaux aigus de substances toxiques.
• Les filtres portant la marque « NR » ne doivent pas être utilisés pendant plus d'une session.
• Quitter immédiatement la zone contaminée :
- en cas de vertige ou de détresse
- en cas de perception des contaminants (par le goût ou l'odorat) ou d'irritation
- si la respiration devient difficile
- si un défaut est détecté dans la protection respiratoire
• Conserver la protection respiratoire selon les instructions ci-dessus.

Le fabricant garantit la sauvegarde des biens de consommation de base au cours de la durée de vie du demi-masque et des filtres.

INSTRUCTIONS FOR USE:

AIR'PRO INTEGRA CARBON SAFETY RESPIRATORS
The AIR'PRO Safety Respirator is an approved half-mask with eye protector, in accordance with European standard EN 140:1998, EN 166:2001, Regulation (EU) 2016/425 and TP TC 019/2011.
The filters are approved in accordance with European standard EN 14387:2004+A1:2008, Regulation (EU) 2016/425 and TP TC 019/2011.

APPLICATIONS
- The AIR'PRO half mask is used together with a set of 2 filters (L & R handed), to give protection against specific gases, vapours, and toxic dust particles. Dust, mist and fumes of all types, including bacteria and viruses where stated in the filter description. The eye protector is suited for use as listed in the frame marking.
- Guidelines for respirator selection and use may vary between countries. Always check prior to use to ensure that your selection for the intended application meets the national requirements.

EYE PROTECTOR MARKINGS:

Mark	Meaning
GVS	Manufacturer's ID
1-3	Optical Class (1 = high, 2= medium, 3 = low)
3	Protection against droplets & splashes of liquids
4	Protection against large dust particles
5	Protection against gas & fine dust particles
8	Protection against short circuit electric arc
9	Protection against molten metals & hot solids
b	Protection against optical radiation
S	Increased robustness
F	Low energy impact
B	Medium energy impact
A	High energy impact
T	Protection against high speed particles at extremes of temperature
K	Resistance to surface damage by fine particles
N	Resistance to fogging

WARNING:
If the symbols F, B and A are not common to both the ocular and the frame then it is the lower level which shall be assigned to the complete eye-protector. For a face-shield to comply with field of use symbol 8 it shall be fitted with a filter of scale number 2-1,2 or 3-1,2 and have a minimum thickness of 1.4mm. For an eye-protector to comply with field of use symbol 9 both the frame and ocular shall be marked with this symbol together with one of the symbols F, B or A.

FITTING INSTRUCTIONS
A. The respirator must be inspected by the wearer before and after each use to ensure that it is good working condition and valves and filters are seated correctly.
B. If facial hair goes beyond the border of the mask an effective seal will not be achieved.
1. If present remove the protective seal caps from the filter, these are located on the front and on the valve body inside the facemask. (Ensure they are replaced when the mask is not in use.)
2. Grasp the respirator with one hand and the lower headband with the other hand. Put the headband over your head and allow to rest around the neck.
3. Place the respirator over the mouth, nose and eyes, then lift the upper headband onto the crown of the head to support the respirator.
4. Grip the lower headband ends at the respirator buckles and gently pull towards the back of head to tighten.
5. Grip the upper headband ends at the respirator buckles and gently pull towards the back of head to tighten.
The respirator should be seated correctly and tight enough to prevent air leakage between the face piece (respiratory element) and face.

PRESSURE FACE FIT CHECK
Positive pressure face fit check: Place the palm of your hand over the exhalation valve and exhale moderately. If the face piece bulges slightly and no air leaks between the face and the face piece are detected, a proper fit has been achieved. If air leakage is detected, reposition the respirator on the face and/or readjust the elastic straps to eliminate the leakage.

CLEANING, MAINTENANCE & DISINFECTION
DO NOT CLEAN OR DISINFECT FILTERS.
6. Clean and disinfect face-piece assembly periodically with a soft cloth dampened with mild soapy water. This will form part of the face mask maintenance and should be logged.
Deep cleaning and disinfection will entail:
• Disassemble mask by removing the filters, head straps and valves.
• Immerse in warm water and scrub with a soft brush. For disinfection, a neutral detergent can be used if necessary. Wash the eye protector lens using a soft non-abrasive sponge.
• All parts should then be rinsed in clean, warm water and allowed to air dry in a non-contaminated atmosphere. A microfiber cloth can be used to dry the eye protector lens if necessary.

STORAGE & TRANSPORTATION
After use replace the protective seal caps on the filters. The mask and filters should be stored and transported out of direct sunlight, away from sources of high temperature, in an uncontaminated environment and in the original packaging. Masks and filters should also be stored and transported in a cool dry atmosphere at a temperature of between -10°C and 40°C. Each facemask and filter pack is individually marked with the month and year of expiry. Shelf live is 3 years for the carbon filters. Filters and masks must be discarded when they reach the shelf life expiry. Storage or transportation under conditions other than those specified may affect shelf life. After use, the filters are special refuse. Make sure that they are disposed of according to the filtered substance (gases or particulates) in accordance with current waste treatment regulations.

WARNINGS AND LIMITATIONS
The AIR'PRO Integra Facemask together with the selected filters:
• DOES NOT supply oxygen.
• DOES NOT provide filtering eye protection for welding.
• DO NOT use in atmospheres containing less than 19.5% oxygen by volume.
• DO NOT USE when the contaminant/concentration is unknown or exceeds 10xTLV.
• DO NOT USE in atmospheres that may become immediately dangerous to health and life.
• DO NOT USE for protection against substances lacking adequate warning signals such as odour or taste.
• DO NOT USE for escape purposes.
• DO NOT USE with beards or facial hair that prevents direct contact between the face and the edge of the respirator.
• DO NOT modify the respirator in any way.
• DO NOT clean or disinfect the air filters.
• DOES NOT provide protection against hazards of oxygen and oxygen-enriched air.
• ALWAYS conduct a pressure face fit check prior to each use. If the check fails the mask may be faulty or require replacement depending on age, frequency of use and replacement of filters.
• The use of this respirator presupposes exact knowledge of the instructions for use, applicable health and safety standards, guidelines for selection and use, and appropriate training in matters of personal respiratory protection.
• The use of gas or combined respiratory protective devices, especially those which are not directly connected to the face piece during work with open flames or liquid metal droplets may cause serious risk due to the ignition of the charcoal containing filters which may generate acute levels of toxic substances.
• Filters marked "NR", shall not be used for more than one shift.
• Leave the contaminated area immediately if:
- dizziness or distress is experienced
- you taste or smell contaminants or irritation occurs
- breathing becomes difficult
- a defect is discovered in the respirator
• Materials which may come into contact with the wearer's skin could cause allergic reactions to susceptible individuals.
• If the ocular becomes scratched or damaged the whole facemask should be replaced.
• Eye protectors against high speed particles worn over standard ophthalmic spectacles may transmit impacts, thus creating a hazard to the wearer.
• If protection against high speed particles at extremes of temperature is required then the selected eye protector should be marked with the letter T immediately after the impact letter, i.e. FT, BT or AT. If the impact letter is not followed by the letter T then the eye protector shall only be used against high speed particles at room temperature.
• Store respirator as per instructions given above.

The manufacturer guarantees the saving of basic consumer properties during service life of the half-mask and filters.

(E)Manufacturer information: **(F) Coordonnées du fabricant :** **(GER) Angaben zum Hersteller:** **(I) Dati del Produttore:** **(SPA) Datos del fabricante:**	**(E)Approved by:** **(F) Homologations :** **(GER) Zulassungen:** **(I) Approvazioni:** **(SPA) Aprobaciones:**
GVS Filter Technology UK Ltd. NFC House, Vickers Industrial Estate Mellishaw Lane, Morecambe, Lancashire LA3 3EN (F) (Royaume-Uni) (GER) (Großbritannien) (I) (Regno Unito) (SPA) (Reino Unido) Tel: +44 (0) 1524 847600 Fax +44 (0) 1524 847800 Email: gvsuk@gvs.com	INSPEC International Ltd 56 Leslie Hough Way, Salford, Manchester, M6 6AJ UK (F)(Royaume-Uni) (GER)(Großbritannien) (I)(Regno Unito) (SPA)(Reino Unido) (E)Notified Body No 0194 (F)Organisme notifié N° 0194 (GER)Nummer der benannten Stelle: 0194 (I)ENTE NOTIFICATO. 0194 (SPA)Nº de organismo notificado 0194

The EU declaration of conformity can be downloaded at www.gvs.com.

GEBRAUCHSANWEISUNG:

AIR'PRO INTEGRA ATEMSCHUTZMASKEN
Die AIR'PRO Integra Atemschutzmaske ist als Halbmaske mit Augenschutz in Übereinstimmung mit den Europa-Normen EN140:1998, EN166:2001, Verordnung (EU) 2016/425 und TP TC 019/2011 zugelassen. Die Filter sind zugelassen in Übereinstimmung mit der Europäischen Norm EN 14387:2004+A1:2008, Verordnung (EU) 2016/425 und TPTC019/2011.

ANWENDUNGEN
- Die AIR'PRO Halbmaske wird mit einen Doppelfilterset (links- und rechtsseitig) zum Schutz gegen bestimmte Gase, Dämpfe und toxische Staubteilchen eingesetzt. Staub, Nebel, Rauch jeder Art sowie Bakterien und Viren, sofern sie in der Filterbeschreibung aufgeführt sind. Der Augenschutz ist geeignet für den an der Gestellbeschriftung aufgelisteten Gebrauch.
- Richtlinien für Auswahl und Gebrauch können von Land zu Land variieren.
Prüfen Sie immer vor dem Gebrauch nach, ob der von Ihnen gewählte Typ für die beabsichtigte Anwendung den nationalen Bestimmungen entspricht.

BESCHRIFTUNG DES AUGENSCHUTZES:

Kennzeichnung	Bedeutung
GVS	Hersteller-ID
1-3	Optische Klasse (1 = hoch, 2= mittel, 3 = niedrig)
3	Schutz gegen Flüssigkeitstropfen & -spritzer
4	Schutz gegen große Staubpartikel
5	Schutz gegen Gas & kleine Staubpartikel
8	Schutz gegen Kurzschluss-Lichtbögen
9	Schutz gegen geschmolzene Metalle & heiße Festkörper
b	Schutz gegen optische Strahlung
S	Höhere Robustheit
F	Geringe Stoßenergie
B	Mittlere Stoßenergie
A	Hohe Stoßenergie
T	Schutz gegen Teilchen mit hoher Geschwindigkeit bei extremen Temperaturen
K	Beständigkeit gegen Oberflächenbeschädigung durch kleine Partikel
N	Beständigkeit gegen Beschlagen

WARNHINWEIS:
Wenn die Symbole F, B und A nicht für Okular und den Rahmen allgemein sind, dann ist es das unterere Niveau, das dem kompletten Augenschutz zugewiesen wird.
Damit der Gesichtsschutz dem Einsatzgebiet des Symbol 8 entspricht, muss es mit einem Filter der Stufennummer 2-1,2 oder 3-1,2 bestückt sein und eine Mindestdicke von 1,4 mm aufweisen.
Damit ein Augenschutz dem Einsatzgebiet des Symbol 9 entspricht, werden sowohl der Rahmen als auch das Okular mit diesem Symbol und zusammen mit einem der Symbole F, B oder A gekennzeichnet.

ANWEISUNGEN ZUM ANLEGEN
A. Die Atemmaske muss vom Träger vor und nach jedem Gebrauch kontrolliert werden, um zu gewährleisten, dass sie gut funktioniert und die Ventile und Filter korrekt sitzen.
B. Wenn Gesichtshaare über den Maskenrahmen stehen, kann kein effektiver Dichtsitz erreicht werden.
1. Wenn vorhanden, die schützenden Verschlusskappen vom Filter abnehmen, sie befinden sich vorne oder auf dem Ventilkörper in der Maske. (Wenn die Maske nicht gebraucht wird, müssen diese wieder aufgesetzt werden.)
2. Halten Sie die Atemmaske mit der einen Hand und ziehen Sie mit der anderen die Bebänderung herunter. Legen Sie die Bänder über den Kopf um den Hals.
3. Heben Sie die Atemmaske über Mund und Nase, etzen Sie dann das obere band auf den die Stirn, um die Atemmaske zu stützen.
4. Greifen Sie die Enden des unteren Bandes an den Schnallen der Atemmaske und ziehen Sie diese langsam nach hinten am Kopf, um das Band fest zuziehen.
5. Greifen Sie die Enden des oberen Bandes an den Schnallen der Atemmaske und ziehen Sie sie langsam nach hinten am Kopf,um das Band fest zuziehen.
Die Atemmaske sollte korrekt und fest sitzen, um zu vermeiden, dass Luft zwischen der Maske (Atmungselement) und em Gesicht austritt.

TESTEN DES DICHTSITZES DURCH ANDRÜCKEN DER MASKE
Positiver Test des Dichtsitzes:
Legen Sie Ihre Handfläche über das Ausatemventil und atmen Sie normal aus. Wenn sich die Maske leicht wölbt und keine Luft zwischen Gesicht und Maske austritt, sitzt die Maske korrekt. Falls Luft unter der Maske hervortreten sollte, muss deren Sitz korrigiert und/oder das Gummiband neu angepasst werden, so dass kein Luftaustritt mehr möglich ist.

REINIGUNG, WARTUNG & DESINFEKTION
FILTER NICHT REINIGEN ODER DESINFIZIEREN.
Reinigen und desinfizieren Sie die Atemmaske regelmäßig mit einem weichen in milder Seifenlauge getauchten Lappen. Dies gehört zur Reinigung der Gesichtsmaske und sollte in einem entsprechenden Protokoll festgehalten werden. Eine gründliche Reinigung umfasst:
• Nehmen Sie Maske auseinander, indem Sie die Filter, Kopfbänder und Ventile entfernen.
• Tauchen Sie diese in warmes Wasser ein und säubern Sie sie gründlich mit einer weichen Bürste. Bei Bedarf kann ein neutrales Reinigungsmittel verwendet werden. Das Brillenglas mit einem weichen nicht scheuernden Schwamm reinigen.
• Alle Teile sollten danach mit sauberem warmem Wasser abgespült werden und in einer nicht-kontaminierten Umgebung an der Luft trocknen. Wenn nötig, kann ein Mikrofasertuch zum Abtrocknen des Augenschutzglases genommen werden.

LAGERUNG & TRANSPORT
Setzen Sie nach der Benutzung die Schutzverschlusskappen auf den Filtern. Die Maske und die Filter sollten bei der Aufbewahrung und beim Transport vor direkter Sonneneinstrahlung geschützt werden, nicht in der Nähe von Wärmequellen sich befinden, in einer nicht kontaminierten Umgebung und in der Originalverpackung aufbewahrt werden. Ersatzfilter sollten auch in einer kühlen, trockenen Atmosphäre bei einer Temperatur zwischen -10°C und 40°C gelagert und transportiert werden. Jede Gesichtsmaske und Filterpaket ist individuell gekennzeichnet mit Monat und Jahr der Haltbarkeitsdauer. Die Haltbarkeitsdauer beträgt e Jahre für die Aktivkohlefilter. Filter und Gesichtsmasken müssen nach dem Haltbarkeitsdatum entsorgt werden. Lagerung oder Transport unter anderen Bedingungen, als die angegebenen/beschriebenen Bedingungen, können die Haltbarkeit beeinträchtigen. Gebrauchte Filter sind Sondermüll. Stellen Sie sicher, dass sie gemäß Filtermaterialien (Gase oder Feinstaub) entsprechend der aktuellen Abfallvorschriften entsorgt werden.

WARNHINWEISE
Die AIR'PRO Maske zusammen mit den gewählten Filtern:
• Führt KEINEN Sauerstoff zu.
• Bietet KEINEN Augenschutz beim Schweißen.
• Darf nicht in Atmosphären mit weniger als 19.5% Sauerstoffgehalt verwendet werden.
• Darf NICHT verwendet werden, wenn der Kontaminant/die Konzentration unbekannt ist oder 10xTLV übersteigt.
• Darf NICHT in Atmosphären verwendet werden, die sich sofort gesundheits- und lebensgefährdend entwickeln.
• Darf NICHT zum Schutz gegen Substanzen, denen angemessene Warnzeichen wie Geruch oder Geschmack fehlen, verwendet werden.
• Darf NICHT für die Flucht verwendet werden.
• Darf NICHT mit Bart oder Gesichtshaaren, die den direkten Kontakt zwischen Gesicht und dem den Rahmen der Atemschutzmaske verhindern, verwendet werden.
• Die Atemschutzmaske darf in KEINER Weise verändert werden.
• FILTER NICHT reinigen oder desinfizieren.
• Schützt NICHT gegen Gefahrensituationen durch Sauerstoff oder Sauerstoff angereicherter Luft.
• Testen Sie den Dichtsitz der Maske vor JEDEM Gebrauch. Bei unbefriedigendem Testergebnis kann die Maske fehlerhaft sein oder sollte in Abhängigkeit der bisherigen Nutzungsdauer, der Häufigkeit des Gebrauchs und des Auswechselns der Filter ausgetauscht werden.
• Der Gebrauch dieses Atemschutzgerätes setzt die genaue Kenntnis der Bedienungsanleitungen, der anwendbaren Gesundheits- und Sicherheitsnormen, die Leitlinien für die Wahl und den Gebrauch und ein geeignetes Training zur persönlichen Atemschutzausrüstung voraus.
• Die Verwendung von Gas- oder Kombi-Atemschutzgeräten, insbesondere von Geräten, die nicht direkt mit dem Gesichtsstück verbunden sind, kann bei Arbeiten mit offenen Flammen oder Flüssigmetalltropfen gefährlich sein, da es bei der Entzündung der kohlehaltigen Filter zur akuten Bildung toxischer Stoffe kommen kann.
• Filter mit der Markierung "NR" sind für den Einmalgebrauch bestimmt.
• Verlassen Sie den kontaminierten Bereich, wenn:
- Sie sich schwindelig oder Schmerzen haben,
- Kontaminanten schmecken oder riechen oder Reizungen auftreten,
- das Atmen schwierig wird,
- einen Defekt an der Atemschutzmaske entdecken.
• Lagern Sie die Atemschutzmaske gemäß den oben beschriebenen Anweisungen.

Der Hersteller garantiert für die Grundverbrauchereigenschaften während der Lebensdauer der Halbmaske und Filter.

ISTRUZIONI PER L'USO:

RESPIRATORI DI PROTEZIONE A CARBONI AIR'PRO INTEGRA
Il Respiratore di Protezione AIR'PRO è approvata come semimaschera con protezione oculare in conformità con la norma europea EN 140:1998, EN 166:2001, Regolamento (UE) 2016/425 e TP TC 019/2011. I filtri sono approvati in conformità con gli standard europei EN 14387:2004+A1:2008, Regolamento (UE) 2016/425 e TP TC 019/2011.

APPLICAZIONI
- La semimaschera AIR'PRO è impiegata con un set di 2 filtri (sinistro e destro) per fornire protezione da gas specifici, vapori e particelle di polveri tossiche. Polvere, nebbie e fumi di tutti i tipi, compresi batteri e virus ove indicato nella descrizione del filtro. La protezione oculare è indicata per gli usi elencati nella marcatura del telaio.
- Le linee guida per la selezione e l'impiego del respiratore possono variare da paese a paese.
Prima dell'utilizzo controllare sempre che la scelta per l'applicazione prevista soddisfi i requisiti nazionali.

MARCATURE DELLA PROTEZIONE OCULARE:

Marchio	Significato
GVS	ID del Fabbricante
1-3	Classe Ottica (1 = alta, 2= media, 3 = bassa)
3	Protezione contro sgocciolamenti e spruzzi di liquidi
4	Protezione contro grandi particelle di polvere
5	Protezione contro gas e particelle sottili di polvere
8	Protezione contro archi elettrici e cortocircuiti
9	Protezione contro metalli fusi e solidi incandescenti
b	Protezione contro radiazione ottica
S	Robustezza aumentata
F	Impatto energetico basso
B	Impatto energetico medio
A	Impatto energetico alto
T	Protezione contro particelle altamente veloci a temperature estreme
K	Resistenza a danni di superficie causati da particelle sottili
N	Resistenza alla nebbia

ATTENZIONE:
Se i simboli F, B e A non sono comuni sia per l'oculare che per il quadro, allora sarà il livello più basso ad essere assegnato al protettore oculare completo.
Per permettere che una maschera da saldatore sia conforme al suo campo di utilizzo, il simbolo 8 sarà adattato insieme ad un filtro con la dimensione di 2-1,2 o 3-1,2 e avrà uno spessore minimo di 1.4mm.
Per permettere che una maschera da saldatore sia conforme al suo campo di utilizzo, il simbolo 9 tanto l'oculare, quanto anche il quadro, saranno marchiati utilizzando questo simbolo insieme a uno tra i simboli F, B o A.

ISTRUZIONI PER L'INDOSSAMENTO
A. Il respiratore deve essere ispezionato dall'utente che lo indossa prima e dopo l'uso per assicurarsi che sia in buone condizioni di funzionamento e che le valvole e i filtri siano posizionati correttamente.
B. Se i peli del viso fuoriescono oltre il bordo della maschera non si avrà una chiusura efficace.
1. Se presenti, rimuovere dal filtro le capsule sigillanti protettive che sono posizionate frontalmente e sul corpo valvola all'interno della maschera facciale. (Assicurarsi di riposizionarle quando la maschera non è in uso.)
2. Afferrare il respiratore con una mano e la bardatura inferiore con l'altra. Posizionare la bardatura sulla testa e fermarla intorno al collo.
3. Posizionare il respiratore su bocca, naso e occhi, quindi sollevare la bardatura superiore sulla sommità della testa per sostenere il respiratore.
4. Afferrare le estremità della bardatura inferiore vicino alle fibbie del respiratore e tirare dolcemente verso la parte posteriore della testa per stringere.
5. Afferrare le estremità della bardatura superiore vicino alle fibbie del respiratore e tirare dolcemente verso la parte posteriore della testa per stringere.
Il respiratore dovrebbe essere posizionato correttamente e abbastanza stretto per impedire perdite d'aria tra facciale (elemento per la respirazione) e viso.

CONTROLLO DELLA PRESSIONE DI TENUTA SUL VISO
Controllo della pressione positiva di tenuta sul viso:
posizionare il palmo della mano sulla valvola di esalazione ed espirare delicatamente. Se il facciale si gonfia leggermente e non si avvertono perdite d'aria tra viso e facciale, il dispositivo è stato indossato correttamente. Se si avverte una perdita d'aria, riposizionare il respiratore sul viso e/o risistemare le cinghie elastiche per eliminare la perdita.

PULIZIA, MANUTENZIONE E DISINFEZIONE
NON PULIRE O DISINFETTARE I FILTRI.
6. Pulire e disinfettare il gruppo facciale periodicamente con un panno morbido inumidito con acqua tiepida insaponata. Questo farà parte della manutenzione della maschera e dovrà essere registrato. La pulizia profonda comporterà:
• Smontaggio della maschera con rimozione dei filtri, delle cinghie di fissaggio e delle valvole.
• Immersione in acqua calda e sfregamento con una spazzola morbida. Per la disinfezione, se necessario, può essere utilizzato un detergente neutro. Lavare la lente di protezione oculare utilizzando una spugna morbida non abrasiva.
• Tutte le componenti devono essere risciacquate in acqua calda pulita e lasciate asciugare all'aria in atmosfera non contaminata. Se necessario può essere utilizzato un panno in microfibra per asciugare la lente di protezione oculare.

TRASPORTO E CONSERVAZIONE
Dopo l'utilizzo, cambiate le guarnizioni protettive sui filtri. La maschera e I filtri dovrebbero essere conservata e trasportata lontano dalla luce solare, lontano da elevate fonti di calore e, in un ambiente incontaminato e nella confezione originale. Le maschere e I filtri I filtri devono essere conservati e trasportati in un luogo fresco ed asciutto a una temperatura compresa tra -10°C e 40°C. Ogni pacchetto con maschera e filtro è marchiato individualmente con il mese e l'anno della scadenza. Il periodo di validità è di 3 anni per I filtri a carbone. I filtri e le maschere devono essere gettati quando raggiungono la data di scadenza. La conservazione o il trasporto in condizioni diverse da quelle specificate possono influire sulla durata di conservazione.Dopo l'utilizzo I filtri diventano rifiuti speciali. Assicuratevi che siano riciclati secondo le sostanze filtrate (gas o particolati), in conformità con I regolamenti attuali relative al trattamento dei rifiuti.

AVVERTENZE E LIMITAZIONI
La maschera facciale AIR'PRO Integra con i filtri selezionati:
• NON fornisce ossigeno.
• NON fornisce protezione oculare per saldatura.
• NON utilizzare in atmosfere contenenti meno del 19,5% di ossigeno in volume.
• NON UTILIZZARE se il contaminante/concentrazione è sconosciuto/a o se eccede 10xTLV.
• NON UTILIZZARE in atmosfere che possono diventare immediatamente pericolose per la salute e la vita.
• NON UTILIZZARE per la protezione da sostanze prive di segnali di avvertimento adeguati come odore o sapore.
• NON UTILIZZARE per ragioni di fuga.
• NON UTILIZZARE con barba o peli del viso che impediscono il contatto diretto tra il viso e il bordo del respiratore.
• NON modificare in alcun modo il respiratore.
• NON pulire o disinfettare i filtri.
• NON fornisce protezione dai pericoli dell'ossigeno e dall'aria arricchita in ossigeno.
• Eseguire SEMPRE un controllo della pressione di tenuta sul viso prima dell'uso. Se il controllo fallisce, la maschera potrebbe essere difettosa o richiedere la sostituzione in base all'età, frequenza di utilizzo e sostituzione dei filtri.
• L'utilizzo di questo respiratore presuppone la conoscenza esatta delle istruzioni per l'uso, delle norme applicabili riguardo a salute e sicurezza, delle linee guida per selezione e uso e una formazione adeguata in materia di protezione personale delle vie respiratorie.
• L'utilizzo di dispositivi di protezione delle vie respiratorie antigas o combinati, in particolare di quelli che non sono direttamente collegati al facciale, durante il lavoro con l'uso di fiamme libere o gocce di metallo liquido può causare un grave rischio a causa dell'accensione dei filtri contenenti carbone che possono generare elevati livelli di sostanze tossiche.
• I filtri contrassegnati con "NR" non devono essere utilizzati per più di un turno di lavoro.
• Lasciare immediatamente l'area contaminata se:
- si avvertono capogiri o spossatezza
- il gusto e l'olfatto sono contaminati o si verifica un'irritazione
- la respirazione diventa difficoltosa
- si rileva un difetto nel respiratore.
• Conservare il respiratore secondo le istruzioni riportate in precedenza.

Il produttore garantisce il mantenimento delle proprietà di base per il cliente per tutta la durata di vita della semimaschera e dei filtri.

INSTRUCCIONES DE USO:

RESPIRADORES DE PROTECCIÓN DE CARBÓN AIR'PRO INTEGRA
El Respirador de protección AIR'PRO es una semimáscara aprobada con protector ocular, según la normativa europea EN 140:1998, EN 166:2001, Reglamento (UE) 2016/425 y TP TC 019/2011. Los filtros han sido aprobados en conformidad con la normativa europea EN 14387:2004+A1:2008, Reglamento (UE) 2016/425 y TP TC 019/2011.

USOS
- La semimáscara AIR'PRO se utiliza con un juego de 2 filtros (D e I manuales) para brindar protección contra gases y vapores específicos y partículas de polvo tóxicas. Polvo, niebla y humos de todo tipo, incluyendo virus y bacterias donde se indique en la descripción del filtro. El protector ocular es apto para el uso como se enumera en la marca de la montura.
- Las directrices para la elección y el tipo de uso pueden variar según el país.
Antes del uso siempre asegurarse que el producto elegido para las aplicaciones correspondientes cumpla con los requerimientos nacionales.

MARCAS PROTECTOR OCULAR:

Marca	Significado
GVS	ID del Fabricante
1-3	Clase óptica (1 = alta, 2 = media, 3 = baja)
3	Protección contra gotas y salpicaduras de líquidos
4	Protección contra partículas de polvo grandes
5	Protección contra gas y partículas de polvo finas
8	Protección contra arco eléctrico de cortocircuito
9	Protección contra metales fundidos y sólidos calientes
b	Protección contra la radiación óptica
S	Mayor robustez
F	Impacto de energía baja
B	Impacto de energía media
A	Impacto de energía alta
T	Protección contra partículas de alta velocidad en los extremos de la temperatura
K	Resistencia al daño superficial por partículas finas
N	Resistencia al empañamiento

ADVERTENCIA:
Si los símbolos F, B y A no son comunes para el ocular y el marco se asignará el nivel más bajo al protector de ojos completo.
Para que una mascarilla protectora cumpla con el campo de uso del símbolo 8 deberá ir provista de un filtro con el número de la escala 2-1,2 o 3-1,2 y tener un espesor mínimo de 1,4 mm.
Para que un protector de ojos cumpla con el campo de uso del símbolo 9 el marco y el ocular deberán estar marcados con este símbolo junto con uno de los símbolos F, B o A.

INSTRUCCIONES DE MONTAJE
A. El respirador debe ser inspeccionado por el usuario antes y después de cada uso para asegurarse que está en buenas condiciones de uso y que las válvulas y los filtros están correctamente instalados.
B. Si el vello facial se encuentra en el borde de la máscara no se conseguirá un sellado efectivo.
1. Si están presentes, quitar las Fundas de Sellado de protección del filtro situadas en la parte frontal y en el cuerpo de la válvula dentro de la máscara. (Asegurarse de colocarlas nuevamente cuando la máscara no se utilice.)
2. Asir el respirador con una mano y con la otra la banda de sujeción inferior. Colocar la banda de sujeción por encima de la cabeza dejando que permanezca alrededor del cuello.
3. Colocar el respirador sobre la boca, la nariz y los ojos, luego levantar la banda de sujeción hacia arriba hasta la coronilla para sujetar el respirador.
4. Ajustar los extremos de la banda de sujeción inferior con la hebilla del respirador y delicadamente tirar por detrás de la cabeza para ajustar.
5. Ajustar los extremos de la banda de sujeción superior con la hebilla del respirador y delicadamente tirar por detrás de la cabeza para ajustar.
El respirador debe situarse correctamente y ajustarse lo suficiente como para evitar las fugas de aire entre la pieza para la cara (elemento respirador) y la cara

CONTROL DEL CALCE A PRESIÓN EN LA CARA
Control del calce en la cara con presión positiva
Coloque la palma de su mano sobre la válvula de exhalación y exhale moderadamente. Si la pieza sobre la cara sobresale levemente y no hay pérdida de aire entre la cara y la pieza, significa que ha calzado debidamente. Si se detecta una pérdida de aire, reposicionar el respirador en la cara y/o reajustar las bandas elásticas para eliminar la pérdida.

LIMPIEZA, MANTENIMIENTO Y DESINFECCIÓN
NON PULIRE O DISINFETTARE I FILTRI.
6. Limpie y desinfecte el conjunto pieza-cara con un paño suave embebido en agua con un jabón delicado. Esto será parte del mantenimiento de la máscara y deberá registrarse.
Un limpieza profunda implica:
• Desmontaje de la máscara quitando los filtros las bandas de la cabeza y las válvulas.
• Sumergir en agua tibia y fregar con un cepillo blando. Para la desinfección, si es necesario emplear un detergente neutro. Lavar el protector ocular usando una esponja no abrasiva.
• Todas las partes deberán ser lavadas en agua limpia y tibia y dejarse en contacto con aire seco y en una atmósfera no contaminada. Si es necesario, se puede utilizar un paño de microfibra para secar las lentes del protector ocular

ALMACENAMIENTO Y TRANSPORTE
Después del uso reemplace las tapas de sello protector de los filtros. La máscara y los filtros se deben almacenar y transportar fuera de la luz solar directa, lejos de fuentes de alta temperatura, en un entorno no contaminado y en el embalaje original. Las máscaras y los filtros también deben almacenarse y transportarse en una atmósfera fresca y seca a una temperatura de entre -10°C y 40°C. Cada paquete de mascarilla y filtros está marcado individualmente con el mes y año de vencimiento. La vida útil es de 3 años para los filtros de carbón. Los filtros y las mascarillas se deben desechar al expirar su fecha de caducidad. El almacenamiento o el transporte en condiciones diferentes a las especificadas pueden afectar la vida útil. Después de su uso, los filtros son desechos de manejo especial. Asegúrese de que se desechen de acuerdo con la sustancia filtrada (gases o particulados) según las normas vigentes de tratamiento de residuos.

PELIGROS Y LIMITACIONES
Con respecto a la máscara entera AIR'PRO y los filtros elegidos:
• NO suministrar oxígeno.
• NO ofrecen protección ocular para la realización de soldaduras.
• NO utilizar en atmósferas que contengan menos de 19,5% de oxígeno por volumen.
• NO USAR cuando el contaminante /concentración es desconocida o supera los 10xTLV.
• NO USAR en atmósferas que puedan volverse inmediatamente peligrosas para la salud y la vida.
• NO USAR para protegerse de sustancias que carezcan de las adecuadas señales de peligro como olor o sabor.
• NO USAR para fines de evacuación.
• NO USAR con barba o vello facial que impida el contacto directo de la cara con el borde del respirador.
• NO modificar el respirador de ninguna manera.
• NO limpiar ni desinfectar los filtros.
• NO ofrece protección contra peligros debidos a oxígeno o aire enriquecido con oxígeno.
• SIEMPRE efectuar un control de la presión de calce en la cara antes de cada uso. Si el control falla, la máscara puede estar dañada o requerir el reemplazo dependiendo del año de fabricación, de la frecuencia de uso y del reemplazo de los filtros.
• El uso de este respirador presupone un conocimiento preciso de las instrucciones de uso, de la normativa de salud y seguridad vigente, de las guías directrices para la elección, el uso y la formación apropiada en materia de protección de la respiración personal.
• El uso de dispositivos de protección para la respiración para gas o combinados, especialmente aquellos que no están directamente conectados con la máscara durante el trabajo con llamas libres o goteos de metal líquido puede causar serios riesgos debido a la ignición del carbón contenido en los filtros dado que puede generar niveles agudos de sustancias tóxicas.
• Los filtros marcados con "NR" no pueden usarse más de una vez.
• Abandonar inmediatamente el área contaminada:
- En caso de experimentar angustia o mareos
- Si siente un gusto o huele los contaminantes o presenta una irritación
- Si la respiración se vuelve dificultosa
- Si descubre un defecto en el respirador
• Guarde el respirador según las instrucciones dadas arriba.

El fabricante garantiza que se conservan las propiedades básicas para el consumidor durante la vida útil de las semimáscaras y filtros.

INSTRUÇÕES DE USO:

RESPIRADORES DE SEGURANÇA AIR'PRO INTEGRA CARBONO
O Respirador de Segurança AIR'PRO é aprovado como mascara semi-facial e dotadas de protetores oculares de acordo com a Norma Europeia EN 140:1998, EN 166:2001, Regulamento (UE) 2016/425 e TP TC 019/2011. Os filtros são aprovados de acordo com os critérios das normas EN 14387:2004+A1:2008, Regulamento (UE) 2016/425 e TP TC 019/2011.

APLICAÇÕES
- As semi-máscaras AIR'PRO são associadas a um conjunto de 2 filtros (à direita e à esquerda) para garantir a proteção contra específicos gases, vapores e partículas tóxicas de poeira. Poeiras, névoas e fumos de todos os tipos, com a inclusão de bactérias e vírus quando indicado na descrição do filtro. Os protetores oculares são idôneos para as aplicações especificadas nas respectivas placas.
- As linhas-guia para a escolha do respirador mais adequado podem variar de país a país.
Realizar sempre uma verificação prévia, assegurando-se de que a sua escolha para a aplicação pretendida atenda aos requisitos nacionais vigentes.

MARCAÇÕES RELATIVAS AOS PROTETORES OCULARES:

Marca	Significado
GVS	ID del Fabricante
1-3	Classe óptica (1=alta, 2=média, 3=baixa)
3	Proteção contra gotas e respingos de líquidos
4	Proteção contra partículas grandes de poeira
5	Proteção contra gás e pequenas partículas de poeira
8	Proteção contra arco de curto circuito
9	Proteção contra metais fundidos e sólidos quentes
b	Proteção contraradiaçãoóptica
S	Robustez aumentada
F	Impacto de baixa energia
B	Impacto de média energia
A	Impacto de alta energia
T	Proteção contra partículas de alta velocidade de em altas temperaturas
K	Resistência a danos superficiais por partículas finas
N	Resistência a vaporização

ATENÇÃO:
Se os símbolos F, B E A não estiverem iguais para o ocular e para a estrutura então é o nível baixo que deve ser colocado ao protetor ocular completo.
Para a viseira de segurança cumprir com o campo de uso do símbolo 8 de ser equipado com um filtro de número de escala 2-1,2 ou 3-1,2 e ter o mínimo de espessura de 1.4mm.
Para que o protetor ocular cumpra com a área de uso de símbolo 9 tanto a estrutura quanto o ocular deve ser marcado com esse símbolo juntamente com um dos símbolos F, B E A.

INSTRUÇÕES DE COLOCAÇÃO
A. O operador deve inspecionar atentamente o respirador antes e após cada utilização, assegurando-se de que o mesmo esteja íntegro e perfeitamente funcionante e as válvulas e filtros estejam montados corretamente.
B. Não será alcançado um nível de vedação eficaz no caso em que cabelos e/ou pêlos faciais ultrapassem a borda da máscara.
1. Remover as tampas de proteção dos filtros (se houver) situadas na parte frontal e no corpo da válvula no interior da máscara facial. (Recolocá-las no lugar quando a máscara não estiver em uso.)
2. Segurar o respirador com uma mão e a faixa inferior com a outra mão. Encaixar a faixa inferior e regulá-la ao redor do pescoço.
3. Posicionar o respirador à altura da boca, nariz e olhos; em seguida, encaixar a faixa superior de suporte e regulá-la ao redor da parte superior da cabeça.
4. Prender as extremidades da faixa inferior às fivelas do respirador e puxar cuidadosamente em direção à parte traseira da cabeça para apertar.
5. Prender as extremidades da faixa superior às fivelas do respirador e puxar cuidadosamente em direção à parte traseira da cabeça para apertar.
O respirador deve ser corretamente encaixado e estar suficientemente apertado para prevenir fugas de ar entre a peça facial (elemento respiratório) e o rosto.

VERIFICAÇÃO DA PRESSÃO DE AJUSTE FACIAL
Verificação da pressão positiva:
Posicionar o palmo de sua mão à altura da válvula de exalação e exalar o ar moderadamente. A peça facial deve dilatar-se moderadamente e não devem ser detectadas fugas de ar entre o rosto e a peça facial para se conseguir um ajuste adequado. Ao detectar fugas de ar, ajustar a posição do respirador no rosto e/ou regular as faixas elásticas para permitir uma perfeita adesão.

LIMPEZA E MANUTENÇÃO E DESINFECÇÃO
NÃO LIMPE OU DESINFETE OS FILTROS.
6. Limpar e desinfectar periodicamente com um pano macio umedecido com água e sabão neutro. Isto fará parte da manutenção da máscara facial e deve ser registrado. A limpeza profunda exigirá:
• A desmontagem da máscara através da remoção dos filtros, faixas de suporte e válvulas.
• Imergir em água morna e limpar com uma escova macia. Para desinfetar, utilizar um detergente neutro. Lavar as lentes de proteção ocular com uma esponja não abrasiva.
• Todas as partes devem ser enxaguadas em água limpa e morna e deixadas secar ao ar em um ambiente não contaminado. Um pano de micro-fibras pode ser utilizado para secar as lentes de proteção ocular.

ARMAZENAMENTO E TRANSPORTE
Depois do uso recoloque o selo protetor que tampa nos filtros presentes. As máscaras e filtros devem ser armazenada e transportada longe de luz solar direta, longe de fontes de alta temperatura, em um ambiente não contaminado e na embalagem original. Máscaras e filtros devem ser armazenada e transportada longe de luz solar direta, longe de fontes de alta temperatura, em um ambiente não contaminado e na embalagem original.Cada embalagem de máscara facial e filtros é individualmente marcada com o mês e ano de vencimento. A vida útil é de 3 anos para os filtros de carbono. Filtros e máscaras devem ser descartados quando alcançarem a data de vencimento. O armazenamento ou transporte sob condições diferentes das especificadas pode afetar o prazo de validade. Depois do uso, os filtros são resíduos especiais. Certifique-se de que eles sejam descartados de acordo com as substâncias filtradas (gases ou partículas) em conformidade com as regulações de tratamento de resíduos vigentes.

ADVERTÊNCIAS E LIMITAÇÕES
A máscara facial AIR'PRO Integra em conjunto com os filtros selecionados:
• NÃO FORNECE oxigênio.
• NÃO FORNECE proteção ocular nos processos de soldagem.
• NÃO UTILIZAR em atmosferas que contenham menos de 19,5% de oxigênio em volume.
• NÃO UTILIZAR se a concentração de contaminantes for desconhecida ou superior a 10xTLV.
• NÃO UTILIZAR em atmosferas que possam se tornar de maneira imediata perigosas para a saúde e a vida.
• NÃO UTILIZAR para proteção contra substâncias que não apresentem sinais de advertências e precauções claros.
• NÃO UTILIZAR para fins de evacuação e emergência.
• NÃO UTILIZAR na presença de barba ou cabelos que possam impedir o contato direto entre o rosto e a borda do respirador.
• NÃO ADULTERAR de forma alguma o respirador.
• NÃO limpe ou desinfete os filtros.
• NÃO FORNECE proteção contra os riscos provocados pelo oxigênio e ar enriquecido com oxigênio.
• VERIFICAR SEMPRE a pressão de ajuste facial antes de utilizar. Qualquer anomalia durante a verificação pode indicar um produto defeituoso ou a necessidade de substituir peças ou partes, de acordo com a idade do produto, a sua freqüência de uso e de substituição dos filtros.
• O uso deste respirador pressupõe um treinamento adequado em matéria de proteção respiratória e segurança pessoal e o conhecimento claro e completo das instruções de uso, dos padrões de saúde e segurança aplicáveis e das linhas-guia para a escolha e o uso.
• O uso de gás ou dispositivos de proteção respiratória combinados, especialmente aqueles que não estão diretamente ligados à peça facial durante o trabalho com chamas abertas ou gotículas de metal líquido, pode provocar graves perigos devido à ignição do carvão contido nos filtros, com possível geração de níveis agudos de substâncias toxicas.
• Os filtros com a marcação "NR" devem ser utilizados somente em um turno de trabalho.
• Abandonar a área contaminada imediatamente:
- se começar a sentir tonturas ou angústia
- no caso de contato com contaminantes (irritação da pele) ou ingestão ou inalação
- se começar a sentir dificuldades respiratórias
- no caso de detecção de algum defeito no respirador
• Armazenar o respirador em plena observância das instruções acima.

O fabricante garante a economia das propriedades básicas de consumo durante a vida útil da semi-máscara e filtros.

INSTRUCTIES VOOR GEBRUIK:

AIR'PRO INTEGRA KOOLSTOF VEILIGHEID ADEMHALINGSAPPARATEN
Het AIR'PRO veiligheid ademhalingsapparaat is een goedgekeurd half-masker met oogbeschermer, in overeenstemming met de Europese norm EN 140:1998, EN 166:2001, Verordening (EU) 2016/425 en TP TC 019/2011. De filters zijn goedgekeurd volgens de Europese norm EN 14387:2004+A1:2008, Verordening (EU) 2016/425 en TP TC 019/2011.

TOEPASSINGEN
- Het AIR'PRO half- masker wordt gebruikt in combinatie met een set van 2 filters (L en R), om bescherming te bieden tegen specifieke gassen, dampen en giftige stofdeeltjes. Stof, nevel en dampen van alle soorten waaronder bacteriën en virussen zoals vermeld in de filter beschrijving. De oogbeschermer is geschikt voor gebruik zoals vermeld in het montuur.
- Richtlijnen voor de selectie van een masker en het gebruik ervan kan van land tot land verschillend zijn.
Controleer het apparaat altijd vóór het gebruik om ervoor te zorgen dat de keuze voor de beoogde toepassing voldoet aan de nationale eisen.

MARKERINGEN OP DE OOGBESCHERMER:

Markering	Betekenis
GVS	Identificatie van fabrikant
1-3	Optische klasse (1 = hoog, 2 = middel, 3 = laag)
3	Bescherming tegen druppels en spetters van vloeistoffen
4	Bescherming tegen grote stofdeeltjes
5	Bescherming tegen gas en fijne stofdeeltjes
8	Bescherming tegen vonken door kortsluiting
9	Bescherming tegen gesmolten metalen en hete vaste stoffen
b	Bescherming tegen optische straling
S	Grotere robuustheid
F	Lage energie impact
B	Middelmatige energie impact
A	Hoge energie impact
T	Bescherming tegen hogesnelheidsdeeltjes bij extreme temperaturen
K	Weerstand tegen oppervlak schade door fijne deeltjes
N	Weerstand tegen het beslaan

WAARSCHUWING:
Als de symbolen F, B en A niet gemeenschappelijk zijn voor zowel het oculair en het montuur, dan zal het lagere niveau toegekend worden aan de volledige oogbeschermer. Om een gezicht beschermer te laten voldoen aan het toepassingsgebied van symbool 8 zal het uitgerust worden met een filter van schaal nummer 2-1,2 of 3-1,2 en een minimale dikte van 1,4 mm hebben. Om een oogbeschermer te laten voldoen aan toepassingsgebied van symbool 9 moeten zowel het montuur en oculair gemarkeerd worden met dit symbool samen met een van de symbolen F, B of A.

MONTAGEHANDLEIDING
A. Het ademhalingsapparaat moet door de gebruiker worden gecontroleerd vóór en na elk gebruik om ervoor te zorgen dat het in een goed werkende staat is en de kleppen en filters goed zitten.
B. Als gezichtshaar verder komt dan de rand van het masker zal een effectieve afdichting niet mogelijk zijn.
1. Indien aanwezig de beschermende afdichtdoppen uit het filter verwijderen, deze bevinden zich op de voorzijde en op het kleplichaam binnen in het gezichtsmasker. (Zorg ervoor dat ze opnieuw geplaatst worden wanneer het masker niet gebruik wordt.)
2. Pak het masker met de ene hand en de onderste hoofdband met de andere hand. Zet de hoofdband over uw hoofd en laat deze om de nek rusten.
3. Plaats het masker over de mond, neus en ogen, til de bovenste hoofdband op de kruin van het hoofd om het maker te ondersteunen.
4. Pak de uiteinden van de onderkant hoofdband bij de gespen en trek deze zachtjes naar de achterkant van het hoofd om vast te trekken.
5. Pak de uiteinden van de bovenkant hoofdband die eindigt bij de respirator gespen en trek naar de achterkant van het hoofd om vast te trekken.
Het masker moet correct en strak genoeg zitten om luchtlekken tussen het gezicht stuk (ademhaling element) en het gezicht te voorkomen.

GELAAT- PASSING CONTROLE ONDER DRUK
Gelaat -passing controle onder positieve druk:
Plaats de palm van je hand over het uitadem ventielen adem matig uit. Als het gezicht stuk lichtjes op bolt en er geen luchtlekken tussen het gelaat en het gezicht stuk worden ontdekt, is een goede pasvorm bereikt. Als lucht ontsnapt, plaats het masker dan weer op het gezicht en / of pas de elastieken banden aan om de lekkage te elimineren.

REINIGING, ONDERHOUD EN ONTSMETTING
REINIG OF DESINFECTEER FILTERS NIET.
6. Reinig en desinfecteer de samenstelling van het gezicht deel regelmatig met een zachte doek bevochtigd met een mild sopje. Dit zal deel uitmaken van het onderhoud van het gezicht masker en dit moet vermeld worden.
Diep reinigen en desinfectie houdt in:
• Demonteer het masker door het verwijderen van de filters, hoofdbanden en kleppen.
• In warm water onderdompelen en schrobben met een zachte borstel. Voor desinfectie, kan indien nodig een neutraal schoonmaakmiddel gebruikt worden. Was de lens van de oogbeschermer met een zachte, niet schurende spons.
• Alle onderdelen moeten vervolgens gespoeld worden in schoon warm water en in de open lucht gedroogd worden in een niet-vervuilde omgeving. Een microfiber doek kan worden gebruikt om de lens van de oogbeschermer te drogen indien dit nodig is.

OPSLAG EN TRANSPORT
Na gebruik de beschermende afdichtingsdoppen, indien aanwezig. Het masker en de filters mogen worden bewaard en moet uit direct zonlicht blijven, uit de buurt van bronnen van hoge temperatuur, in een niet-besmette omgeving en in de originele verpakking. De maskers en filters moeten ook worden bewaard en verplaats worden in een koele, droge atmosfeer bij een temperatuur tussen -10°C en 40°C. Elk masker en filter pakket is individueel gemerkt met de vervaldatum. Houdbaarheid is 3 jaar voor de koolstoffilters. Filters en maskers moeten weggegooid worden wanneer de houdbaarheidsperiode verstreken is. Opslag of verplaatsing onder andere omstandigheden dan die zijn gespecificeerd, kan van invloed zijn op de houdbaarheid. Na gebruik zijn de filters speciaal afval. Zorg ervoor dat ze afgevoerd zijn in overeenstemming met de gefilterde stoffen (gassen of deeltjes) in overeenstemming met de huidige regelgeving voor de behandeling van afval.

WAARSCHUWINGEN EN BEPERKINGEN
Het AIR'PRO Integra gelaatsmasker samen met de geselecteerde filters:
• Levert GEEN zuurstof.
• Biedt GEEN filterende oogbescherming bij het lassen.
• NIET GEBRUIKEN in een omgevingen met minder dan 19,5% zuurstof in volume.
• NIET GEBRUIKEN als de verontreiniging / concentratie niet bekend is of 10xTLV overschrijdt.
• NIET GEBRUIKEN in een atmosfeer wat direct gevaarlijk kan zijn voor de gezondheid of het leven.
• NIET GEBRUIKEN voor bescherming tegen stoffen die onvoldoende waarschuwingssignalen hebben, zoals geur of smaak.
• NIET GEBRUIKEN voor ontsnappingsdoeleinden.
• NIET GEBRUIKEN met baarden of gezichtshaar dat direct contact tussen het gezicht en de rand van het masker voorkomt.
• De respirator NIET op enigerlei wijze aanpassen.
• Reinig of desinfecteer filters NIET.
• Biedt GEEN bescherming tegen de gevaren van zuurstof en met zuurstof verrijkte lucht.
• Voer ALTIJD een gelaat- passing controle onder positieve druk uit voorafgaand aan elk gebruik. Als de controles mislukt dan kan het masker defect zijn of aan vervanging toe zijn, afhankelijk van leeftijd, frequentie van het gebruik en vervanging van filters.
• Het gebruik van dit ademhalingsapparaat veronderstelt exacte kennis van de gebruiksaanwijzing, toepasselijke gezondheids- en veiligheidsnormen, richtlijnen voor de keuze en het gebruik, en het passende opleiding op het gebied van ademhalingsbescherming.
• Het gebruik van gas of gecombineerde adembeschermingstoestellen, vooral degenen die niet direct op het gezicht stuk verbonden zijn tijdens het werken met open vuur of vloeibaar metaal druppeltjes kan ernstig gevaar veroorzaken als gevolg van de ontsteking van de koolstoffilters die ernstige niveaus van giftige stoffen kunnen genereren.
• Filters met "NR" gemarkeerd, mogen niet meer dan één ploegendienst gebruikt worden.
• Verlaat het besmette gebied onmiddellijk als:
- duizeligheid of benauwdheid wordt ervaren
- je smaak of geur verontreinigd wordt of irritatie ontstaat
- ademhalen moeilijk wordt
- een defect in de respirator wordt ontdekt
• Materialen die in contact komen met de huid van de drager kunnen allergische reacties bij gevoelige personen veroorzaken
• Als het oculair bekrast of beschadigd is dan moet het hele masker vervangen worden.
• Oogbeschermers tegen deeltjes met hoge snelheid die gedragen wordt over een gewone bril kan een inslag doorgeven, waardoor er gevaar voor de drager ontstaat.
• Als bescherming tegen deeltjes met hoge snelheid bij extreme temperaturen vereist is dan moet de geselecteerde oogbeschermer gemarkeerd zijn met de letter T direct achter de inslag letter, dat wil zeggen FT, BT of AT. Als de impact letter niet wordt gevolgd door de letter T dan mag de oogbeschermer alleen gebruikt worden tegen deeltjes met hoge snelheid bij kamertemperatuur.
• Bewaar de respirator volgens de hierboven gegeven instructies.

De fabrikant garandeert het behouden van de fundamentele eigenschappen voor de consument tijdens de levensduur van het half-masker en filters.

INSTRUKSJONER FOR BRUK:

AIR'PRO INTEGRA CARBON SIKKERHETS RESPIRATOR
The AIR'PRO Safety Respirator er en godkjent halvmaske med øye beskytter, i henhold til de europeiske standardene EN 140:1998, EN 166:2001, Regulering (EU) 2016/425 og TP TC 019/2011. Filtrene er godkjent i henhold til europeisk standard EN 14387:2004+A1:2008, Regulering (EU) 2016/425 og TP TC 019/2011.

APPLIKASJONER
- The AIR'PRO halv masken brukes sammen med et sett av filtre (Høyre og Venstre hendt), for å gi beskyttelse mot spesifikke gasser, damper og giftige støvpartikler. Støv, tåke og røyk av alle typer, inkludert bakterier og virus som angitt i filterets beskrivelse. Øye beskyttelsen er egnet for bruk som angitt i innrammet markering..
- Retningslinjer for respirator valg og bruk kan variere fra land til land.
Kontroller alltid før bruk for å forsikre deg om at valget til det tilegnede formålet oppfyller dine nasjonale krav.

EYE PROTECTOR MARKERINGER:

Merke	Mening
GVS	Manufacturer's ID
1-3	Optisk Klasse (1 = høyt, 2= middels, 3 = lavt)
3	Beskyttelse mot dråper og sprut fra væsker
4	Beskyttelse mot store støvpartikler
5	Vern mot gass og fine støvpartikler
8	Beskyttelse mot kortslutning, lysbue
9	Beskyttelse mot smeltet metall og varme stoffer
b	Beskyttelse mot optisk stråling
S	Økt robusthet
F	Lav energi påvirkning
B	Middels energi påvirkning
A	Høy energi påvirkning
T	Beskyttelse mot høyhastighetspartikler ved ekstreme temperaturer
K	Motstand mot overflateskader fra fine partikler
N	Motstand mot dugg

ADVARSEL:
Hvis symbolene F, B og A ikke er felles for både den okulære og rammen, så er det et lavere nivå som skal tilegnes til den fullstendige øye-beskytteren.
For en ansiktsbeskyttelse i samsvar med bruksområdet symbol 8, skal det være utstyrt med et filter av skalaen antall 2-1,2 eller 3-1,2 og ha en minimumstykkelse på 1,4 mm.
For at en øye-beskytter skal stå I samsvar med bruksområdet symbol 9 både rammen og okulæret skal være merket med dette symbolet sammen med et av symbolene F, B eller A.

MONTERINGSINSTRUKSJONER
A. En respirator skal kontrolleres av brukeren før og etter hvert bruk for å sikre at den er i god stand og ventiler og filtre sitter riktig.
B. Hvis ansiktshår går utover grensen av masken vil en effektiv forsegling ikke bli oppnådd og ett strømforsynt åndedrettsvern vil være nødvendig.
1. Hvis tilstede fjern forseglingen fra filteret, disse er plassert på forsiden og på ventilhuset inne ansiktsmasken. (Pass på at de blir erstattet når masken er ikke i bruk.)
2. Ta tak i respiratoren med den ene hånden og det nedre hodebåndet med den andre hånden. Tre pannebåndet over hodet og la det hvile rundt halsen.
3. Plasser respiratoren over munn, nese og øyne, løft dereter øvre hodebånd og sett det over kronen av hodet for å støtte respiratoren.
4. Grip nedre hodebånds endene på respirator spennene og dra forsiktig mot baksiden av hodet for å stramme.
Respiratoren skal sitte riktig og stramt nok til å hindre luftlekkasje mellom ansiktsmaske (respiratoren) og ansikt.
5. Grip det øverste pannebåndets ender på respirator spennene og dra forsiktig mot baksiden av hodet for å stramme.
Respiratoren skal sitte riktig og stramt nok til å hindre luftlekkasje mellom ansiktsmaske (luft elementet) og ansikt.

TRYKK FACE FIT CHECK
Positivt Trykk Face Fit Check: Plasser håndflaten over utåndingsventilen og pust ut moderat. Hvis ansikts-stykket buler litt og ingen luftlekkasjer mellom ansiktet og ansiktsmasken er oppdaget, er den riktige passformen oppnådd. Hvis du oppdager lekkasje, re-posisjoner respiratorens ansiktsmaske i ansiktet og / eller juster strikken for å eliminere lekkasjen.

RENGJØRING, VEDLIKEHOLD & DESINFEKSJON
IKKE RENGJØR ELLER DESINFISER FILTERNE.
6. Rengjør og desinfiser ansiktsmaskene periodevis med en myk klut fuktet med mildt såpevann. Dette vil danne en del av ansiktsmaskens vedlikehold og burde logges.
Dyp rengjøring og desinfeksjon vil innebære:
• Demonter masken ved å fjerne filtre, hodebånd, og ventiler.
• Dypp i varmt vann og skrubb luftelementet med en myk børste. Ett nøytralt vaskemiddel kan brukes om nødvendig. Skyll øye beskyttelses elementet ved hjelp av en myk ikke-slipende svamp.
• Alle deler skal deretter skylles i rent, varmt vann og lufttørke i en ikke-forurenset atmosfære. En mikrofiberklut kan brukes til å tørke øye beskyttelses linsen om dette er nødvendig.

LAGRING OG TRANSPORT
Etter bruk erstatt beskyttelses forseglingen på filtrene, eller legg ansiktsmasken i oppbevaringsposen, deretter forsegl posen. Masken skal oppbevares og transporteres uten direkte kontakt med sollys, og borte fra kilder med høye temperaturer. Masken oppbevares i et uforurenset miljø og i originalemballasjen. Filtrene bør lagres og transporteres i en kjølig tørr atmosfære ved en temperatur mellom -10°C og 40°C. Hver ansiktsmaske og filter pakke er individuelt merket med måned og år for holdbarhet. Holdbarheten er 3 år for kullfiltre og 5 år for ansiktsmasken. Filtre og masker må kastes når de har nådd holdbarhets datoen. Lagring eller transport under andre betingelser enn dem som er angitt vil kunne påvirke maskene og filterenes holdbarhet. Etter bruk er filtrene spesialavfall. Sørg for at de disponeres i henhold til filtrerte substanser (gasser eller partikler) i samsvar med gjeldende avfallsforskrifter.

ADVARSLER OG BEGRENSNINGER
The AIR'PRO Integra ansiktsmaske sammen med de valgte filterne:
• GIR IKKE oksygen.
• GIR IKKE filtrert øyevern for sveising.
• IKKE bruk i områder med mindre enn 19,5% oksygen etter volum.
• IKKE BRUK når forurensningen / konsentrasjonen er ukjent eller overstiger 10xTLV.
• IKKE bruk i områder som kan bli direkte farlig for liv og helse.
• IKKE BRUK for beskyttelse mot stoffer som mangler tilstrekkelige varselsignaler som lukt eller smak.
• IKKE BRUK for rømnings formål.
• IKKE BRUK med skjegg eller ansiktshår som hindrer direkte kontakt mellom ansikt og kanten av respiratoren.
• IKKE endre respiratoren på noen måte.
• IKKE rengjør eller desinfiser filterne.
• GIR IKKE beskyttelse mot farer fra oksygen og oksygen-beriket luft.
• ALLTID gjennomfør en trykkflate fit sjekk før hver bruk. Hvis kontrollen svikter kan masken være skadet eller trenge erstatning avhengig av alder, hyppighet av bruk og utskifting av filtre.
• Bruken av denne respiratoren forutser eksakt kunnskap om instruksjonene for bruk, som gjelder helse og sikkerhet standarder, retningslinjer for valg og bruk, og opplæring i saker av personlig åndedrettsvern.
• Bruk av gass eller kombinert åndedrettsvern, spesielt de som ikke er direkte koblet til ansiktsmaske under arbeid med åpen flamme eller flytende metall kan medføre alvorlig fare på grunn av tenning av kull som inneholder filter som kan generere akutte nivåer av giftige stoffer.
• Filtre merket "NR", skal ikke brukes i mer enn ett skift.
• Forlat det forurensede området umiddelbart dersom:
- Svimmelhet eller ubehag oppleves
- Du smaker eller lukter forurensninger eller irritasjon
- Det blir vanskelig å puste
- En feil er oppdaget i respiratoren
• Materialer som kan komme i kontakt med brukerens hud kan forårsake allergiske reaksjoner hos utsatte mennesker.
• Hvis okulæren blir ripete eller skadet bør hele ansiktsmasken byttes ut.
• Øye beskyttere mot høyhastighetspartikler brukt over vanlige briller kan overføre støt, og dermed skape en fare for brukeren.
• Hvis beskyttelse mot partikler med høy hastighet ved ekstreme temperaturer er nødvendig burde den valgte øye beskytteren være merket med bokstaven T umiddelbart etter påvirkning bokstav, dvs. FT, BT eller AT. Hvis påvirknings bokstaven ikke er etterfulgt av bokstaven T, så vil øye beskytteren bare benyttes mot høyhastighetspartikler ved romtemperatur.
• Oppbevar respirator i henhold til instruksjonene gitt ovenfor.

Produsenten garanterer lagring av grunnleggende forbruker eiendommer under levetiden til halvmaske og filtre.

INSTRUKCJA UŻYCIA:

MASKI OCHRONNE Z FILTREM WĘGLOWYM AIR'PRO INTEGRA
Maska ochronna AIR'PRO to produkt zatwierdzony jako półmaska z osłoną oczu zgodnie z Europejskimi Normami EN 140:1998, EN 166:2001, Rozporządzenie (UE) 2016/425 i TP TC 019/2011. Filtry są zatwierdzone zgodnie z Europejskimi Normami EN 14387:2004+A1:2008, Rozporządzenie (UE) 2016/425 i TP TC 019/2011.

ZASTOSOWANIA
– Półmaski AIR'PRO używa się wraz z zestawem 2 filtrów (dla lewo- i praworęcznych), aby zapewnić ochronę przed określonymi gazami, oparami i toksycznymi cząstkami pyłu. Pyłem, mgiełką i oparami wszystkich rodzajów, w tym bakteriami oraz wirusami, wymienionymi w opisie filtra. Zastosowanie osłony oczu jest wskazane w poniższej ramce.
– Wskazania dla wyboru maski i jej zastosowanie różnią się w zależności od kraju.
Przed użyciem maski należy zawsze sprawdzić, czy jej wybór jest zgodny z krajowymi wymaganiami.

OZNACZENIA OCHRONY OCZU:

Znak	Znaczenie
GVS	ID producenta
1-3	Klasa optyczna (1 = wysoka, 2 = średnia, 3 = niska)
3	Ochrona przed kroplami i rozbryzgami wody
4	Ochrona przed dużymi cząstkami pyłu
5	Ochrona przed gazem i drobnymi cząstkami pyłu
8	Ochrona przed zwarciem łuku elektrycznego
9	Ochrona przed stopionymi metalami i gorącymi ciałami stałymi
b	Ochrona przed promieniowaniem optycznym
S	Zwiększona wytrzymałość
F	Niskie oddziaływanie energetyczne
B	Średnie oddziaływanie energetyczne
A	Wysokie oddziaływanie energetyczne
T	Ochrona przed cząstkami poruszającymi się z dużą prędkością w ekstremalnej temperaturze
K	Odporne na uszkodzenia powierzchni przez drobne cząstki
N	Odporne na zaparowanie

OSTRZEŻENIE:
Jeśli symbole F, B i A nie są wspólne zarówno dla okularu, jak i ramki, całej osłonie oczu należy przypisać wówczas niższy poziom ochrony. Aby osłona twarzy spełniała wymagania pola użycia o symbolu 8, należy ją zakładać z filtrem o numerze skali 2-1,2 lub 3-1,2 i musi ona posiadać minimalną grubość 1,4 mm. Aby osłona oczu spełniała wymagania pola użycia o symbolu 9, zarówno ramka, jak i okular będą oznaczone tym symbolem wraz z jednym z symboli: F, B lub A.

ZAKŁADANIE
A. Użytkownik musi sprawdzić maskę przed jej każdym założeniem i po zdjęciu, aby upewnić się, że jest ona w dobrym stanie roboczym, a zawory i filtry są prawidłowo założone.
B. Jeśli owłosienie twarzy wychodzi poza krawędź maski, nie jest zapewnione skuteczne uszczelnienie.
1. Z filtra należy usunąć ochronne nakrętki uszczelniające (jeśli takie są). Znajdują się one z przodu i na korpusie zaworu w masce twarzowej. (Należy pamiętać o ich ponownym założeniu, kiedy maska nie jest używana.)
2. Chwycić maskę jedną ręką, a dolną opaskę drugą ręką. Przełożyć opaskę przez głowę i zawiesić na szyi.
3. Umieścić maskę na ustach, nosie i oczach, następnie podnieść górną opaskę i założyć na czubku głowy, aby zamocować maskę.
4. Chwycić końce dolnej opaski za zaczepy i delikatnie pociągnąć do tyłu głowy w celu zaciśnięcia.
5. Chwycić końce górnej opaski za zaczepy i delikatnie pociągnąć do tyłu głowy w celu zaciśnięcia.
Maskę należy prawidłowo umieścić i zacisnąć wystarczająco, aby zapobiec przeciekowi powietrza między częścią twarzową (element oddechowy) i twarzą.

KONTROLA CIŚNIENIA DOPASOWANIA DO TWARZY
Pozytywna kontrola ciśnienia dopasowania do twarzy:
umieścić dłoń na zaworze wydechowym i wydychać powietrze w sposób umiarkowany. Jeśli część twarzowa wybrzusza się nieco oraz między twarzą i elementem twarzowym nie ma żadnych przecieków powietrza, maska została prawidłowo założona. W przypadku wykrycia przecieku powietrza, ponownie umieścić na twarzy maskę i/lub ponownie wyregulować elastyczne paski, aby wyeliminować przeciek.

CZYSZCZENIE, KONSERWACJA I DEZYNFEKCJA
NIE WOLNO CZYŚCIĆ ANI DEZYNFEKOWAĆ FILTRÓW.
6. Okresowo zespół elementu twarzowego należy wyczyścić i zdezynfekować miękką szmatką zamoczoną w wodzie z mydłem. Stanowi to część konserwacji maski twarzowej i powinno być zarejestrowane.
Dogłębne czyszczenie i dezynfekcja obejmują:
• Zdemontować maskę, zdejmując filtry, paski na głowę i zawory.
• Zanurzyć w ciepłej wodzie i potrzeć miękką szczotką. W celu dezynfekcji można w razie konieczności użyć neutralnego detergentu. Umyć soczewki osłony oczu, używając do tego celu gąbki nie powodującej zadrapań.
• Wszystkie części należy następnie wypłukać w czystej, ciepłej wodzie i pozostawić do wyschnięcia na powietrzu w niezanieczyszczonej atmosferze. W razie konieczności do wysuszenia soczewek osłony oczu można użyć ściereczki z mikrofibry.

PRZECHOWYWANIE I TRANSPORT
Po użyciu należy ponownie założyć ochronne nakrętki uszczelniające na filtry. Maskę i filtry nMaskę należy przechowywać i transportować z dala od bezpośredniego światła słonecznego, z dala od źródeł wysokiej temperatury, w nieskażonym środowisku iw oryginalnym opakowaniu. Filtry muszą być przechowywane i transportowane w chłodnej, suchej atmosferze w temperaturze od -10°C do 40°C. Każdy zestaw maski twarzowej i filtr jest indywidualnie oznaczony datą przydatności do użycia. Czas przydatności do użycia wynosi 3 lata dla filtrów węglowych. Po upływie tego okresu filtry i maski należy wyrzucić. Przechowywanie lub transport w warunkach innych niż określone mogą mieć wpływ na trwałość. Po użyciu filtry stanowią odpady specjalne. Należy pamiętać, żeby utylizować je według filtrowanych substancji (gazów lub cząstek) zgodnie z bieżącymi przepisami dotyczącymi oczyszczania ścieków.

OSTRZEŻENIA I OGRANICZENIA
Maska twarzowa AIR'PRO Integra wraz z wybranymi filtrami:
• NIE doprowadza tlenu.
• NIE stanowi filtrującej osłony oczu do spawania.
• NIE wolno ich używać w atmosferach zawierających mniej niż 19,5% objętości tlenu.
• NIE WOLNO UŻYWAĆ, jeśli stężenie zanieczyszczeń jest nieznane lub przekracza 10xTLV.
• NIE WOLNO UŻYWAĆ w atmosferach, które mogą stać się natychmiast niebezpieczne dla zdrowia i życia.
• NIE WOLNO STOSOWAĆ do ochrony przed substancjami nie posiadającymi odpowiednich sygnałów ostrzegawczych, takimi jak zapach czy smak.
• NIE WOLNO STOSOWAĆ do celów ucieczki.
• NIE WOLNO STOSOWAĆ w przypadku brody lub owłosienia twarzy, które nie zapobiega bezpośredniemu kontaktowi między twarzą i krawędzią maski.
• NIE wolno modyfikować maski w żaden sposób.
• NIE WOLNO czyścić ani dezynfekować filtrów.
• NIE zapewnia ochrony przed zagrożeniami tlenem i powietrza wzbogacanego tlenem.
• Przed każdym użyciem należy ZAWSZE dokonać kontroli ciśnienia dopasowania do twarzy. Jeśli wynik kontroli jest negatywny, maska może uszkodzona lub wymagać wymiany zależnie od wieku, częstotliwości użycia i wymiany filtrów.
• Użycie niniejszej maski zakłada posiadanie odpowiedniej znajomości instrukcji, stosowanych norm BHP, wytycznych dotyczących wyboru i zastosowania oraz właściwego szkolenia w zakresie osobistej ochrony układu oddechowego.
• Użycie gazowego lub mieszanego sprzętu ochronnego układu oddechowego, w szczególności takiego, który nie jest bezpośrednio podłączony do części twarzowej, podczas pracy z otwartymi płomieniami lub kroplami ciekłego metalu może spowodować poważne zagrożenie w wyniku zapłonu filtrów węglowych, co może generować wysokie poziomy substancji toksycznych.
• Filtrów oznaczonych literami „NR" nie wolno używać dłużej niż przez jedną zmianę.
• Natychmiast należy opuścić zanieczyszczony obszar, jeśli:
– doświadcza się zawrotów głowy lub dyskomfortu;
– odczuwa się zanieczyszczenie lub dojdzie do podrażnienia;
– oddychanie staje się trudniejsze;
– w masce wykryta zostanie usterka.
• Materiały, które mogą wejść w kontakt ze skórą użytkownika mogą powodować reakcje alergiczne u osób wrażliwych.
• Jeśli okular ulegnie zadrapaniom lub uszkodzeniu, należy wymienić całą maskę twarzową.
• Osłony oczu przed cząstkami poruszającymi się z dużą prędkością noszone na normalnych okularach mogą transmitować uderzenia, w konsekwencji czego mogą powodować zagrożenia dla użytkownika.
• Jeśli wymagana jest ochrona przed cząstkami poruszającymi się z dużą prędkością w ekstremalnych temperaturach, wybrana osłona oczu musi być oznaczona literą T natychmiast po literze oznaczającej oddziaływanie, tj. FT, BT lub AT. Jeśli po literze oznaczającej oddziaływanie nie ma litery T, osłony oczu można używać wyłącznie do ochrony przed cząstkami poruszającymi się z dużą prędkością w temperaturze pokojowej.
• Maskę przechowywać zgodnie z podanymi powyżej instrukcjami.

Producent gwarantuje oszczędność podstawowych właściwości konsumpcyjnych podczas okresu eksploatacji półmaski i filtrów.

ANVÄNDNINGSINSTRUKTIONER:

ANDNINGSSKYDD AIR'PRO INTEGRA CARBON
AIR'PRO Integra andningsskydd är godkänt som en halvmask med ögonskydd, enligt Europastandarderna EN 140:1998, EN 166:2001, Förordning (EU) 2016/425 och TP TC 019/2011. Filtren är godkända enligt Europastandarderna EN 14387:2004+A1:2008, Förordning (EU) 2016/425 och TP TC 019/2011.

ANVÄNDNING
AIR'PRO halvmask används tillsammans med 2 filter (höger och vänster) för att skydda mot specifika gaser, lukter och giftiga dammpartiklar. Den skyddar mot alla slags damm, dimma och rök, inbegripet bakterier och virus om det finns angivet i filterbeskrivningen. Ögonskyddets lämpliga användningsområde framgår av märkningen i bågen.
- Riktlinjer för val och användning av andningsskydd kan variera mellan länder.
Kontrollera alltid före användning att produkten du har valt för en viss tillämpning uppfyller nationella krav.

MÄRKNINGAR AV ÖGONSKYDD:

Märkning	Betydelse
GVS	Tillverkarens ID
1-3	Optiska klasser (1 = hög, 2 = medium, 3 = låg)
3	Skydd mot stänk och droppar av vätska
4	Skydd mot stora dammpartiklar
5	Skydd mot gas och små dammpartiklar
8	Skydd mot ljusbåge vid kortslutning
9	Skydd mot smälta metaller och heta fasta ämnen
b	Skydd mot optisk strålning
S	Ökad stabilitet
F	Svag elektrisk stöt
B	Medelkraftig elektrisk stöt
A	Kraftig elektrisk stöt
T	Skydd mot höghastighetspartiklar vid extrema temperaturer
K	Beständighet mot ytskador från små partiklar
N	Motstånd mot imbildning

VARNING:
Om symbolerna F, B och A inte är gemensamma för både okulärdelen och ramen är det den lägre nivån som gäller för hela ögonskyddet. För att ansiktsskyddet ska kunna brukas inom användningsområdet 8 ska det vara utrustat med ett filter i skala 2–1,2 eller 3–1,2 och ska inte vara tunnare än 1,4 mm. För att ögonskyddet ska kunna brukas inom användningsområdet för klass 9 måste både ramen och okulärdelen märkas med denna klass, tillsammans med en av märkningarna F, B eller A.

ANPASSNINGSANVISNINGAR
A. Andningsskyddet måste kontrolleras av bäraren före och efter varje användning för att säkerställa att det är i gott skick och att ventiler och filter sitter rätt.
B. Om ansiktshår går utanför maskens kanter kommer den inte att sitta tillräckligt tätt.
1. Ta bort skyddande tätningslock från filtret, om sådana finns. De sitter på framsidan och på ventilhuset på ansiktsmaskens insida. (Sätt tillbaka dem när ansiktsmasken inte används.)
2. Ta andningsskyddet med ena handen och det nedre pannbandet med den andra. Dra bandet över huvudet och låt det ligga runt nacken.
3. Dra andningsskyddet över mun, näsa och ögon, lyft det övre pannbandet och placera det över huvudet för att hålla andningsskyddet.
4. Ta tag i det nedre pannbandets ändar vid andningsskyddets spännen och dra försiktigt bakåt för att dra åt.
5. Ta tag i det övre pannbandets ändar vid andningsskyddets spännen och dra försiktigt bakåt för att dra åt.
Andningsskyddet måste sitta rätt och så tätt att ingen luft kan komma in mellan ansiktsmasken (andningselementet) och ansiktet.

KONTROLLERA PASSNINGEN GENOM PROVTRYCKNING
Kontrollera passningen med övertrycksprov:
Placera handflatan över utandningsventilen och gör en måttlig utandning. Om ansiktsmasken blåses upp lite och ingen läcka mellan ansiktet och ansiktsmasken förekommer har rätt passning uppnåtts. Om luft läcker ut, flytta ansiktsmasken och/eller justera det elastiska bandet för att eliminera läckaget.

RENGÖRING, UNDERHÅLL OCH DESINFEKTION
RENGÖR ELLER TVÄTTA INTE FILTREN.
6. Rengör och desinficera ansiktsmasken regelbundet med en mjuk trasa som fuktats med en mild tvållösning. Detta utgör en del av ansiktsmaskens skötsel och ska antecknas.
Djuprengöring och desinfektion innebär följande:
• Ta isär masken genom att ta bort filter, huvudremmar och ventiler.
• Sänk ned i varmt vatten och skrubba med en mjuk borste. För desinfektion kan ett neutralt rengöringsmedel användas vid behov. Tvätta ögonskyddets glas med en icke slipande mjuk svamp.
• Alla delar ska sedan sköljas i rent, varmt vatten och torkas i ren miljö. Man kan använda en torr mikrofiberduk för att rengöra ögonskyddets glas vid behov.

FÖRVARING & TRANSPORT
Efter användning, sätt på de skyddande tätningslocken på filtren (om de finns). Andningsmasken ska förvaras och transporteras skyddad från direkt solljus, höga temperaturer, föroreningar och vara placerad i sin originalförpackning. Utbytesfilter ska lagras och transporteras i en sval och torr atmosfär vid en temperatur mellan -10°C och 40°C. Varje ansiktsmask och filterförpackning är märkt med månad och år för hållbarhetstidens slut. Lagringstiden är 3. Filter och ansiktsmasker måste kasseras när hållbarhetstiden går ut. Förvaring eller transport under andra förhållanden än de angivna kan påverka hållbarheten. Efter användning måste filter hanteras som specialavfall. Se till att de kasseras med hänsyn till det filtrerade ämnet (gaser eller partiklar) i enlighet med gällande avfallshanteringsregler.

VARNINGAR OCH BEGRÄNSNINGAR
AIR'PRO Integra facemask tillsammans med utvalda filter:
• FÖRSÖRJER INTE med syre.
• GER INTE skydd för ögon vid svetsning.
• FÅR EJ ANVÄNDAS i miljöer som innehåller mindre än 19,5 volymprocent syre.
• FÅR EJ ANVÄNDAS när kontamineringen/koncentrationen är okänd eller överstiger 10xTLV.
• FÅR EJ ANVÄNDAS i miljöer som kan bli direkt farliga för människors hälsa och liv.
• FÅR EJ ANVÄNDAS för skydd mot ämnen som saknar tydliga varningssignaler såsom lukt eller smak.
• FÅR EJ ANVÄNDAS för flykt.
• ANVÄND INTE om du har skägg eller hår som förhindrar direkt kontakt mellan ansiktet och andningsskyddets kanter.
• MODIFIERA INTE andningsskyddet på något sätt.
• Rengör eller tvätta INTE filtren.
• SKYDDAR INTE mot farorna med syre eller syreanrikad luft.
• Kontrollera passningen med övertrycksprov före VARJE användning. Om provet misslyckas kan det betyda att masken är felaktig eller behöver bytas ut beroende på ålder, användningsfrekvens och filterbyten.
• Användning av detta andningsskydd förutsätter att du har exakta kunskaper om dess bruksanvisning, gällande hälso- och säkerhetsnormer, riktlinjer för urval och användning samt lämplig utbildning i frågor som gäller personligt andningsskydd.
• Användning av gas- eller kombinerad skyddsutrustning, framför allt sådan som inte är direkt kopplad till ansiktsmasken, under arbete med öppen eld eller stänk av flytande metall kan innebära allvarlig fara på grund av antändning av filter som innehåller kol vilket snabbt kan bilda livsfarliga nivåer av giftiga substanser.
• Filter som är markerade med "NR" får endast användas för ett arbetspass.
• Lämna det kontaminerade området omedelbart om:
- du känner yrsel eller ångest
- du känner smak eller lukt av föroreningar eller om det förekommer irritation
- det blir svårt att andas
- en defekt upptäcks i andningsskyddet
• Material som kan komma i kontakt med användarens hud kan orsaka allergiska reaktioner hos mottagliga personer

• Om okulärdelen blir repig eller skadad ska hela ansiktsmasken ersättas.
• Ögonskydd mot höghastighetspartiklar som bärs över vanliga glasögon kan släppa igenom träffar, vilket medför en fara för användaren.
• Om skydd mot partiklar med hög hastighet vid extrema temperaturer krävs måste det valda ögonskyddet vara märkt med bokstaven T direkt efter påverkansbeteckningen, dvs. FT, BT eller AT. Om bokstaven T inte finns efter påverkansbeteckningen skall ögonskyddet endast användas mot partiklar med hög hastighet i rumstemperatur.
• Förvara andningsskyddet enligt instruktionerna ovan.

Tillverkaren garanterar bevarandet av de grundläggande användningsegenskaperna under halvmaskens och filtrens livslängd.

NÁVOD K POUŽITÍ:

BEZPEČNOSTNÍ RESPIRÁTOR AIR'PRO
Bezpečnostní respirátor AIR'PRO Integra je schválen jako polomaska s ochranou očí v souladu s evropskými normami EN 140:1998, EN 166:2001, Nařízením (EU) 2016/425 a TP TC 019/2011. Filtry jsou schváleny v souladu s evropskou normou EN 14387:2004+A1:2008, Nařízením (EU) 2016/425 a TP TC 019/2011.

APLIKACE
Polomaska AIR'PRO Integra se používá společně se sadou dvou filtrů (na pravé a levé straně) k ochraně před konkrétními plyny, parami a toxickými prachovými částicemi. Jedná se o prach, lehkou mlhu a výpary všech typů, včetně bakterií a virů, pokud jsou uvedeny v popisu filtru. Ochrana očí je vhodná pro použití tak, jak je uvedeno v rámečku s označením.

Zásady výběru a použití respirátoru se mohou mezi jednotlivými zeměmi lišit. Před použitím vždy zkontrolujte, zda váš výběr pro zamýšlenou aplikaci splňuje národní požadavky.

OZNAČENÍ OCHRANY OČÍ:

Označení	Význam
GVS	Identifikace výrobce
1-3	Optická třída (1 = vysoká, 2 = střední, 3 = nízká)
3	Ochrana před kapkami a stříkanci kapalin
4	Ochrana před velkými prachovými částicemi
5	Ochrana před plynem a jemnými prachovými částicemi
8	Ochrana před zkratovým elektrickým obloukem
9	Ochrana před roztavenými kovy a horkými pevnými látkami
b	Ochrana před optickým zářením
S	Zvýšená odolnost
F	Nízkoenergetický dopad
B	Středněenergetický dopad
A	Vysokoenergetický dopad
T	Ochrana před částicemi vysoké rychlosti při extrémních teplotách
K	Odolnost proti povrchovému poškození jemnými částicemi
N	Odolnost proti zamlžení

VAROVÁNÍ:
Pokud nejsou symboly F, B a A společné pro okulár a rám, pak stupeň kompletní ochrany očí odpovídá nejnižšímu z uvedených symbolů. Pokud má být ochranný štít v souladu se stupněm symbolu použití 8, musí se opatřit filtrem čísla škály 2-1,2 nebo 3-1,2 a musí mít minimální tloušťku 1,4 mm. Pro to, aby ochrana očí byla v souladu se stupněm symbolu použití 9, musí být rám a okulár označeny tímto symbolem společně s jedním ze symbolů F, B nebo A.

POKYNY PRO NASAZENÍ
A. Uživatel musí před a po každém použití zkontrolovat, zda je respirátor v dobrém provozním stavu a zda jsou ventily a filtry správně nasazeny.
B. Pokud chlupy na obličeji vyčnívají zpod okraje masky, respirátor netěsní účinně a bude zapotřebí motorového respirátoru.
1. Pokud jsou přítomny, sejměte z filtru ochranné kryty, které jsou umístěny na přední straně a na ventilu uvnitř masky. (Zajistěte, aby byly po použití masky filtry opět zakryty.)
2. Sundejte si brýle (pokud je nosíte). Uchopte jednou rukou respirátor a druhou rukou spodní upínací pásku. Upínací pásku si přetáhněte přes hlavu a dejte kolem krku.
3. Dejte si respirátor na ústa, nos a oči a horní upínací pásku zvedněte a umístěte na temeno hlavy, čímž respirátor upevníte.
4. Uchopte konce spodní upínací pásky ve sponách respirátoru a jemně jimi respirátor utáhněte k zadní části hlavy.
5. Uchopte konce horní upínací pásky ve sponách respirátoru a jemně jimi respirátor utáhněte k zadní části hlavy.
Respirátor by měl být správně nasazený a jeho upínací pásky dostatečně utažené tak, aby se zabránilo unikání vzduchu mezi maskou (respiračním prvkem) a obličejem.

TLAKOVÁ KONTROLA NASAZENÍ NA OBLIČEJ
Kontrola toho, zda je maska dobře utěsněná na obličeji: Dejte dlaň na výdechový ventil a mírně dýchejte. Pokud se maska jemně nadouvá a mezi obličejem a maskou neuniká vzduch, maska je nasazena správně. Pokud dochází k unikání vzduchu, upravte masku respirátoru na obličeji a/nebo utáhněte upínací pásky, čímž unikání zabráníte.

ČIŠTĚNÍ, ÚDRŽBA A DEZINFEKCE
FILTRY NEČISTĚTE ANI NEDEZINFIKUJTE.
6. Masku pravidelně čistěte a dezinfikujte měkkým hadříkem namočeným do slabého mýdlového roztoku. To patří k údržbě obličejové masky a mělo by se to zaznamenat.
Důkladné čištění a dezinfekce se provádějí následovně:
• Rozeberte masku odstraněním filtrů, upínacích pásek a ventilů.
• Ponořte do teplé vody a vydrhněte masku měkkým kartáčkem. V případě potřeby se může použít neutrální čisticí prostředek. Oční ochranu myjte měkkou neabrazivní mycí houbou.
• Všechny části by se pak měly opláchnout čistou, teplou vodou a nechat uschnout na vzduchu v nekontaminovaném prostředí. V případě potřeby se může na usušení čoček oční ochrany použít hadřík z mikrovlákna.

SKLADOVÁNÍ A PŘEPRAVA
Jakmile přestanete respirátor používat, nasaďte kryty filtru zpět, pokud jsou k dispozici, nebo uložte obličejovou masku do poskytnutého úložného vaku, potom vak uzavřete. Maska a filtry by se měly skladovat a přepravovat mimo přímé sluneční světlo, mimo zdrojů vysoké teploty, v nekontaminovaném prostředí a v originálním balení. Masky a filtry by se také měly skladovat v chladném, suchém prostředí při teplotě v rozmezí od -10 °C do 40 °C. Každá obličejová maska a balíček filtrů jsou jednotlivě označeny měsícem a rokem konce skladovatelnosti. Skladovatelnost filtrů je 3 roky pro uhlíkové filtry. Filtry se musí vyhodit, pokud dosáhnou data konce skladovatelnosti. Skladování za jiných než uvedených podmínek může ovlivnit skladovatelnost. Po použití se filtry stávají nebezpečným odpadem. Ujistěte se, že jsou zlikvidovány podle filtrované látky (plyny nebo částice) v souladu s platnými předpisy o zacházení s odpady.

UPOZORNĚNÍ A OMEZENÍ
Obličejová maska AIR'PRO Integra společně s vybranými filtry:
• NEPOSKYTUJE kyslík.
• NEZAJIŠŤUJE oční ochranu pro sváření.
• NEPOSKYTUJE kyslík. Nepoužívejte v prostředích obsahujících méně než 19,5 % kyslíku podle objemu.
• NEPOUŽÍVEJTE, když jsou kontaminant/koncentrace neznámé či přesahují 10xTLV.
• NEPOUŽÍVEJTE v prostředích, která mohou být bezprostředně nebezpečná pro zdraví a život.
• NEPOUŽÍVEJTE na ochranu před látkami, kterým chybí adekvátní varovné signály, jako je zápach či chuť.
• NEPOUŽÍVEJTE pro účely evakuace.
• NEPOUŽÍVEJTE, máte-li vousy nebo chlupy na obličeji, které by mohly zamezit přímému kontaktu mezi obličejem a okrajem respirátoru.
• NEUPRAVUJTE respirátor žádným způsobem.
• Filtry NEČISTĚTE ani NEDEZINFIKUJTE.
• NEPOSKYTUJE ochranu před nebezpečím souvisejícím s kyslíkem a vzduchem obohaceným kyslíkem.
• VŽDY provádějte tlakovou kontrolu nasazení na obličej před každým použitím. V případě neuspokojivého výsledku kontroly může být maska závadná nebo vyžadovat výměnu, a to v závislosti na stáří, frekvenci používání a výměně filtrů.
• Použití tohoto respirátoru předpokládá přesnou znalost návodu k použití, příslušných zdravotních a bezpečnostních norem a zásad výběru a použití respirátoru a předpokládá i absolvování příslušného školení o osobní ochraně dýchání.
• Použití plynových či kombinovaných přístrojů pro ochranu dýchání při práci s otevřeným ohněm či kapalnými kovovými kapkami, zvláště těch, které nejsou přímo spojeny s maskou, může způsobit vážné riziko kvůli vznícení filtrů obsahujících dřevěné uhlí, což může mít za následek kritické úrovně toxických látek.
• Filtry označené "NR" se mohou používat maximálně v rozsahu jedné směny.
• Okamžitě opusťte kontaminovanou oblast, pokud:
- máte závrať nebo bolesti
- cítíte chuť či zápach kontaminantů nebo dojde k podráždění
- se dýchání stane obtížným
- se v respirátoru objeví závada.
• Materiály, které mohou přijít do kontaktu s pokožkou uživatele, mohou způsobit alergické reakce u citlivých jedinců.
• Pokud dojde k poškrábání či poškození okuláru, celá maska by se měla vyměnit.
• Ochrana očí před vysokorychlostními částicemi nasazená na standardní brýle mohou přenášet nárazy, a tím vytvářet nebezpečí pro uživatele.
• Pokud se vyžaduje ochrana před vysokorychlostními částicemi při extrémních teplotách, pak by měla být vybraná ochrana očí označena písmenem T bezprostředně po písmenu dopadu, tj. FT, BT nebo AT. Pokud nenásleduje po písmenu dopadu písmeno T, pak se ochrana očí musí používat pouze proti vysokorychlostním částicím při pokojové teplotě.
• Skladujte respirátor podle výše uvedených pokynů.

Výrobce zaručuje zachování základních spotřebitelských vlastností během životnosti polomasky a filtrů.

NÁVOD NA POUŽITIE:

BEZPEČNOSTNÝ RESPIRÁTOR AIR'PRO
Bezpečnostný respirátor AIR'PRO Integra je schválený ako polomaska s ochranou očí v súlade s európskymi normami EN 140:1998, EN 166:2001, Nariadeniem (EÚ) 2016/425 a TP TC 019/2011. Filtre sú schválené v súlade s európskou normou EN 14387:2004+A1:2008, Nariadeniem (EÚ) 2016/425 a TP TC 019/2011.

APLIKÁCIE
Polomaska AIR'PRO Integra sa používa spolu so sadou 2 filtrov (na ľavej a pravej strane) na zabezpečenie ochrany pred špecifickými plynmi, parami a toxickými prachovými časticami. Ide o prach, ľahkú hmlu a výpary všetkých typov vrátane baktérií a vírusov, ak sú uvedené v popise filtra. Ochrana očí je vhodná na použitie tak, ako je uvedené v tabuľke s označením.

Pokyny na výber a použitie respirátora sa môžu v jednotlivých krajinách líšiť. Pred použitím vždy skontrolujte, či váš výber pre zamýšľanú aplikáciu spĺňa národné požiadavky.

OZNAČENIE OCHRANY OČÍ:

Označenie	Význam
GVS	Identifikácia výrobcu
1-3	Optická trieda (1 = vysoká, 2 = stredná, 3 = nízka)
3	Ochrana pred kvapkami a prúdmi kvapalín
4	Ochrana pred veľkými prachovými časticami
5	Ochrana pred plynovými a jemnými prachovými časticami
8	Ochrana pred skratovým elektrickým oblúkom
9	Ochrana pred roztavenými kovmi a horúcimi pevnými látkami
b	Ochrana pred optickým žiarením
S	Zvýšená odolnosť
F	Nízkoenergetický dopad
B	Stredne energetický dopad
A	Vysoko energetický dopad
T	Ochrana pred časticami vysokej rýchlosti pri extrémnych teplotách
K	Odolnosť proti povrchovému poškodeniu jemnými časticami
N	Odolnosť proti zahmlievaniu

VAROVANIE:
Ak nie sú symboly F, B a A bežné pre okulár a rám, potom ide o nižší úroveň, ktorá sa musí priradiť kompletnej ochrane očí. Ak má byť ochranný štít v súlade s poľom symbolu použitia 8, musí sa doplniť filtrom čísla škály 2-1,2 alebo 3-1,2 a musí mať minimálnu hrúbku 1,4 mm.
Na to, aby ochrana očí bola v súlade s poľom symbolu použitia 9, rám a okulár musia byť označené týmto symbolom spolu s jedným zo symbolov F, B alebo A.

POKYNY PRE NASADENIE
A. Používateľ musí pred a po každom použití respirátor skontrolovať, či je v dobrom prevádzkovom stave a či sú ventily a filtre správne nasadené.
B. Ak ochlpenie na tvári vyčnieva z masky von, nebude dosiahnuté efektívne utesnenie a bude potrebné zabezpečiť motorový respirátor.
1. Ak sú prítomné, odstráňte z filtra ochranné viečka, ktoré sú umiestnené na prednej strane a na ventilu vo vnútri masky. (Uistite sa, že sú nahradené, keď sa maska nepoužíva.)
2. Odstráňte okuliare (ak ich nosíte). Uchopte respirátor jednou rukou a druhou rukou dolný remienok. Dajte si remienok cez hlavu a nechajte ho spočívať na krku.
3. Dajte si respirátor na ústa, nos a oči, potom zdvihnite horný remienok a dajte si ho na temeno hlavy, aby ste respirátor upevnili.
4. Uchopte spodné konce remienka za spony respirátora a jemne ich ťahajte smerom k zadnej strane hlavy, čím dôjde k utiahnutiu.
5. Uchopte horné konce remienka za spony respirátora a jemne ich ťahajte smerom k zadnej strane hlavy, čím dôjde k utiahnutiu.
Respirátor by mal byť správne nasadený a remienka dostatočne zatiahnuté, aby sa zabránilo unikaniu vzduchu medzi maskou (respiračný prvok) a tvárou.

TLAKOVÁ KONTROLA NASADENIA NA TVÁR
Tlaková kontrola správneho nasadenia na tvár: Položte dlaň na výdychový ventil a mierne dýchajte. Ak sa maska mierne nadúva a medzi tvárou a maskou nedochádza k unikaniu vzduchu, bola maska správne nasadená. Ak dochádza k unikaniu vzduchu, premiestnite respirátor na tvári a/alebo znovu upravte elastický remienok, čím unikanie zastavíte.

ČISTENIE, ÚDRŽBA A DEZINFEKCIA
FILTRE NEČISTITE ANI NEDEZINFIKUJTE.
6. Masku pravidelne čistite mäkkou handrou namočenou do slabého mydlového roztoku. Toto čistenie sa bude vykonávať v rámci údržby tvárovej masky a mala by sa zaznamenať.
Dôkladné čistenie vykonajte nasledovne:
• Rozoberte masku tak, že odstránite filtre, remienka a ventily.
• Ponorte do teplej vody a vydrhnite mäkkou kefkou. Na dezinfekciu sa môže v prípade potreby použiť neutrálny čistiaci prostriedok. Očnú ochranu umývajte mäkkou neabrazívnou špongiou.
• Všetky časti by sa potom mali opláchnuť v čistej teplej vode a nechať uschnúť na vzduchu v nekontaminovanom prostredí. V prípade potreby sa môže na vysušenie šošoviek očnej ochrany použiť handrička z mikrovlákna.

SKLADOVANIE A PREPRAVA
Po použití nasaďte ochranné kryty späť na filtre, ak sú prítomné, alebo uložte tvárovú masku do poskytnutého úložného vaku, a ten potom zalepte. Maska a filtre by sa mali skladovať mimo priameho slnečného svetla, zdrojov vysokých teplôt, v nekontaminovanom prostredí a v originálnom balení. Masky a filtre by sa tiež mali skladovať na chladnom, suchom mieste pri teplote od -10 °C do 40 °C. Každá tvárová maska a balíček filtrov sú samostatne označené dátumom (mesiacom a rokom) konca skladovateľnosti. Skladovateľnosť filtrov je 5 rokov v prípade filtrov P3. Filtre je potrebné vyhodiť, ak prekročia dátum skladovateľnosti. Skladovanie v iných podmienkach než tých, ktoré sú uvedené, môže ovplyvniť skladovateľnosť. Po použití sa filtre stávajú nebezpečným odpadom. Uistite sa, že sú zlikvidované na základe filtrovanej látky (plyny alebo častice) v súlade s platnými predpismi o zaobchádzaní s odpadmi.

VAROVANIA A OBMEDZENIA
Tvárová maska AIR'PRO Integra spolu s vybranými filtrami:
• NEDODÁVA kyslík.
• NEPOSKYTUJE ochranu očí pri zváraní.
• NEPOSKYTUJE kyslík. Nepoužívajte v prostredí s obsahom kyslíka menej než 19,5 % podľa objemu.
• NEPOUŽÍVAJTE, ak sú kontaminant/koncentrácia neznáme, alebo prekračujú 10xTLV.
• NEPOUŽÍVAJTE v prostredí, ktoré môže byť bezprostredne nebezpečné pre zdravie a život.
• NEPOUŽÍVAJTE na ochranu pred látkami, u ktorých absentujú adekvátne varovné signály, ako je zápach či chuť.
• NEPOUŽÍVAJTE na účely úniku.
• NEPOUŽÍVAJTE, ak máte bradu alebo iné ochlpenie na tvári, ktoré by mohlo zabrániť priamemu kontaktu medzi tvárou a okrajom respirátora.
• NEUPRAVUJTE respirátor žiadnym spôsobom.
• Filtre NEČISTITE ani NEDEZINFIKUJTE.
• NEPOSKYTUJE ochranu pred nebezpečenstvom kyslíka a vzduchu obohateného kyslíkom.
• VŽDY vykonajte tlakovú kontrolu nasadenia na tvári pred každým použitím. Ak kontrola zlyhá, maska môže byť chybná, alebo si môže vyžadovať výmenu, a to v závislosti od veku, frekvencie použitia a výmeny filtrov.
• Použitie tohto respirátora predpokladá presnú znalosť návodu na použitie, príslušných zdravotných a bezpečnostných noriem, zásad na výber a použitie a príslušné školenie o osobnej ochrane dýchania.
• Použitie plynových či kombinovaných prístrojov na ochranu dýchania, obzvlášť tých, ktoré nie sú priamo spojené s tvárovou maskou, počas práce s otvoreným ohňom či kvapalnými kovovými kvapkami, môže spôsobiť vážne riziko kvôli vznieteniu filtrov obsahujúcich drevené uhlie, ktoré môžu vytvárať akútne úrovne toxických látok.
• Filtre označené „NR" sa môžu používať maximálne v rozsahu jednej zmeny.
• Okamžite opusťte kontaminovanú oblasť, ak:
- máte závrat alebo bolesti,
- cítite chuť či zápach kontaminantov alebo dôjde k podráždeniu,
- je dýchanie obtiažne,
- sa v respirátore vyskytne chyba.
• Materiály, ktoré môžu prísť do kontaktu s pokožkou používateľa, by mohli spôsobiť alergické reakcie u citlivých jedincov.
• Ak dôjde k poškriabaniu či poškodeniu okuláru, celá tvárová maska by sa mala vymeniť.
• Ochrana očí pred vysokorýchlostnými časticami nasadenými na štandardné okuliare môže prenášať nárazy, a tým vzniká nebezpečenstvo pre používateľa.
• Ak sa vyžaduje ochrana pred vysokorýchlostnými časticami pri extrémnych teplotách, mala by sa vybraná ochrana očí označiť písmenom T hneď za písmenom dopadu, tj. FT, BT alebo AT. Ak nenasleduje za písmenom dopadu písmeno T, potom sa ochrana očí smie používať výhradne proti vysokorýchlostným časticiam pri izbovej teplote.
• Uskladňujte respirátor podľa vyššie uvedených pokynov.

Výrobca zaručuje zachovanie základných spotrebiteľských vlastností počas životnosti polomasky a filtrov.

BRUGSANVISNING:

AIR'PRO INTEGRA ÅNDEDRÆTSVÆRN MED KULFILTER
AIR'PRO-åndedrætsværn er en godkendt halvmaske med øjenbeskyttelse iht. de europæiske standarder EN 140:1998, EN 166:2001, Forordning (EU) 2016/425 og TP TC 019/2011. Filtrene er godkendt i overensstemmelse med de europæiske standarder EN 14387:2004+A1:2008, Forordning (EU) 2016/425 og TP TC 019/2011.

ANVENDELSE
- AIR'PRO-halvmasken bruges med et sæt på 2 filtre (venstre- og højrehåndet) for at yde beskyttelse mod specifikke gasser, dampe og giftige støvpartikler. Støv, tåge og dampe af alle typer, herunder bakterie- og virusholdige, såfremt det er oplyst i beskrivelsen af filteret. Øjenbeskyttelsen er egnet til brug som angivet i mærkningen på rammen.
- Retningslinjer for valg af åndedrætsværn og brug kan variere fra land til land.
Kontrollér altid før brug for at sikre, at dit valg opfylder de nationale krav for den tilsigtede anvendelse.

MÆRKNINGER PÅ ØJENVÆRN:

Mærke	Betydning
GVS	Producentens ID
1-3	Optisk klasse (1 = høj, 2 = medium, 3 = lav)
3	Beskyttelse mod dråber og væskesprøjt
4	Beskyttelse mod store støvpartikler
5	Beskyttelse mod gas og fine støvpartikler
8	Beskyttelse mod lysbuekortslutning
9	Beskyttelse mod smeltet metal og varme, faste stoffer
b	Beskyttelse mod optisk stråling
S	Øget robusthed
F	Lav stødsikkerhed
B	Medium stødsikkerhed
A	Høj stødsikkerhed
T	Beskyttelse mod partikler med høj hastighed ved ekstreme temperaturer
K	Modstand mod overfladeskader fra fine partikler
N	Modstandsdygtighed over for tildugning

ADVARSEL:
Hvis symbolerne F, B og A ikke er fælles for både øjenbeskyttelse og rammen, så skal de laveste niveau tildeles det samlede øjenværn. Ansigtsskærmen skal, for at overholde anvendelsesområdet for symbolet 8, være udstyret med et filer med nummeret 2-1,2 eller 3-1,2 og have en minimum tykkelse på 1,4 mm. Øjenværnet skal, for at opfylde betingelserne for anvendelsesområdet med symbolet 9, være mærket med dette symbol sammen med et af symbolerne F, B eller A på både ramme og øjenbeskyttelse.

INSTRUKTIONER FOR BRUG
A. Åndedrætsværnet skal kontrolleres af brugeren før og efter hver anvendelse for at sikre, at det er i god stand, at ventiler og filtre sidder korrekt.
B. Hvis ansigtsbehåring går ud over maskens grænse, hvis forseglingen ikke være effektiv.
1. Hvis tilstede, skal de beskyttende forseglingshætter fjernes fra filteret. De sidder på forsiden og på ventilkroppen inde i ansigtsmasken. (Sørg for, at de sættes tilbage, når masken ikke er i brug.)
2. Tag fat i åndedrætsværnet med den ene hånd, og den nedre hovedrem med den anden hånd. Træk hovedremmen over hovedet, så den hviler omkring halsen.
3. Placer åndedrætsværnet over mund, næse og øjne, og træk derefter den øvre hovedrem op på den øverste halvdel af hovedet for at støtte respiratoren.
4. Tag fat i enderne på den nedre hovedrem ved spænderne på åndedrætsværnet, og træk forsigtigt mod bagsiden af hovedet, så det sidder tæt mod ansigtet.
5. Tag fat i enderne på den øvre hovedrem ved spænderne på åndedrætsværnet, og træk forsigtigt mod bagsiden af hovedet, så det sidder tæt mod ansigtet.
Åndedrætsværnet skal være korrekt placeret og tilstrækkelig tæt til at forhindre luftlækage mellem ansigtsstykket (respiratorisk element) og ansigtet.

KONTROL AF TRYK MOD ANSIGTET
Positiv kontrol af tryk mod ansigtet:
Placer din hule hånd over udåndingsventilen, og udånd moderat. Hvis ansigtsdelen buler lidt, og der ikke findes luftlækager mellem ansigt og ansigtsdelen, så sidder åndedrætsværnet korrekt. Hvis der konstateres luftlækage skal åndedrætsværnet tages på igen, og/eller elastikbåndene reguleres yderligere for at fjerne utætheden.

RENGØRING, VEDLIGEHOLDELSE OG DESINFEKTION
RENGØR ELLER DESINFICER IKKE FILTRE.
6. Rens og desinficer regelmæssigt ansigtsdelen med en blød klud fugtet med en mild sæbeopløsning. Dette er en del af ansigtsmaskens vedligeholdelse og bør noteres ned.
Grundig rengøring og desinfektion omfatter:
• Skil masken ved at fjerne filtre, hovedremme og ventiler.
• Sænk masken ned i varmt vand, og skrub med en blød børste. Et neutralt desinfektionsmiddel kan anvendes, hvis desinfektion er nødvendig. Vask linserne i øjenværnet med en blød svamp, som ikke ridser.
• Alle dele skal derefter skylles i rent, varmt vand og lufttørre i en ikke-kontamineret atmosfære. En mikrofiberklud kan bruges til at tørre linserne i øjenværnet, hvis nødvendigt.

OPBEVARING OG TRANSPORT
Efter brug skal forseglingshætterne sættes på filteres, hvis til stede. Masken og filtrene skal opbevares også transporteres uden direkte sollys, væk fra kilder af høj temperatur, i et ukontamineret miljø og i de originale emballage. Masker og filtre bør også oopbevares og transporteres i en kølig, tør atmosfære ved en temperatur mellem -10°C og 40°C. Hver ansigtsmaske og filterpakke er mærket enkeltvis med måned og år for udløbsholdbarhed. Holdbarheden er 3 år for kulfiltre og 5 år for ansigtsmasken. Filtre og masker skal kasseres, når deres holdbarhedstid er udløbet. Opbevaring eller transport under andre forhold end de angivne kan påvirke holdbarheden. Efter brug skal filtrene håndteres som særligt affald. Sørg for, at de bortskaffes i henhold til det filtrerede stof (gas eller partikler) i overensstemmelse med de gældende regler for affaldshåndtering.

ADVARSLER OG BEGRÆNSNINGER FOR ANVENDELSEN
AIR'PRO Integra-ansigtsmaske med de valgte filtre:
• LEVERER IKKE ilt.
• LEVERER IKKE filtrerende øjenbeskyttelse ved svejsning.
• MÅ IKKE anvendes i atmosfærer med mindre end 19,5 % ilt i volumen.
• MÅ IKKE anvendes, når kontaminanten/koncentrationen er ukendt eller overstiger 10xTLV.
• MÅ IKKE anvendes i atmosfærer, som kan blive umiddelbart livs- eller sundhedstruende.
• MÅ IKKE anvendes som beskyttelse mod stoffer, som ikke udsender tilstrækkeligt advarselssignaler som lugt eller smag.
• MÅ IKKE anvendes til flugt i nødsituationer.
• MÅ IKKE anvendes med skæg eller ansigtsbehåring, som forhindrer direkte kontakt mellem ansigt og kanten på ansigtsværnet.
• Udfør ALDRIG på nogen måde ændringer ved udstyret.
• Rengør eller desinficer IKKE filtre.
• YDER IKKE beskyttelse mod farer på grund af ilt og iltberiget luft.
• Kontroller ALTID trykket mod ansigtet, inden åndedrætsværnet tages i brug. Hvis kontrollen ikke er positiv, kan masken være defekt eller kræve udskiftning afhængigt af dens levetid, hyppigheden af brugen og udskiftning af filtrene.
• Brugen af dette åndedrætsværn kræver nøjagtigt kendskab til instruktionerne for brug, gældende sundheds- og sikkerhedsstandarder, retningslinjerne for valg og brug samt passende træning brugen af personlige åndedrætsværn.
• Brugen af gas- eller kombinerede åndedrætsværn, især dem, som ikke er direkte forbundet til ansigtsdelen under arbejde med åben ild eller flydende metaldråber, kan medføre en alvorlig risiko pga. antændelse af de trækulholdige filtre. En sådan antændelse kan medføre dannelsen af akutte niveauer af giftige stoffer.
• Filtre med mærket "NR" er kun til engangsbrug.
• Forlad omgående det forurenede område hvis:
- du oplever svimmelhed eller føler dig ilde tilpas
- du kan smage eller lugte kontaminanter, eller der opstår irritation
- vejrtrækningen bliver vanskelig
- du konstaterer en defekt i åndedrætsværnet
• Materialer, som kommer i kontakt med brugerens hud, kan forårsage allergiske reaktioner hos følsomme individer.
• Hvis øjenværnet bliver ridset eller beskadiget, skal hele ansigtsmasken udskiftes.
• Øjenværn, som beskytter mod partikler i høj hastighed, og som bæres over almindelige briller, kan overføre stød og dermed skabe en fare for brugeren.
• Hvis det er nødvendigt med beskyttelse mod partikler i høj hastighed ved ekstreme temperaturer, så skal det valgte øjenværn være mærket med bogstavet T umiddelbart efter bogstavet for stødsikring, dvs. FT, BT eller AT. Hvis bogstavet for stødsikring ikke er fulgt af bogstavet T, så må øjenværnet mod partikler i høj hastighed kun anvendes ved stuetemperatur.
• Opbevar åndedrætsværnet som anvist herover.

Producenten garanter, at de grundlæggende brugsegenskaber bevares under halvmaskens og filtrenes levetid.

KÄYTTÖOHJEET:

AIR'PRO INTEGRA CARBON -HENGITYSLAITTEET
AIR'PRO-hengityslaite on Euroopan standardien EN 140:1998, EN 166:2001, Asetus (EU) 2016/425 ja TP TC 019/2011 mukaisesti hyväksytty suojalaseilla varustettu puolinaamari. Suodattimet on hyväksytty Euroopan standardin EN 14387:2004+A1:2008, Asetus (EU) 2016/425 ja TP TC 019/2011 mukaisesti.

KÄYTTÖTARKOITUKSET
- AIR'PRO-puolinaamaria käytetään yhdessä 2 suodatinsarjan kanssa (vasen- ja oikeakätiset) käyttäjän suojaamiseksi erityisiltä kaasuilta, höyryiltä ja myrkyllisiltä pölyhiukkasilta. Tämä koskee kaikenlaista pölyä, sumua ja höyryjä, bakteerit ja virukset mukaan lukien suodattimen määrityksien mukaan. Suojalaseja voidaan käyttää niiden kehyksien määrityksien mukaisesti.
- Hengityssuojaimen valinta- ja käyttöohjeet voivat vaihdella maakohtaisesti.
Tarkista aina ennen käyttöä, että tuotteen valinta ja käyttötarkoitus täyttävät maakohtaiset vaatimukset.

SUOJALASIEN MERKINNÄT:

Merkki	Merkitys
GVS	Valmistajan tunnus
1-3	Optinen luokka (1 = korkea, 2 = keskikorkea, 3 = alhainen)
3	Suojaa pisaroilta ja roiskeilta
4	Suojaa suurilta pölyhiukkasilta
5	Suojaa kaasulta ja pieniltä pölyhiukkasilta
8	Suojaa oikosulun aiheuttamalta valokaarelta
9	Suojaa sulalta metallilta ja kuumilta kiinteiltä aineilta
b	Suojaa optiselta säteilyltä
S	Parempi kestävyys
F	Pieni energiavaikutus
B	Keskisuuri energiavaikutus
A	Suuri energiavaikutus
T	Suojaa nopeilta hiukkasilta äärilämpötiloissa
K	Ei pienhiukkasten aiheuttamia pintavaurioita
N	Ei huurtumista

VAROITUS:
Jos sekä laseissa että kehyksissä ei ole merkkejä F, B ja A, alhaisin suojaustaso pätee suojalaseihin yleisesti ottaen. Jotta suojanaamari täyttäisi merkin 8 käyttötarkoituksien vaatimukset, siihen tulee asentaa asteikon 2-1,2 tai 3-1,2 suodatin ja sen paksuuden on oltava vähintään 1,4 mm. Jotta suojalasit täyttäisivät merkin 9 käyttötarkoituksien vaatimukset, sekä kehyksissä että laseissa on oltava tämä merkki sekä jokin merkeistä F, B tai A.

KÄYTTÖOHJEET
A. Käyttäjän tulee tarkistaa hengityslaite ennen käyttöä ja sen jälkeen varmistaakseen, että laite on hyvässä käyttökunnossa ja että venttiilit ja suodattimet ovat oikein paikoillaan.
B. Jos kasvojen ihokarvat ylittävät naamarin reunat, sen tiiviys heikkenee.
1. Poista mahdolliset suodattimen etuosassa ja naamarin sisäventtiilissä olevat suojat. (Asenna ne takaisin, kun naamaria ei käytetä).
2. Tartu hengityslaitteeseen yhdellä kädellä ja laske päähihnaa toisella kädellä. Vie päähihna pään yli ja anna sen jäädä kaulan ympärille.
3. Aseta hengityslaite suun, nenän ja silmien päälle, nosta sitten ylempää päähihnaa ja aseta se päälaelle hengityslaitteen tukemiseksi.
4. Tartu alemman päähihnan päihin hengityslaitteen kiinnittimissä ja vedä se varoen kireälle pään takaosaa kohti.
5. Tartu ylemmän päähihnan päihin hengityslaitteen kiinnittimissä ja vedä se varoen kireälle pään takaosaa kohti.
Tarkista, että hengityslaite on oikein paikoillaan kiristyksen jälkeen, jotta kasvokappale (hengityssuoja) olisi ilmatiiviisti kasvoja vasten.

SOPIVUUDEN JA TIIVIYDEN TARKISTUS
Sopivuuden ja tiiviyden tarkistus:
Aseta kämmen ilmanpoistoventtiilin päälle ja hengitä ulos keskisuurella voimalla. Jos kasvokappale pullistuu hieman ja ilmaa ei vuoda kasvojen ja kasvokappaleen välistä, hengityssuoja on tiivis ja sopiva. Jos havaitset ilmavuotoja, aseta hengityslaite uudelleen kasvoihin ja/tai säädä hihnoja hengityssuojan asettamiseksi tiiviisti.

PUHDISTUS, HUOLTO JA DESINFIOINTI
ÄLÄ PUHDISTA TAI DESINFIOI SUODATTIMIA.
6. Puhdista ja desinfioi kasvokappale säännöllisesti pehmeällä liinalla kostuttaen sitä mietoon saippuaveteen. Tämä kuuluu naamarin ylläpitoon ja se tulee kirjata ylös.
Suorita syväpuhdistus ja desinfiointi seuraavasti:
• Pura naamari irrottamalla suodattimet, päähihnat ja venttiilit.
• Upota laite lämpimään veteen ja hankaa se puhtaaksi pehmeällä harjalla. Voit tarvittaessa käyttää mietoa pesuainetta desinfiointiin. Pese suojalasit pehmeällä ja hankaamattomalla sienellä.
• Kaikki osat tulee tämän jälkeen huuhdella puhtaissa lämpimällä vedellä. Osien tulee antaa kuivua puhtaassa ympäristössä. Suojalasien linssit voidaan tarvittaessa kuivata mikrokuituliinalla.

VARASTOINTI JA KULJETUS
Asenna suodattimiin vastaavat mahdolliset suojat käytön jälkeen. Maski tulisi varastoida ja kuljettaa suojassa suoralta auringonvalolta, kaukana korkean lämpötilan lähteistä, saastuttamattomassa ympäristössä ja alkuperäisessä pakkauksessa. Suodattimet on varastoitava ja kuljetettava viileässä, kuivassa paikassa, jonka lämpötila on -10°C - 40°C. Kukin naamari ja suodatinpakkaus on merkitty yksittäin viimeisellä käyttöpäivämäärällä (kuukausi ja vuosi). Hiilisuodattimien varastointiaika on 3. Suodattimet ja naamarit tulee hävittää, kun niiden viimeinen käyttöpäivämäärä on mennyt umpeen. Varastointi tai kuljetus muissa kuin määritellyissä olosuhteissa voi vaikuttaa varastointi-ikään. Suodattimet ovat erikoisjätettä käytön jälkeen. Varmista, että ne hävitetään suodatetun aineen (kaasut tai hiukkaset) mukaan voimassa olevia jätemääräyksiä noudattaen.

VAROITUKSET JA RAJOITUKSET
Valituilla suodattimilla varustettu AIR'PRO Integra -naamari:
• EI anna happea.
• EI suojaa silmiä hitsauksen vaaroilta.
• EI SAA käyttää ympäristöissä, joiden happipitoisuus on alle 19,5 %.
• EI SAA KÄYTTÄÄ, kun kontaminanttia/pitoisuutta ei tunneta tai se ylittää raja-arvon 10-kertaisesti.
• EI SAA käyttää ympäristöissä, jotka voivat olla välittömästi terveydelle vaarallisia tai kuolemanvaarallisia.
• EI SAA käyttää suojautumiseen sellaisilta aineilta, joita ei pystytä havaitsemaan vaaratilanteessa (esim. hajusta tai mausta)
• EI SAA käyttää pelastautumiseen.
• EI SAA käyttää, kun parta tai kasvojen ihokarvat estävät laitteen reunan suoran kosketuksen ihoon.
• Hengityslaitetta EI SAA muuttaa millään tavalla.
• ÄLÄ puhdista tai desinfioi SUODATTIMIA.
• EI suojaa hapen tai hapella rikastetun ilman vaaroilta.
• Testaa AINA hengityslaitteen tiiviys ja sopivuus kasvoihin ennen käyttöä. Jos testi epäonnistuu, naamari voi olla viallinen tai sen vaihto voi olla tarpeen (käyttöikästä, käyttötiheydestä ja suodatinvaihdoista riippuen).
• Tämän hengityslaitteen käyttö edellyttää käyttöohjeiden, soveltuvien terveys- ja turvallisuusstandardien, valinta- ja käyttösuosituksien hyvää tuntemusta sekä asianmukaista koulutusta hengityssuojaimien käytössä.
• Kun kaasulle tarkoitettuja tai yhdistelmämallisia hengityslaitteita käytetään (erityisesti niiden, joita ei ole liitetty suoraan kasvokappaleeseen) avoimien liekkien tai nestemäisen metallipisaroiden lähettyvillä, olemassa on vakavien henkilövahinkojen vaara, sillä hiiltä sisältävät suodattimet voivat syttyä ja luoda huomattavia myrkyllisiä aineita.
• Kun suodattimissa on merkintä "NR", niitä saa käyttää vain yhden työvuoron ajan.
• Poistu kontaminoituneelta alueelta heti, jos:
- koet huimausta ja ahdistuneisuutta
- pystyt tuntemaan kontaminanttien maun tai hajun tai sinulla esiintyy ärsytystä
- hengittäminen on vaikeaa
- hengityslaitteessa havaitaan jokin vaurio
• Käyttäjän ihoon mahdollisesti kosketuksissa olevat materiaalit voivat aiheuttaa allergisia reaktioita herkillä yksilöillä.
• Jos lasit naarmuuntuvat tai vaurioituvat, koko suojanaamari tulee vaihtaa uuteen.
• Tavallisten silmälasien päällä käytetyt nopeiden hiukkasten suojalasit voivat aiheuttaa iskuja ja täten aiheuttaa vaaratilanteita käyttäjälle.
• Jos on tarpeen suojautua nopeilta hiukkasilta äärilämpötilassa, valituissa suojalaseissa on oltava kirjain T välittömästi iskuun viittaavan kirjaimen jälkeen (ts. FT, BT tai AT). Jos T-kirjainta ei ole iskuun viittaavan kirjaimen jälkeen, suojalaseja voidaan käyttää vain nopeilta hiukkasilta suojautumiseen huoneenlämpötilassa.
• Säilytä hengityslaitetta yllä annettujen ohjeiden mukaisesti.

Valmistaja takaa tuotteen perusominaisuuksien säilymisen puolinaamarin ja suodattimien säilytysajan aikana.

IFU Part number: 10.016.0615.00.AA

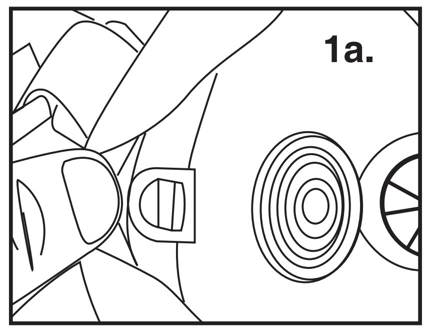

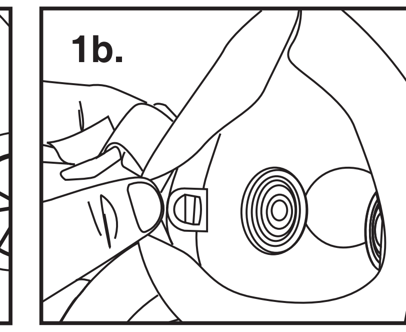

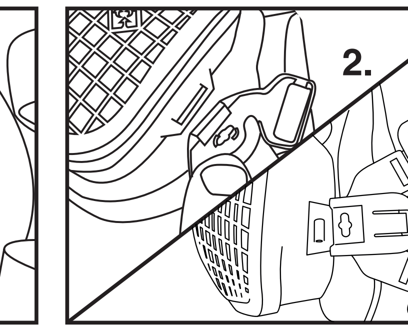

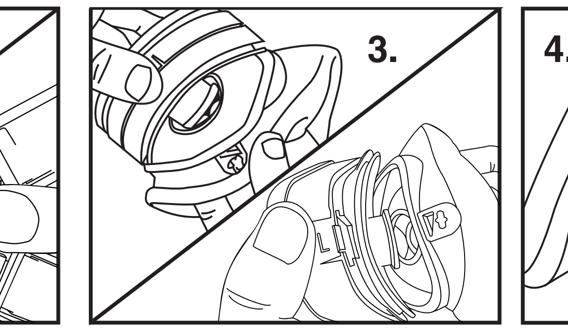

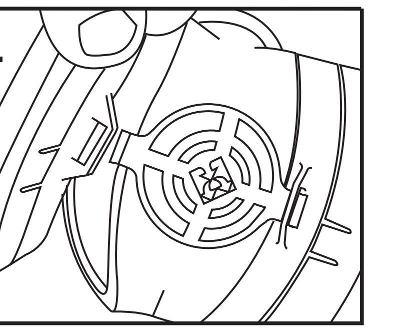

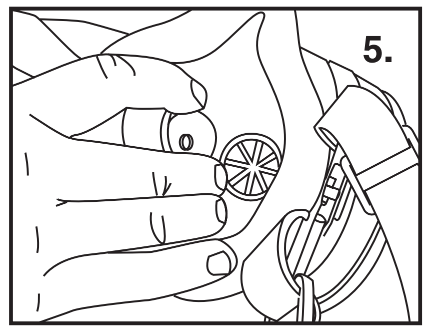

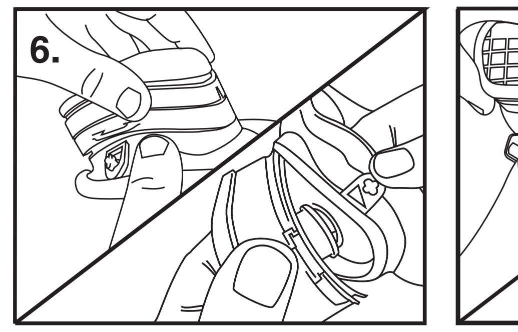

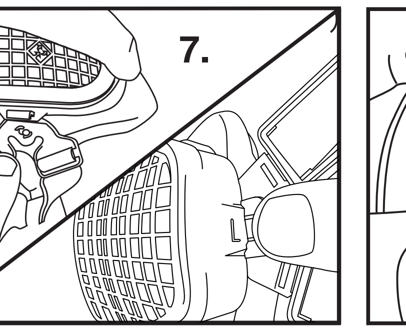

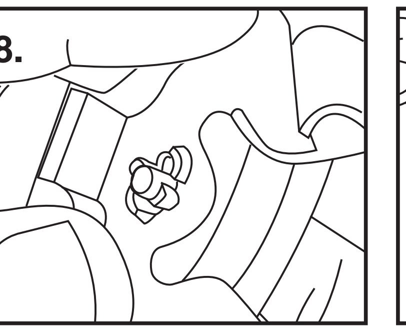

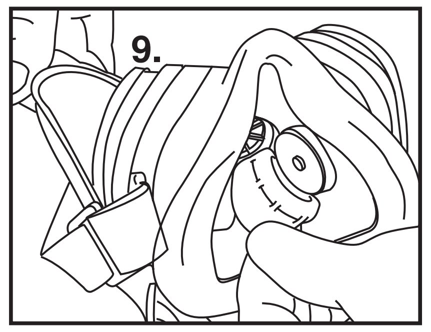

INSTRUCTION POUR CHANGER LES FILTRES / INSTRUCTIONS FOR CHANGING FILTERS

FRANÇAIS

INSTRUCTIONS POUR LE REMPLACEMENT DES FILTRES DES RESPIRATEURS DE SÉCURITÉ AIR'PRO À CHARBON

Les filtres sont approuvés conformément à la norme Européenne EN 14387:2004+A1:2008, Règlement (UE) 2016/425 et TP TC 019 / 2011, pour leur utilisation avec le demi-masque AIR'PRO approuvé conformément à la norme Européenne EN 140:1998, Règlement (UE) 2016/425 et TP TC 019 / 2011.

APPLICATION

- Le demi-masque AIR'PRO se présente avec 2 filtres (Droit et Gauche), afin d'offrir une protection contre certains gaz, vapeurs, et particules de poussières toxiques. Poussières, brumes et fumées de tous types, y compris les bactéries et les virus lorsque cela est indiqué dans la description du filtre.
- Les instructions pour leur sélection et leur utilisation peuvent varier selon les pays.

Vérifier avant tout usage que le choix opéré pour l'application désirée réponde à la réglementation nationale.

Type de filtres	Couleur	Application
P3 R	Blanc	Particules de poussière dangereuses et toxiques. Poussières, brumes et vapeurs de tous types, y compris les bactéries et les virus. Couvre également la protection prévue par les filtres de classes inférieures P2 et P1.
A	Marron	Gaz et vapeurs organiques - point d'ébullition ≥ 65.
B	Gris	Gaz et vapeurs inorganiques
E	Jaune	Dioxyde de soufre et autres gaz et vapeurs acides
K	Vert	Ammoniaque et dérivés d'ammoniaque organique
AX	Marron	Gaz et vapeurs de composés organiques, à bas point d'ébullition ≤ 65 ° C
NO-P3	Bleu-Blanc	Oxydes d'azote, par exemple, NO, NO2, NOx
Hg-P3	Rouge-Blanc	Mercury

Une combinaison de différents types de filtres à gaz est possible, selon la norme Européenne EN14387. Les informations sur les combinaisons disponibles sont fournies sur demande.

Catégories de Filtres à gaz	Description	Concentration maximale admissible de gaz nuisible
Class 1	Capacité d'absorption faible	Max 0,1 % en volume
Class 2	Capacité d'absorption moyenne	Max 0,5 % en volume
Class 3	Grande capacité d'absorption	Max 1,0 % en volume

MONTAGE /DÉMONTAGE DES FILTRES

Vérifiez systématiquement que la date de péremption ne soit pas dépassée avant de déballer les filtres de rechange.

1. Regardez à l'intérieur du masque et défaire les fixations des tendeurs (1/4 de tour). Les tendeurs sont situés au dos du masque facial.
2. Détachez les connecteurs du bandeau des filtres et du masque pour libérer le bandeau.
3. Repliez légèrement le masque et tirez avec précaution les filtres en direction du centre du masque pour les enlever.
4. Tout en extrayant les filtres, décrochez le clip avant de la fixation centrale pour ôter complètement le filtre.
5. Pour fixer les nouveaux filtres, accrochez le clip avant sur la fixation centrale, puis appuyez sur la section du corps de la valve à travers l'ouverture du masque. Faites attention à ne pas endommager la valve de la membrane des filtres. (Si les capuchons de protection sont inclus avec les filtres, retirez-les avant le montage).
6. Placez soigneusement le rebord inférieur du filtre dans le masque, assurez-vous que le filtre est bien en place et bien scellé.
7. Remontez le connecteur du bandeau en l'accrochant / le fixant au filtre et au masque.
8. Fixez le connecteur du bandeau à la fixation du tendeur (1/4 de tour).
9. Remettez les capuchons en place s'ils sont inclus, et si le masque n'est pas utilisé.

AVERTISSEMENTS ET LIMITATIONS

Ces filtres ne sont en mesure d'assurer une protection qu'en cas d'emploi en association avec un demi-masque approprié et en parfait état de fonctionnement, dans des atmosphères dans lesquelles le type ou la qualité de l'air et le degré de risque sont connus.

• NE PAS UTILISER de filtres après expiration de la date limite de stockage (voir emballage).
• NE PAS UTILISER de filtre endommagé.
• NE PAS UTILISER dans des atmosphères contenant moins de 19,5% d'oxygène par volume.
• NE PAS UTILISER dans des atmosphères susceptibles de
presenter un danger immédiat pour la santé ou la vie.
• NE PAS UTILISER lorsque la concentration de contaminants est inconnue ou dépasse la valeur appropriée pour la catégorie de filtre ou 10 x TLV.
• NE PAS UTILISER dans un environnement explosif ou dans des lieux à forte chaleur.
• NE PAS UTILISER pour assurer sa protection contre des
substances dépourvues de signaux d'avertissement adéquats, tels des odeurs ou des goûts.
• NE PAS UTILISER dans des situations d'évacuation.
• NE PAS UTILISER en présence de barbes ou de pilosité faciale empêchant un contact direct entre le visage et les rebords de l'appareil respiratoire.
• NE PAS laver les filtres à air.
• Ne protège PAS des risques liés à une atmosphère enrichie en oxygène.
• TOUJOURS effectuer un contrôle de l'ajustement du masque à pression avant utilisation. En cas d'échec du contrôle, il est possible que le masque soit défectueux, ou qu'il soit nécessaire de remplacer ce dernier en fonction de son age, de la fréquence de son utilisation ou du remplacement des filtres.
• L'utilisation de gaz ou d'appareils de protection respiratoire combinés, en particulier ceux qui ne sont pas directement reliés au masque lors d'interventions utilisant des flammes nues ou des gouttelettes de métal liquide, peuvent poser un grave danger en raison de l'allumage du charbon de bois contenant les filtres et peuvent générer des niveaux aigus de substances toxiques.
• Les filtres portant la mention «NR», ne doivent pas être utilisés au-delà d'une journée de travail.

STOCKAGE, TRANSPORT & ENTRETIEN

Après utilisation replacez les capuchons de protection sur les filtres si présents, ou placez le masque dans le sac de rangement fourni, puis bien sceller le sac.
Rangez à l'abri de la lumière directe, loin des sources de grande chaleur, et dans un environnement non contaminé.
Les filtres doivent être stockés dans un endroit frais et sec à une température comprise entre -10 ° C et 40 ° C.
Le stockage soumis à d'autres conditions que celles spécifiées peut affecter leur durée de vie.
Après utilisation, les filtres sont éliminés comme déchets spéciaux. Assurez-vous qu'ils sont éliminés conformément à la substance filtrée (gaz ou particules) conformément à la réglementation en vigueur du traitement des déchets.

DURÉE DE VIE

Pendant l'utilisation, si vous sentez une odeur de gaz ou de vapeurs cela signifie que les filtres à gaz sont hors d'usage et qu'ils doivent être remplacés. Les filtres doivent également être remplacés si vous deviez éprouver une difficulté à respirer (par exemple une augmentation de la résistance respiratoire).
Sur chaque filtre est indiqué le mois et l'année de péremption.
Les filtres doivent être jetés quand ils atteignent la date limite de leur durée de conservation.

Voir informations offertes par le fabricant
Date d'expiration
+40°c -10°c Plage de températures des conditions de stockage
<95% Echelle d'humidité des conditions de stockage

EAC TP TC 019/2011

ENGLISH

INSTRUCTIONS FOR CHANGING FILTERS AIR'PRO CARBON SAFETY RESPIRATOR

The filters are approved in accordance with European standard EN 14387:2004+A1:2008, Regulation (EU) 2016/425 and TP TC 019/2011, for use with the approved AIR'PRO half-mask in accordance with European standard EN 140:1998, Regulation (EU) 2016/425 and TP TC 019/2011.

APPLICATION

- The AIR'PRO half mask is used together with a set of 2 filters (L & R handed), to give protection against specific gases, vapours, and toxic dust particles. Dust, mist and fumes of all types, including bacteria and viruses where stated in the filter description.
- Guidelines for the selection and use may vary between countries.

Always check prior to use to ensure that your selection for the intended application meets the national requirements.

Filter Type	Colour	Application
P3 R	White	Hazardous and toxic dust particles. Dust, mist and fumes of all types, including bacteria and viruses. Also covers the protection provided by lower class P2 and P1 filters
A	Brown	Organic gases and vapours, with boiling point ≥ 65°C
B	Grey	Inorganic gases and vapours
E	Yellow	Sulphur Dioxide and other acidic gases and vapours
K	Green	Ammonia and organic ammonia derivatives
AX	Brown	Gases and vapours from organic compounds, with low boiling point ≤ 65°C
NO-P3	Blue-White	Nitrogen oxides, e.g. NO, NO2, NOx
Hg-P3	Red-White	Mercury

A combination of different gas filter types is possible according to European standard EN14387. Information on available combinations is available on request.

Gas Filter Class	Description	Maximum permissible detrimental gas concentration
Class 1	Low adsorption capacity	Max 0,1 % by volume
Class 2	Medium adsorption capacity	Max 0,5 % by volume
Class 3	High adsorption capacity	Max 1,0 % by volume

FITTING/REMOVAL OF FILTERS

Always check the expiry date is not exceeded before unpacking the replacement filters.

1. Looking inside the mask, undo turnbuckle fixings (1/4 turn).
Turnbuckles are located behind the face seal.
2. Un-attach the headband connectors from the filters and facemask to release the headband assembly.
3. Flex mask and carefully pull the filters towards the centre of the mask to release.
4. Whilst releasing the filters, un-hook the front clip from the central attachment to completely remove the filter.
5. To fit the new filters, hook the front clip onto the central attachment, then push the valve body section through the opening in the mask. Care should be taken not to damage the filters diaphragm valve. (If protective seal caps are included with the new filters, remove them before fitting).
6. Carefully fit the bottom flange of the filter into the mask, ensuring the filter is correctly seated and sealed.
7. Re-fit the headband connector by hooking / clipping it to the filter and the facemask.
8. Secure the headband connector with the turnbuckle fixing (1/4 turn).
9. Refit the sealing caps if included, and if the facemask will remain unused.

WARNINGS & LIMITATIONS

Filters can only provide protection when used with a suitable, fully serviceable half mask in atmospheres where air quality or the type and level of hazard is known.

• DO NOT USE filters that have exceeded their shelf life expiry date (see packaging).
• DO NOT USE damaged filters.
• DO NOT USE in atmospheres containing less than 19.5% oxygen by volume.
• DO NOT USE in atmospheres that may become immediately dangerous to health and life.
• DO NOT USE when the contaminant/concentration is unknown or exceeds the appropriate value for the class of filter or 10xTLV.
• DO NOT USE in an explosive atmosphere or where high levels of heat pertain.
• DO NOT USE for protection against substances lacking adequate warning signals such as odours or taste.
• DO NOT USE for escape purposes.
• DO NOT USE with beards or facial hair that prevents direct contact between the face and the edge of the respirator.
• DO NOT modify the respirator in any way.
• DO NOT clean or disinfect the air filters.
• DOES NOT provide protection against hazards of oxygen and oxygen-enriched air.
• ALWAYS conduct a pressure face fit check prior to each use.
If the check fails the mask may be faulty or require replacement depending on age, frequency of use and replacement of filters.
• The use of gas or combined respiratory protective devices, especially those which are not directly connected to the facepiece during work with open flames or liquid metal droplets may cause serious risk due to the ignition of the charcoal containing filters which may generate acute levels of toxic substances.
• Filters marked "NR", shall not be used for more than one shift.

STORAGE, TRANSPORTATION & MAINTENANCE

After use, replace the protective seal caps on the filters if present, or place the facemask into the storage bag provided, then seal the bag.
Store and transport out of direct sunlight, away from sources of high temperature, in an uncontaminated environment and in the original packaging.
Filters must be stored and transported in a cool dry atmosphere at a temperature of between -10°C & 40°C and in the original packaging.
Storage or transportation under conditions other than those specified may affect shelf life. After use, the filters are special refuse. Make sure that they are disposed of according to the filtered substance (gases or particulates) in accordance with current waste treatment regulations.

SERVICE LIFE

During use, if you smell gases or vapours then the gas filters are exhausted and should be replaced. Filters also need to be replaced should you experience a difficulty with breathing (i.e. an increase in breathing resistance). Each filter is individually marked with the month and year of expiry.
Filters must be discarded when they reach their shelf life date.

See information supplied by manufacturer
Expiry Date
+40°c -10°c Temperature range of storage conditions
<95% Humidity range of storage conditions

CE 0194

DEUTSCH

ANWEISUNG ZUM WECHSELN DER FILTER AIR'PRO AKTIVKOHLE-ATEMSCHUTZMASKE

Die Filter sind zugelassen in Übereinstimmung mit der Europäischen Norm EN 14387:2004+A1:2008, Verordnung (EU) 2016/425 und TP TC 019/2011, zur Verwendung mit der zugelassenen Halbmaske AIR'PRO in Übereinstimmung mit der Europäischen Norm EN 140:1998, Verordnung (EU) 2016/425 und TP TC 019/2011.

ANWENDUNG

- Die AIR'PRO Halbmaske wird mit einen Doppelfilterset (links- und rechtsseitig) zum Schutz gegen bestimmte Gase, Dämpfe sowie giftigen Staub verwendet. Staub, Nebel, Rauch jeder Art sowie Bakterien und Viren, sofern sie in der Filterbeschreibung aufgeführt sind.
- Richtlinien für Auswahl und Gebrauch können von Land zu Land variieren. Überprüfen Sie vor dem Gebrauch, dass der gewünschte Gebrauchszweck mit den nationalen Vorschriften übereinstimmt.

Filtertyp	Farbe	Anwendung
P3 R	Weiß	Gefährlicher und giftiger Staub. Staub, Nebel, Rauch jeder Art sowie Bakterien und Viren. Umfasst auch den Schutz der Filter der Schutzklassen P2 und P1
A	Braun	Organische Gase und Dämpfe mit Siedepunkt ≥ 65°C
B	Grau	Anorganische Gase und Dämpfe
E	Gelb	Schwefeldioxid und weitere saure Gase und Dämpfe
K	Grün	Ammoniak und organische Ammoniakderivate
AX	Braun	Gase und Dämpfe von organischen Verbindungen mit Siedepunkt ≤ 65°C
NO-P3	Blau-Weiß	Stickstoffoxide, z.B. NO, NO2, NOx
Hg-P3	Rot-Weiß	Quecksilber

Eine Kombination verschiedener Gasfiltertypen ist gemäß der Europäischen Norm EN 14387:2004+A1:2008 möglich. Informationen zu den verfügbaren Kombinationen auf Anfrage erhältlich.

Gasfilterklasse	Beschreibung	Höchstzulässigen Einsatzkonzentration
Klasse 1	Geringe Adsorptionskapazität	Max 0,1 % Vol.-%
Klasse 2	Mittlere Adsorptionskapazität	Max 0,5 % Vol.-%
Klasse 3	Hohe Adsorptionskapazität	Max 1,0 % Vol.-%

EIN- UND AUSBAU DER FILTER

Vor dem Auspacken der Ersatzfilter stets sichergehen, dass das Haltbarkeitsdatum nicht abgelaufen ist.

1. Entriegeln Sie in der Maske den Verschluß (1/4 Umdrehung). Der Verschluß liegt hinter dem Maskenrahmen.
2. Lösen Sie die Kopfriemenverbinder von den Filtern und entfernen Sie die Bänder.
3. Biegen Sie die Maske und ziehen Sie die Filter vorsichtig zur Mitte hin heraus.
4. Haken Sie den vorderen Bügel aus der mittigen Aufhängung aus, um den Filter vollständig herausnehmen zu können.
5. Zum Einsetzen der neuen Filter haken Sie den vorderen Bügel in der mittigen Aufhängung ein und schieben Sie das Ventilgehäuse durch die Öffnung in der Maske. Achten Sie darauf, die Filter des Membranventils nicht zu beschädigen. (Etwaige Schutzkappen der neuen Filter vor dem Einbauen entfernen).
6. Den unteren Filterrand vorsichtig in die Maske einführen und sicherstellen, dass der Filter korrekt sitzt und abgedichtet ist.
7. Den Kopfriemen wieder am Filter und an der Maske einhaken und befestigen.
8. Sichern Sie den Kopfriemen mit dem Verschluss (1/4 Umdrehung).
9. Etwaige Schutzkappen anbringen, sofern die Schutzmaske nicht verwendet wird.

WARNHINWEISE

Filter bieten nur dann Schutz, wenn sie mit einer geeigneten, voll funktionsfähigen Halbmaske und in Atmosphären verwendet werden, in denen die Art und Konzentration vorhandener Gefahrstoffe oder die Luftqualität bekannt sind.

• Verwenden Sie KEINE Filter, deren Verfallsdatum bereits
abgelaufen ist (siehe Verpackungshinweis).
• Verwenden Sie KEINE beschädigten Filter.
• Verwenden Sie sie daher NICHT in Atmosphären, deren Sauerstoffgehalt unter 19.5% liegt.
• Sie darf NICHT in Betriebsumgebungen verwendet werden, die Ihrer Gesundheit oder Ihrem Leben unmittelbaren Schaden zufügen können.
• NICHT VERWENDEN, falls der Schadstoff bzw. die Konzentration unbekannt ist oder die für den Filtertyp zulässigen Wert oder 10xTLV überschreitet.
• NICHT VERWENDEN an explosionsgefährdeten Orten oder bei großer Hitze.
• Sie darf NICHT zum Schutz gegen Substanzen verwendet werden, denen adäquate Warnsignale, wie z. B. Geruch oder Geschmack, fehlen.
• Sie darf NICHT zu Evakuierungszwecken verwendet werden.
• Sie darf NICHT verwendet werden, wenn Sie einen Bart oder Gesichtsbehaarung tragen, da hierdurch direkter Kontakt zwischen Ihrem Gesicht und dem Rahmen der Maske verhindert wird.
• Nehmen Sie UNTER KEINEN UMSTÄNDEN Änderungen an der Maske vor.
• FILTER NICHT reinigen oder desinfizieren.
• Kein Schutz gegen Sauerstoff und Sauerstoff angereicherte Luft.
• Testen Sie den Dichtsitz der Maske vor JEDEM Gebrauch. Bei unbefriedigendem Testergebnis kann die Maske fehlerhaft sein oder sollte in Abhängigkeit der bisherigen Nutzungsdauer, der Häufigkeit des Gebrauchs und des Auswechselns der Filter ausgetauscht werden.
• Die Verwendung von Gas- oder Kombi-Atemschutzgeräten, insbesondere von Geräten, die bei Arbeiten mit offenen Flammen oder Flüssigmetalltropfen nicht direkt mit dem Gesichtsstück verbunden sind, kann gefährlich sein, da es bei der Entzündung der kohlehaltigen Filter zur Bildung verschiedener akuter toxischer Stoffe kommen kann.
• Filter mit der Markierung "NR" sind für den Einwegbedarf (eine Schicht) bestimmt.

LAGERUNG, TRANSPORT & WARTUNG

Setzen Sie nach dem Gebrauch die Schutzkappen wieder auf die Filter, sofern vorhanden, oder verstauen Sie sie Gesichtsmaske in der im Lieferumfang enthaltenen Tasche und verschließen Sie diese. Die Maske sollte bei der Aufbewahrung und beim Transport vor direkter Sonneneinstrahlung geschützt werden, nicht in der Nähe von Wärmequellen sich befinden, in einer nicht kontaminierten Umgebung und in der Originalverpackung aufbewahrt werden. Ersatzfilter sollten auch in einer kühlen, trockenen Atmosphäre bei einer Temperatur zwischen -10°C und 40°C gelagert und transportiert werden. Lagerung oder Transport unter anderen Bedingungen, als die angegebenen/beschriebenen Bedingungen, können die Haltbarkeit beeinträchtigen. Gebrauchte Filter sind Sondermüll. Stellen Sie sicher, dass sie gemäß Filtermaterialien (Gase oder Feinstaub) entsprechend der aktuellen Abfallvorschriften entsorgt werden.

LEBENSDAUER

Falls Sie während des Gebrauchs den Geruch von Gasen oder Dämpfen wahrnehmen, sind die Filter verbraucht und müssen ersetzt werden. Ebenso müssen die Filter ersetzt werden,
falls Sie Atembeschwerden bemerken (d.h. bei schwierigem Atmen).
Jede Filterpackung trägt ein Haltbarkeitsdatum mit Angabe von Monat und Jahr.
Nach Ablauf des Haltbarkeitsdatums müssen die Filter entsorgt werden.

Siehe Informationen des Herstellers
Verfallsdatum
+40°c -10°c Lagertemperaturbereich
<95% Lagerfeuchtigkeitsbereich

ITALIANO

ISTRUZIONI PER LA SOSTITUZIONE DEI FILTRI RESPIRATORE DI PROTEZIONE A CARBONI AIR'PRO

I filtri sono approvati in conformità con la norma europea EN 14387:2004+A1:2008, Regolamento (UE) 2016/425 e TP TC 019/2011 per l'utilizzo conla semimaschera AIR'PRO approvata in conformità con la norma europea EN 140:1998, Regolamento (UE) 2016/425 e TP TC 019/2011.

APPLICAZIONE

- La semimaschera AIR'PRO è impiegata con un set di 2 filtri (sinistro e destro) per fornire protezione da gas specifici, vapori e particelle di polvere tossiche. Polvere, nebbie e fumi di tutti i tipi, compresi batteri e virus ove indicato nella descrizione del filtro.
- Le linee guida per la selezione e l'impiego possono variare da paese a paese. Prima dell'utilizzo controllare sempre che la scelta per l'applicazione prevista soddisfi i requisiti nazionali.

Tipo di filtro	Colore	Applicazione
P3 R	Bianco	Particelle di polvere pericolose e tossiche. Polvere, nebbie e fumi di tutti i tipi, compresi batteri e virus. Comprende anche la protezione fornita dai filtri a bassa efficienza P2 e P1
A	Marrone	Gas e vapori organici con punto di ebollizione ≥ 65 °C
B	Grigio	Gas e vapori inorganici
E	Giallo	Diossido di zolfo e altri gas e vapori acidi
K	Verde	Ammoniaca e derivati organici dell'ammoniaca
AX	Marrone	Gas e vapori di composti organici a basso punto di ebollizione ≤ 65 °C
NO-P3	Blu-Bianco	Ossidi di azoto, ad esempio NO, NO2, NOx
Hg-P3	Rosso-Bianco	Mercurio

È possibile combinare diversi tipi di filtri per gas in conformità con la norma europea EN 14387:2004+A1:2008. Su richiesta si forniscono informazioni riguardo le combinazioni disponibili.

Classe filtro per gas	Descrizione	Concentrazione massima ammessa di gas nocivo
Classe 1	Bassa capacità di assorbimento	Max 0,1 % in volume
Classe 2	Media capacità di assorbimento	Max 0,5 % in volume
Classe 3	Alta capacità di assorbimento	Max 1,0 % in volume

MONTAGGIO/RIMOZIONE DEI FILTRI

Prima di disimballare i filtri di ricambio controllare sempre che la data di scadenza non sia stata superata.

1. Guardando all'interno della maschera svitare i fissaggi del tenditore (1/4 di giro). I tenditori sono posizionati dietro il bordo di tenuta.
2. Staccare i connettori della bardatura dai filtri e dalla maschera facciale per sganciare l'insieme della bardatura.
3. Flettere la maschera e tirare con cautela i filtri verso il centro della stessa per sganciarli.
4. Mentre si sbloccano i filtri, sganciare il gancio frontale dall'attacco centrale per rimuovere completamente il filtro.
5. Per montare i nuovi filtri agganciare il gancio frontale sull'attacco centrale, quindi spingere la sezione del corpo valvola attraverso l'apertura nella maschera. Fare attenzione a non danneggiare la valvola a membrana dei filtri (se i nuovi filtri sono forniti con le capsule sigillanti protettive, rimuoverle prima del montaggio).
6. Montare con cautela il bordo inferiore del filtro nella maschera, assicurandosi che il filtro sia posizionato e sigillato correttamente.
7. Riposizionare i connettori della bardatura agganciandoli/collegandoli al filtro e alla maschera facciale.
8. Fissare i connettori della bardatura con i fissaggi del tenditore (1/4 di giro).
9. Riposizionare le capsule sigillanti se presenti e se la maschera facciale non è utilizzata.

AVVERTENZE E LIMITAZIONI

I filtri forniscono protezione solo se usati unitamente a una semimaschera idonea e pienamente funzionante, nonché in atmosfere in cui il tipo e il livello di rischio o la qualità dell'aria siano conosciuti.

• NON UTILIZZARE filtri oltre la data di scadenza del prodotto (indicata sulla confezione).
• NON UTILIZZARE filtri danneggiati.
• NON UTILIZZARE in atmosfere contenenti un volume di ossigeno inferiore al 19,5%.
• NON UTILIZZARE in atmosfera esplosiva o caratterizzata da livelli elevati di calore.
• Non utilizzare se il contaminante/concentrazione è sconosciuto/a o se eccede il valore appropriato per la classe del filtro o 10xTLV.
• Non utilizzare in atmosfera esplosiva o in luoghi con elevati livelli di calore.
• NON UTILIZZARE per la protezione contro sostanze mancanti delle adeguate avvertenze su proprietà quali odore e sapore.
• NON UTILIZZARE come dispositivi di emergenza.
• NON UTILIZZARE con basette o barba che non permettano il contatto diretto tra il viso e i bordi del respiratore.
• NON alterare il respiratore in alcun modo.
• NON pulire o disinfettare i filtri.
• NON fornisce alcuna protezione contro i rischi derivanti dall'
ossigeno e dall'aria arricchita di ossigeno.
• Prima di ogni utilizzo, eseguire SEMPRE una prova di tenuta a pressione. Se la prova fallisce, la maschera potrebbe essere difettosa o richiedere una sostituzione, in base alla durata, alla frequenza di utilizzo e di sostituzione dei filtri.
• L'utilizzo di dispositivi di protezione delle vie respiratorie antigas o combinati, in particolare di quelli che non sono direttamente collegati al facciale, durante il lavoro con l'uso di fiamme libere o gocce di metallo liquido può causare un grave rischio a causa dell'accensione dei filtri contenenti carbone che possono generare elevati livelli di sostanze tossiche.
• I filtri contrassegnati con "NR" non devono essere utilizzati per più di un turno di lavoro.

TRASPORTO, CONSERVAZIONE E MANUTENZIONE

Se presenti, riposizionare dopo l'uso le capsule sigillanti protettive sui filtri, oppure riporre la maschera facciale nel sacchetto per la conservazione fornito e quindi chiuderlo. La maschera deve essere conservata e trasportata lontano dalla luce solare, lontano da elevate fonti di calore e, in un ambiente incontaminato e nella confezione originale. I filtri devono essere conservati e trasportati in un luogo fresco ed asciutto a una temperatura compresa tra -10°C e 40°C.La conservazione o il trasporto in condizioni diverse da quelle specificate possono influire sulla durata di conservazione.Dopo l'uso i filtri rappresentano un rifiuto speciale. Assicurarsi che siano smaltiti in base alla sostanza filtrata (gas o polveri) in conformità con le norme vigenti sul trattamento dei rifiuti.

DURATA DI SERVIZIO

Se si respirano gas o vapori durante l'utilizzo, i filtri per gas sono esauriti e devono essere sostituiti. I filtri devono essere sostituiti anche se si verificano difficoltà respiratorie (cioè un aumento della resistenza respiratoria).
Ogni filtro è singolarmente contrassegnato con il mese e l'anno di scadenza.
I filtri devono essere buttati al raggiungimento della data di validità.

Vedi informazioni del produttore
Data di Scadenza
+40°c -10°c Intervallo temperatura condizioni di stoccaggio
<95% Intervallo umidità condizioni di stoccaggio

ESPAÑOL

INSTRUCCIONES PARA EL CAMBIO DE FILTROS RESPIRADOR DE PROTECCIÓN DE CARBÓN AIR'PRO

Los filtros están aprobados en conformidad con la normativa europea EN 14387:2004+A1:2008, Reglamento (UE) 2016/425 y TP TC 019/2011, para usar con la semi-máscara AIR'PRO aprobada en conformidad con la normativa europea EN 140:1998, Reglamento (UE) 2016/425 y TP TC 019/2011.

USOS

- La semi-máscara AIR'PRO se utiliza con un juego de 2 filtros (D e I manuales) para brindar protección contra gases y vapores específicos y partículas de polvo tóxicas. Polvo, niebla y humos de todo tipo, incluyendo virus y bacterias donde se indique en la descripción del filtro.
- Las directrices para la selección y el uso pueden variar según el país. Antes de usar asegurarse que el producto elegido es idóneo para los usos correspondientes y que cumple con los requerimientos nacionales.

Tipo de filtro	Color	Uso
P3 R	Blanco	Partículas de polvo tóxicas y peligrosas. Polvo, niebla y humos de todos los tipos incluidos virus y bacterias. También cubre la protección ofrecida por filtros de clase inferior P2 y P2
A	Marròn	Gases orgánicos y vapores, con punto de ebullición ≥ 65°C
B	Gris	Gases inorgánicos y vapores
E	Amarillo	Dióxido de sulfuro y otros gases y vapores ácidos
K	Verde	Amoníaco y derivados del amoníaco orgánico
AX	Marròn	Gases y vapores de compuestos orgánicos, con bajo punto de ebullición ≤ 65°C
NO-P3	Azul-Blanco	Óxidos de nitrógeno, ej. NO, NO2, NOx
Hg-P3	Rojo -Blanco	Mercurio

Se puede utilizar una combinación de tipos de filtros para gas en conformidad con la normativa europea EN 14387:2004+A1:2008. La información sobre combinaciones posibles se encuentra disponible bajo pedido.

Clases de Filtros de gas	Descripción	Máxima concentración de gas nocivo permitida
Clase 1	Capacidad de absorción baja	0,1 % Máx. por volumen
Clase 2	Capacidad de absorción mediana	0,5 % Máx. por volumen
Clase 3	Elevada capacidad de absorción	1,0 % Máx. por volumen

MONTAJE Y DESMONTAJE DE LOS FILTROS

Antes de desembalar los filtros de repuesto siempre controlar la fecha de caducidad para comprobar que no se haya vencido el producto.

1. Mirando dentro de la máscara, deshacer las uniones tensoras (1/4 de vuelta). Los tensores están detrás de la junta de la cara.
2. Soltar los conectores de la banda de sujeción de los filtros y la máscara para soltar el conjunto.
3. Doblar la máscara y con cuidado tirar los filtros hacia el centro de la máscara para liberar.
4. Mientras se liberan los filtros, desenganchar el gancho frontal de la fijación central para retirar completamente el filtro.
5. Para montar los filtros nuevos, enganchar el gancho frontal de la fijación central, luego tirar la sección del cuerpo de la válvula a través de la abertura de la máscara. Tener cuidado de no dañar la válvula de diafragma de los filtros. (Si las fundas de sellado de protección están incluidas en los filtros nuevos, quitarlos antes de montarlos).
6. Montar cuidadosamente la brida inferior del filtro dentro de la máscara, asegurarse que el filtro esté correctamente colocado y sellado.
7. Volver a montar el conector de la banda de sujeción enganchándolo y ajustándolo al filtro y a la mascarilla.
8. Fijar el conector de la banda con la junta para tensar (1/4 de vuelta).
9. Volver a montar las fundas de sellado, si están incluidas, y si la máscara permanece sin usar.

PELIGROS Y LIMITACIONES

Los filtros solo pueden proporcionar protección cuando se usan con media máscara, completamente útiles en entornos donde se conoce la calidad del aire, el tipo y el nivel de riesgo.

• NO use filtros que han superado su fecha de caducidad de vida útil (véase el envasado).
• No utilice filtros dañados.
• NO usar en atmósferas que contengan menos de 19.5% de oxígeno en volumen.
• NO usar en atmósferas que pueden convertirse en un peligro inmediato para la salud y la vida.
• NO UTILIZAR cuando el contaminante/concentración es desconocido o supera el valor apropiado para la clase del filtro o 10xTLV.
• NO UTILIZAR en atmósferas explosivas o con elevados niveles de calor.
• NO utilice para la protección contra sustancias que carecen de señales de advertencia adecuadas, tales como olores o gustos.
• NO lo use para fines de evacuación.
• NO use barba o vello facial que impida el contacto directo entre la cara y el borde de las vías respiratorias.
• NO modifique el respirador de ninguna manera.
• NO limpiar ni desinfectar los filtros.
• No proporciona protección contra los riesgos de oxígeno y aire enriquecido con oxígeno.
• SIEMPRE realizar una cara de presión de cotejo de ajuste antes de cada uso. Si la comprobación falla la máscara puede estar defectuoso o requerir el reemplazo dependiendo de la edad, frecuencia de uso y la sustitución de los filtros.
• El uso de dispositivos de protección respiratoria de gas o combinados, especialmente aquellos que no están directamente conectados con la máscara,durante el trabajo con llamas libres o goteo de metal líquido puede causar serios riesgos debido a la ignición del carbono contenido en los filtros que podría generar niveles agudos de sustancias tóxicas.
• Los filtros marcados con "NR", no deben utilizarse más de un turno.

ALMACENAMIENTO, TRANSPORTE Y MANTENIMIENTO

Después del uso, reemplazar las fundas de sellado de protección en los filtros, de estar presentes, o colocar la máscara dentro del bolso en dotación y luego cerrarlo.
La máscarilla se debe almacenar y transportar fuera de la luz solar directa, lejos de fuentes de alta temperatura, en un entorno no contaminado y en el embalaje original. Los filtros de repuesto también deben almacenarse y transportarse en una atmósfera fresca y seca a una temperatura de entre -10°C y 40°C. El almacenamiento o el transporte en condiciones diferentes a las especificadas pueden afectar la vida útil. Después de su uso, los filtros se consideran residuos especiales. Asegurarse que se eliminan en función de la sustancia filtrada (gases o partículas) cumpliendo con la normativa actual sobre el tratamiento de residuos.

VIDA ÚTIL

Mientras se usa, si huele gases o vapores significa que los filtros de gas están agotados y deben cambiarse. Los filtros también deben ser reemplazados
si llega a notar una dificultad en la respiración (ej.: un incremento de la resistencia a la respiración).
Cada filtro está marcado con el mes y el año de vencimiento.
Los filtros deben eliminarse cuando se cumple la fecha de vencimiento.

Consulte la información facilitada por el fabricante
Fecha de caducidad
+40°c -10°c Intervalo de temperatura de las condiciones de almacenamiento
<95% Intervalo de humedad de las condiciones de almacenamiento

PORTUGUÊS

INSTRUÇÕES PARA A SUBSTITUIÇÃO DOS FILTROS RESPIRADORES DE SEGURANÇA COM FILTROS DE CARBONO AIR'PRO

Os filtros são aprovados de acordo com a norma europeia EN 14387:2004+A1:2008, Regulamento (UE) 2016/425 e TP TC 019/2011, para uso conjunto com a semi-máscara AIR'PRO aprovada de acordo com a norma europeia EN 140:1998, Regulamento (UE) 2016/425 e TP TC 019/2011.

APLICAÇÕES

- A Máscara semi-facial AIR'PRO é utilizada em conjunto com 2 filtros (esquerdo e direito) para fornecer proteção contra gases específicos, vapores e partículas de poeiras tóxicas. Poeiras, névoas e fumos de todos os tipos, incluindo bactérias e vírus onde especificado na descrição do filtro.
- As linhas-guia para a seleção e o uso podem variar de país a país. Verifique sempre a correspondência antes do uso a fim de garantir que a sua selecção atenda aos requisitos nacionais vigentes para a aplicação pretendida.

Tipo de filtro	Cor	Aplições
P3 R	Branco	Partículas de polvo tóxicas y peligrosas. Polvo, niebla y humos de todos los tipos incluidos virus y bacterias. También cubre la protección ofrecida por filtros de clase inferior P2 y P2
A	Castanho	Gases e vapores orgânicos, com ponto de ebulição ≥ 65 °C
B	Cinzento	Gases e vapores inorgânicos
E	Amarelo	Dióxido de enxofre e outros gases e vapores ácidos
K	Verde	Amoníaco e derivados orgânicos do amoníaco
AX	Castanho	Gases e vapores derivados de compostos orgânicos, com baixo ponto de ebulição (≤ 65°C)
NO-P3	Azul-Branco	Óxidos de azoto (por exemplo, NO, NO2, NOx)
Hg-P3	Vermelho -Branco	Mercúrio

Uma combinação de diferentes tipos de filtros de proteção contra gases é possível de acordo com a norma europeia EN 14387:2004+A1:2008. Maiores informações relativas às combinações disponíveis mediante pedido.

Classe de protecção do filtro contra gases	Descrição	Concentração máxima permitida de gases prejudiciais
Clase 1	Baixa capacidade de absorção	Máx. 0,1 % em volume
Clase 2	Média capacidade de absorção	Máx. 0,5 % em volume
Clase 3	Alta capacidade de absorção	Máx. 1,0 % em volume

REMOÇÃO E MONTAGEM DOS FILTROS

Certifique-se sempre de que o prazo de validade não tenha expirado antes de desembalar os filtros sobressalentes.

1. Olhando para o interior da máscara, desate os tensores (1/4 de volta). Os tensores estão posicionados atrás da vedação facial.
2. Desate os conectores das alças de contorno a partir do filtro e da máscara facial a fim de liberar o conjunto.
3. Flexione a máscara e puxe cuidadosamente o filtro em direção ao centro para liberar.
4. Durante esta operação, desengate o grampo dianteiro a partir da ligação central a fim de remover completamente o filtro.
5. Para montar o novo filtro, engate novamente o grampo à ligação central e empurre, em seguida, a secção do corpo da válvula através da abertura na máscara. Opere com extrema atenção para não danificar a válvula de diafragma do filtro. (Se o filtro fornecido incluir tampas e selos de proteção, remova-os antes da montagem).
6. Insira cuidadosamente a flange inferior do filtro na máscara; certifique-se, ao término, de que o filtro esteja corretamente posicionado e selado.
7. Restaure os conectores das alças de contorno enganchando-os/prendendo-os ao filtro e à máscara.
8. Prenda os conectores das alças de contorno com os tensores (1/4 de volta).
9. Remonte as tampas e selos de protecção (se presentes) se não for utilizar a máscara facial.

ADVERTÊNCIAS E LIMITAÇÕES

Os filtros podem fornecer proteção somente quando usados em conjunto com uma máscara semi-facial adequada e totalmente eficaz em ambientes onde a qualidade do ar e o tipo e nível de risco são conhecidos.

• NÃO UTILIZE os filtros após a expiração de sua data de validade (veja a embalagem).
• NÃO UTILIZE filtros danificados.
• NÃO UTILIZE o produto em atmosferas que contenham menos de 19,5% de oxigênio em volume.
• NÃO UTILIZE o produto em atmosferas que possam tornar-se imediatamente perigosas para a saúde e a vida.
• NÃO UTILIZE o produto em ambientes com concentração de contaminantes desconhecida ou que exceda os valores especificados para a própria classe ou o limite de 10xTLV.
• NÃO UTILIZE o produto em atmosferas potencialmente explosivas ou caracterizadas por níveis de calor elevados.
• NÃO UTILIZE o produto para proteção contra quaisquer substâncias na ausência de indicações e sinas de advertência adequados.
• NÃO UTILIZE o produto em situações de emergência, para fins de evacuação.
• NÃO UTILIZE o produto com barba uma vez que isto pode prejudicar o contato direto entre o rosto e as bordas do respirador.
• NÃO ALTERE o respirador de forma alguma.
• NÃO limpe ou desinfete os filtros.
• O produto NÃO GARANTE proteção contra atmosferas enriquecidas com oxigênio.
• Verifique SEMPRE a pressão de ajuste antes do uso. Em caso de êxito negativo, verifique a presença de eventuais defeitos e substituir a máscara sempre que necessário (em função da idade, frequência de uso e substituição dos filtros). O uso de gases ou aparelhos de protecção respiratória combinados, especialmente aqueles que não estão diretamente ligados à peça facial, pode acarretar durante o trabalho com chamas ou gotículas de metal líquido sérios riscos devido à ignição do carvão presente nos filtros, que, por sua vez, pode gerar níveis agudos de substâncias tóxicas.
• Os filtros marcados com a sigla "NR" não devem ser utilizados por mais de um turno.

ARMAZENAMENTO, TRANSPORTE & MANUTENÇÃO

Após o uso, recoloque as tampas e selos de protecção nos filtros (se presentes), ou insira a máscara em sua embalagem original tendo o cuidado de fechar esta última. A máscara deve ser armazenada e transportada longe de luz solar direta, longe de fontes de alta temperatura, em um ambiente não contaminado e na embalagem original. Os filtros devem ser armazenada e transportada longe de luz solar direta, longe de fontes de alta temperatura, em um ambiente não contaminado e na embalagem original. O armazenamento ou transporte sob condições diferentes das especificadas pode afetar o prazo de validade. Os filtros, após o uso, devem ser tratados como resíduos especiais. Certifique-se de que os produtos sejam eliminados em função das substâncias filtradas (gases ou partículas), de acordo com os regulamentos em matéria de tratamento de resíduos vigentes.

VIDA ÚTIL

Mientras se usa, si huele gases o vapores significa que los filtros de gas están agotados y deben cambiarse. Los filtros también deben ser reemplazados si llega a notar una dificultad en la respiración (ej.: un incremento de la resistencia a la respiración). Cada filtro está marcado con el mes y el año de vencimiento. Los filtros deben eliminarse cuando se cumple la fecha de vencimiento.

Ver as informações fornecidas pelo fabricante
Data de Expiração
+40°c -10°c Faixa de temperatura de condições de armazenamento
<95% Faixa de umidade de condições armazenamento

NEDERLANDS

IAANWIJZINGEN VOOR DE VERVANGING VAN DE FILTERS AIR'PRO KOOLSTOF VEILIGHEIDSMASKER

De filters zijn conform de Europese norm EN 14387:2004+A1:2008, Verordening (EU) 2016/425 en TP TC 019/2011 goedgekeurd voor het gebruik in combinatie met het AIR'PRO halfmasker conform de Europese norm EN 140:1998, Verordening (EU) 2016/425 en TP TC 019/2011.

TOEPASSING

- Het AIR'PRO halfmasker wordt gebruikt in combinatie met 2 filters (linksen rechtshandig) voor de bescherming tegen specifieke dampen, gassen en giftige stofdeeltjes. Elke vorm van dampen, stof en nevel, met inbegrip van bacteriën en virussen, wanneer dit in de beschrijving van het filter is vermeld.
- De richtlijnen voor de selectie en het gebruik kunnen per land verschillen. Controleer deze altijd voor het gebruik om er zeker van te zijn dat uw keuze voor de voorziene toepassing aan de nationale voorschriften voldoet.

Filter type	Keur	Applicatie
P3 R	Wit	Gevaarlijke en giftige stofdeeltjes. Stof, nevel en allerlei dampen, met inbegrip van bacteriën en virussen. Dekt ook de bescherming voorzien door lagere klasse P2 en P1 filters
A	Bruin	Organische gassen en dampen, met een kookpunt ≥ 65 °C
B	Grijs	Anorganische gassen en dampen
E	Geel	Zwaveldioxide en andere zure gassen en dampen
K	Groen	Ammoniak en organische ammoniak derivaten
AX	Bruin	Gassen en dampen van organische verbindingen, met een laag kookpunt ≤ 65°C
NO-P3	Blauw-wit	Stikstofoxiden, bijv. NO, NO2, NOx
Hg-P3	Rood-wit	Kwik

Een combinatie van verschillende soorten gas filters is volgens de Europese norm EN 14387:2004+A1:2008 mogelijk. Informatie over de beschikbare is op verzoek beschikbaar.

Gas filter klasse	Omschrijving	Maximaal toelaatbare schadelijke gas concentratie
Klasse 1	Bassa capacità di assorbimento	Max 0,1 % in volume
Klasse 2	Media capacità di assorbimento	Max 0,5 % in volume
Klasse 3	Alta capacità di assorbimento	Max 1,0 % in volume

FILTERS AANBRENGEN/VERWIJDEREN

Controleer altijd of de vervaldatum niet is verstreken, voordat u de reservefilters uitpakt.

1. Kijk in het masker. Haal de blokkering los (1/4 slag). De blokkeringen zijn achter de gelaatsafdichting aangebracht.
2. Haal de hoofdbandconnectoren van de filters en het masker los om de hoofdbanden los te halen.
3. Buig het masker. Haal de filters los door ze voorzichtig naar het midden van het masker te trekken.
4. Haak tijdens het loshalen van de filters de clip aan de voorkant van de middelste bevestiging los om het filter volledig te verwijderen.
5. Breng de nieuwe filters aan door de clip aan de voorkant aan de middelste bevestiging vast te haken. Duw vervolgens het deel van het ventielhuis door de opening in het masker. Zorg ervoor dat het membraanventiel van de filters niet beschadigd raakt. (Verwijder de beschermende doppen, als deze zijn meegeleverd, voordat u de nieuwe filters monteert).
6. Breng de onderste flens van het filter zorgvuldig in het masker aan.
Controleer of het filter correct is aangebracht en wordt afgedicht.
7. Breng de hoofdbandconnector weer aan door deze aan het filter en het
masker te haken/vast te klemmen.
8. Zet de hoofdbandconnector met de blokkering vast (1/4 slag).
9. Breng de doppen aan als deze zijn meegeleverd en wanneer het masker niet wordt gebruikt.

WAARSCHUWINGEN EN BEPERKINGEN

De filters bieden alleen bescherming wanneer ze worden gebruikt in een geschikt en volledig bruikbaar half masker en in een atmosfeer waarvan de luchtkwaliteit, en ernst en het soort gevaar bekend zijn.

• Filters waarvan de bewaartijd is verstreken NIET gebruiken (zie de verpakking).
• Beschadigde filters NIET gebruiken.
• NIET gebruiken in een atmosfeer met minder dan 19,5% volume zuurstof.
• NIET gebruiken in atmosferen die onmiddellijk gezondheid- en levensgevaarlijk zijn.
• NIET gebruiken wanneer het verontreinigende middel/de concentratie onbekend is of hoger is dan de waarde die voor de filterklasse geschikt is of hoger is dan 10xTLV.
• NIET gebruiken in een explosiegevaarlijke atmosfeer of in een atmosfeer met hoge temperaturen.
• NIET gebruiken voor bescherming tegen stoffen zonder passende waarschuwingssignalen, zoals reuk of smaak.
• NIET gebruiken voor vluchtdoeleinden.
• NIET gebruiken in combinatie met een baard of gezichtshaar waardoor de directe aanraking tussen het gelaat en de rand van het masker niet mogelijk is.
• Het masker op GEEN enkele wijze aanpassen.
• Reinig of desinfecteer filters NIET.
• Biedt GEEN bescherming tegen de gevaren van zuurstof en zuurstofrijke lucht.
• Voor elk gebruik ALTIJD de fittest uitvoeren.
Als deze test een negatief resultaat oplevert, kan het masker defect zijn of kan zijn dat het wegens de ouderdom, de regelmaat van het gebruik en de vervanging van filters moet worden vervangen.
• Door het gebruik van gas- of gecombineerde ademhalingsbeschermingsmiddelen,
en met name middelen die niet direct aan het gelaatstuk zijn
bevestigd, tijdens werkzaamheden met open vuur of vloeibare
metaaldruppels, kunnen ernstige gevaren veroorzaken wegens de ontsteking van de koolstoffilters. Daardoor kunnen acute niveaus van giftige stoffen ontstaan.
• "NR"-filters mogen uitsluitend één dienst lang worden gebruikt.

OPSLAG, TRANSPORT EN ONDERHOUD

Breng na het gebruik de beschermende doppen, indien aanwezig op de filters aan of stop het masker in de meegeleverde opbergzak en sluit de zak af. Het masker moet worden bewaard en niet uit direct zonlicht blijven, uit de buurt van bronnen van hoge temperaturen, in een niet-besmette omgeving en in de originele verpakking. Reservefilters moeten ook worden bewaard en verplaats worden in een koele, droge atmosfeer bij een temperatuur tussen -10°C en 40°C. Opslag of verplaatsing onder andere omstandigheden dan die gespecificeerd, kan van invloed zijn op de houdbaarheid. Verwijder de filters na het gebruik als speciaal afval. Verwijder ze conform de afvalverwerkingsnormen die voor de gefilterde stoffen (gassen of stofdeeltjes) van toepassing zijn.

LEVENSDUUR

De gasfilters zijn uitgeput en moeten worden vervangen wanneer u tijdens het gebruik dampen of gassen ruikt. Vervang de filters tevens wanneer u tijdens het ademhalen weerstand waarneemt (d.w.z. het ademhalen verloopt moeilijker).
Op elk filter zijn de maand en het jaar van de vervaldatum aangegeven. Werp de filters weg wanneer de bewaartijd is verstreken.

Raadpleeg de informatie van de fabrikant
Vervaldatum
+40°c -10°c Temperatuurbereik opslagvoorwaarden
<95% Vochtigheid opslagvoorwaarden

NORSK

INSTRUKSJONER FOR BYTTE AV FILTER: AIR'PRO CARBON SAFETY RESPIRATOR

Filtrene er godkjent i samsvar med europeisk standard. EN 14387:2004+A1:2008, Regulering (EU) 2016/425 og TP TC 019/2011, for bruk med godkjent AIR'PRO halv maske i samsvar med europeisk standard EN 140:1998, Regulering (EU) 2016/425 og TP TC 019/2011.

APPLIKASJONER

- The AIR'PRO halvmasken brukes sammen med et sett av filtre (2 Høyre og venstrehendt), for å gi beskyttelse mot spesifikke gasser, damper og giftige støvpartikler. Støv, tåke og røyk av alle typer, inkludert bakterier og virus som angitt i filterets beskrivelse.
- Retningslinjer for valg og bruk kan variere fra land til land.

Kontroller alltid før bruk for å sørge for at det tiltenkte formålet oppfyller dine nasjonale krav.

Filter type	Farge	Applikasjon
P3 R	Hvit	Farlige og giftige støv partikler. Støv, tåke og røyk av alle typer, inkludert bakterier og virus. Dekker også beskyttelse av lavere klasse P2 og P1 filtre.
A	Brun	Organiske gasser og damper, med kokepunkt ≥ 65 ° C
B	Grå	Grey uorganiske gasser og damper
E	Gul	Svoveldioksid og andre syre gasser og damper
K	Grønn	Ammoniakk og organiske ammoniakkderivater
AX	Brun	Gasser og damper fra organiske forbindelser, med laveste koke punkt ≤ 65 ° C
NO-P3	Blå-Hvit	Nitrogenoksider, f.eks NO, NO2, NOx
Hg-P3	Rød-Hvit	Kvikksølv

En kombinasjon av forskjellig gass filter typer er mulig I følge den europeiske standard EN 14387:2004+A1:2008. Informasjon om tilgjengelige kombinasjoner er tilgjengelige ved forespørsel.

Gas filter klasse	Beskrivelse	Maximaal toelaatbare schadelijke gas concentratie
Klasse 1	Lav adsorpsjons kapasitet	Max 0,1% på volum basis
Klasse 2	Middels adsorpsjons kapasitet	Max 0,5 % på volum basis
Klasse 3	Høy adsorpsjons kapasitet	Max 1,0 % på volum basis

MONTERING/DEMONTERING AV FILTRE

Skjekk alltid at utløpsdatoen ikke overskrides før du pakker ut nye filtre.

1. Se inn i masken, mens du ugjør strekkfiske instillingene (1/4 omdreining).
Strekkfisker er plassert bak ansiktsbeskyttelsen.
2. Løsne hodekontaktene fra filtrene og ansiktsmasken for å frigjøre hodebåndene.
3. Bøy masken og trekk forsiktig filtrene mot midten av masken for å løsne.
4. Mens du slipper løs filtrene, Hekt av front klippen fra det sentrale vedlegget for å fjerne filteret.
5. For å regulere de nye filterne, hekt front klippet på det sentrale vedlegget, og skyv ventilhuset rett igjennom åpningen i masken. Vær forsiktig at du ikke skader filtrets membranventil. (Hvis forseglinges korken følger med de nye filterne, fjern dem før montering).
6. Sett forsiktig bunnflensen av filteret inn i masken, slik at filteret er riktig plassert og forseglet.
7. Sett på hodebånds kontakten ved å hekte / klippe det til filteret og ansiktsmasken.
8. Fest pannebånds kontakten med strekkfisk feste (1/4 omdreining).
9. Monter tettelokk hvis inkludert, og hvis ansiktsmasken vil forbli ubrukt.

ADVARSLER & BEGRENSNINGER

Filtre kan bare gi beskyttelse når de brukes med en egnet, fullt tilpassbar halvmaske i atmosfærer av luftkvalitet, type og farenivå.

• IKKE bruk filtre som har overskredet sin holdbarhetsdato (se emballasje).
• IKKE BRUK skadete filtre.
• IKKE BRUK i områder med mindre enn 19,5% oksygen etter volum.
• IKKE BRUK i atmosfærer som kan bli umiddelbart farlig for liv og helse.
• IKKE BRUK når forurensningen / konsentrasjonen er ukjent eller overstiger den passende verdi for klassen av filteret eller 10xTLV.
• IKKE BRUK i en eksplosiv atmosfære eller hvor varmenivået er høyt.
• IKKE BRUK for beskyttelse mot stoffer som mangler tilstrekkelige varselsignaler som lukt eller smak.
• IKKE BRUK for rømnings formål.
• IKKE BRUK med skjegg eller ansiktshår som hindrer direkte kontakt mellom ansikt og kanten av respiratoren.
• IKKE ENDRE respirator på noen måte.
• IKKE rengjør eller desinfiser filterne.
• Gir ikke beskyttelse mot farer av oksygen og oksygenanriket luft.
• ALLTID gjennomfør en trykkflate sjekk før hver bruk.
Hvis kontrollen svikter, kan masken være skadet eller trenge erstatning avhengig av alder, hyppighet av bruk og utskifting av filtre.
• Bruk av gass eller kombinert åndedrettsvern, spesielt de som ikke er direkte koblet til ansiktsmasken under arbeid med åpen flamme eller flytende metalldråper, kan forårsake alvorlig risiko på grunn av tenningen av trekull som inneholder filtre som kan generere akutte nivåer av giftige stoffer.
• Filtre merket "NR", skal ikke brukes i mer enn ett skift.

LAGRING, TRANSPORT OG VEDLIKEHOLD

Etter bruk skal beskyttelses korken på filtrene hvis de finnes, eller legg ansiktsmasken i oppbevaringsposen, for så å forsegle posen.
Masken skal oppbevares og transporteres uten direkte kontakt med sollys, og borte fra kilder med høye temperaturer. Masken oppbevares i et uforurenset miljø og i originalemballasjen.
Reservefiltre skal også lagres og transporteres i en kjølig, og tørr atmosfære ved en temperatur mellom -10°C og 40°C.
Lagring eller transport under andre betingelser enn dem som er angitt vil kunne påvirke maskene og filterenes holdbarheten. Etter bruk er filterne spesialavfall. Sørg for at de disponeres i henhold til den filtrerte substans (gasser eller partikler) og i samsvar med gjeldende avfallsforskrifter.

SERVICE LIV

Hvis du lukter gass eller damp under bruke er gassfiltre ret utslitt og må skiftes. Filtre må også byttes ut hvis du opplever vanskeligheter med å puste (dvs. en økning i pustemotstand).
Hvert filter er individuelt merket med måned og år for utløp.
Filtre må kastes når de når sin holdbarhet dato.

Raadpleeg de informatie van de fabrikant
Vervaldatum
+40°c -10°c Temperatuurbereik opslagvoorwaarden
<95% Vochtigheid opslagvoorwaarden

POLSKI

INSTRUKCJE DOTYCZĄCE WYMIANY FILTRÓW WĘGLOWA PÓŁMASKA OCHRONNA AIR'PRO

Filtry są homologowane zgodnie z normą europejską EN 14387:2004+A1:2008, Rozporządzenie (UE) 2016/425 i TP TC 019/2011 do użytku z homologowaną półmaską ochronną AIR'PRO zgodnie z normą europejską EN 140:1998, Rozporządzenie (UE) 2016/425 i TP TC 019/2011.

ZASTOSOWANIE

- Półmaska ochronna AIR'PRO jest używana razem z kompletem 2 filtrów (lewy i prawy), chroniącymi przed konkretnymi gazami, parami i toksycznymi cząsteczkami pyłów. Obejmują one wszelkiego rodzaju pyły, mgły i dymy, w tym również bakterie i wirusy – zgodnie z opisem w instrukcji filtra.
- Wytyczne dotyczące wyboru i stosowania odpowiednich filtrów mogą różnić się w poszczególnych krajach.

Przed dokonaniem wyboru należy zawsze sprawdzić, czy dany typ spełnia wymogi krajowe w tym zakresie.

Typ filtra	Kolor	Zastosowanie
P3 R	Biały	Niebezpieczne i toksyczne cząsteczki kurzu. Pył, mgły i opary wszelkiego rodzaju, w tym bakterie i wirusy. Obejmuje również ochronę przewidzianą przez niższe klasy filtrów P1 P2
A	Brązowy	Gazy organiczne i pary, o temperaturze wrzenia ≥ 65 °C
B	Szary	Gazy nieorganiczne i opary
E	Żółty	Dwutlenek siarki oraz inne gazy i pary kwaśne
K	Zielony	Amoniak i organiczne pochodne amoniaku
AX	Brązowy	Gazy i pary związków organicznych, o niskiej temperaturze wrzenia ≤65°C
NO-P3	Niebieski-biały	Tlenki azoty, np. NO, NO2, NOx
Hg-P3	Czerwono-biały	Rtęć

Kombinacja różnych filtrów gazu jest możliwa zgodnie z normą europejską EN 14387:2004+A1:2008. Informacje dotyczące możliwych kombinacji są dostępne na życzenie.

Klasa filtra gazu	Opis	Maksymalne dopuszczalne zagęszczenie szkodliwego gazu
Klasa 1	Niska zdolność wchłaniania	Max 0,1 % in volume
Klasa 2	Media capacità di assorbimento	Max 0,5 % in volume
Klasa 3	Alta capacità di assorbimento	Max 1,0 % in volume

MONTAŻ/DEMONTAŻ FILTRÓW

Przed rozpakowaniem filtrów wymiennych należy zawsze sprawdzić datę przydatności do użytku.

1. Patrząc do wnętrza maski poluzuj mocowanie napinaczy (o 1/4 obrotu w lewo). Napinacze umieszczone są pod uszczelnieniem części twarzowej.
2. Odepnij złącza pasków mocujących od filtrów i maski i odłóż paski mocujące.
3. Odchyl maskę i ostrożnie pociągnij filtry w kierunku środka maski, aby je wyjąć.
4. Podczas wyjmowania filtra odepnij przedni zatrzask ze środkowego zamocowania i usuń filtr z maski.
5. Aby zamontować nowe filtry, zapnij przedni zatrzask na środkowe zamocowanie, a następnie wsuń cały korpus zaworu przez otwór w masce. Należy uważać, aby nie uszkodzić zaworu membranowego filtra.
(Jeżeli na nowych filtrach są założone osłony ochronne, należy je zdjąć przed zamontowaniem filtra).
6. Ostrożnie wsuń dolny kołnierz filtra w maskę i sprawdź, czy filtr jest prawidłowo osadzony i uszczelniony.
7. Zamontuj ponownie paski mocujące zahaczając / przypinając je do filtra i do maski.
8. Zabezpiecz złącza pasków mocujących przez obrót napinacza (o 1/4 obrotu).
9. Jeżeli półmaska ochronna nie będzie używana, załóż osłony ochronne.

OSTRZEŻENIA I OGRANICZENIA

Filtry zapewniają ochronę tylko wtedy, gdy są stosowane we właściwej, w pełni obsługiwanej półmasce, w środowisku o znanej jakości powietrza, typie i poziomie zagrożenia.

• NIE WOLNO stosować filtrów w przypadku, gdy został przekroczony termin ich przechowywania (podany na opakowaniu).
• NIE WOLNO stosować filtrów uszkodzonych.
• NIE WOLNO stosować w atmosferze zawierającej mniej niż 19,5% tlenu.
• NIE WOLNO stosować w atmosferze, która może szybko stać się niebezpieczna dla zdrowia i życia.
• NIE WOLNO stosować gdy nieznany jest środek zanieczyszczający, nieznane jest jego stężenie lub gdy przekracza dopuszczalne wartości dla danego typu filtra oraz gdy dopuszczalne wartości (TLV) są przekroczone więcej niż 10 razy.
• NIE WOLNO stosować w atmosferze wybuchowej lub przy wysokiej temperaturze.
• NIE WOLNO stosować do ochrony przed substancjami, które nie posiadają odpowiednich sygnałów ostrzegawczych takich jak zapach lub smak.
• NIE WOLNO stosować do celów ewakuacji.
• NIE WOLNO stosować użytkownik posiada brodę lub owłosienie twarzy uniemożliwiające bezpośredni kontakt pomiędzy maską a skórą twarzy.
• NIE WOLNO w żaden sposób modyfikować półmaski ochronnej.
• NIE WOLNO czyścić ani dezynfekować filtrów.
• NIE ZAPEWNIA ochrony przed zagrożeniami związanymi z tlenem i powietrzem wzbogaconym w tlen.
• ZAWSZE należy sprawdzić czy dopasowanie maski jest prawidłowe, przed rozpoczęciem jej użytkowania.
Jeżeli dopasowanie nie będzie prawidłowe, może to oznaczać uszkodzenie maski lub jej zużycie związane z okresem eksploatacji, częstotliwością użycia i wymianą filtrów.
• Użytkowanie sprzętu do ochrony układu oddechowego, zwłaszcza takiego który nie jest bezpośrednio podłączony do elementu na twarzy podczas pracy z otwartym ogniem lub z ciekłymi kroplami metalu może spowodować poważne zagrożenie związane z ryzykiem zapalenia filtrów zawierających węgiel drzewny. Może to powodować wystąpienie znacznego poziomu toksycznych substancji.
• Filtry z oznaczeniem „NR" nie mogą być użytkowane dłużej niż przez jedną zmianę.

PRZECHOWYWANIE, TRANSPORT I KONSERWACJA

Po użyciu należy założyć osłony ochronne na filtry, jeżeli są w zestawie, lub umieścić półmaskę ochronną w załączonym pojemniku do przechowywania i szczelnie go zamknąć. Maskę należy przechowywać i transportować z dala od bezpośredniego światła słonecznego, z dala od źródeł wysokiej temperatury, w nieskażonym środowisku iw oryginalnym opakowaniu. Zapasowe filtry powinny być również przechowywane i transportowane w chłodnej i suchej atmosferze w temperaturze od -10 °C do 40 °C. Przechowywanie lub transport w warunkach innych niż określone mogą mieć wpływ na trwałość. Po użyciu, filtry wymagają specjalnego traktowania. Należy zadbać o to, żeby zostały zutylizowane sortując je według filtrowanej substancji (gazy lub cząsteczki), zgodnie z przepisami dotyczącymi przetwarzania odpadów.

ŻYWOTNOŚĆ

Jeżeli podczas użytkowania wyczuwalne będą zapachy gazów lub par oznacza to, że filtry zostały zużyte i należy je wymienić. Filtry muszą być również wymienione, jeżeli wystąpią trudności z oddychaniem (tj. wzrost oporu oddychania).
Na każdym filtrze oznaczony jest miesiąc i rok przydatności do użytku.
Po zakończeniu okresu przechowywania, filtry muszą zostać wyrzucone.

Należy zapoznać się z informacjami dostarczonymi przez producenta.
Data przydatności do użytku
+40°c -10°c Zakres temperatur przechowywania
<95% Zakres wilgotności przechowywania

SVENSKA

ANVISNINGAR FÖR FILTERBYTE AIR'PRO ANDNINGSSKYDD MED KOL

Filtren är godkända i enlighet med europeisk standard SS-EN 14387:2004+A1:2008, Förordning (EU) 2016/425 och TP TC 019/2011, för användning med den godkända AIR'PRO halvmasken i enlighet med europeisk standard SS-EN 140:1998, Förordning (EU) 2016/425 och TP TC 019/2011.

ANVÄNDNING

- AIR'PRO halvmask används tillsammans med ett set med 2 filter (vänster och höger) för att skydda mot specifika gaser, ångor och giftiga dammpartiklar. Den skyddar mot damm, dimmor och ångor av alla typer, inklusive bakterier och virus om det anges i filtrets beskrivning.
- Riktlinjer för val och användning av filter kan variera mellan olika länder. Innan användning ska man alltid kontrollera att det val man gjort för aktuellt användningsområde uppfyller kraven i nationella föreskrifter.

Filtertyp	Färg	Användningsområde
P3 R	Vit	Farliga och giftiga dammpartiklar. Alla typer av damm, dimma och rök, inklusive bakterier och virus. Täcker även in det skydd som ges av P2 och P1 av lägre klass.
A	Brun	Organiska gaser och ångor, med kokpunkt ≥ 65°C
B	Grå	Oorganiska gaser och ångor
E	Gul	Svaveldioxid och andra sura gaser och ångor
K	Grön	Ammoniak och organiska ammoniakderivat
AX	Brun	Gaser och ångor från organiska föreningar, med låg kokpunkt ≤ 65°C
NO-P3	Blå-Vit	Kväveoxider, t.ex. NO, NO2, NOx
Hg-P3	Röd-Vit	Kvicksilver

I enlighet med den europeiska standarden EN 14387:2004+A1:2008 är det möjligt att kombinera olika gasfiltertyper. Information om tillgängliga kombinationer ges på begäran.

Gasfilterklass	Beskrivning	Högsta tillåtna halt skadliga gaser
Luokka 1	Matala imeytymiskyky	Max 0,1 % tilavuudesta
Luokka 2	Keskisuuri imeytymiskyky	Max 0,5 % tilavuudesta
Luokka 3	Korkea imeytymiskyky	Max 1,0 % tilavuudesta

PROVA UT/TA BORT FILTER

Kontrollera alltid att hållbarhetsdatumet inte passerat innan du packar upp reservfilter.

1. Titta in i masken och lossa spännskruvarna (1/4 varv). Spännskruvarna finns bakom maskens förslutning.
2. Koppla loss remmarnas kopplingar från filter och ansiktsmask för att lossa remmarna.
3. Böj masken och dra försiktigt filtren mot maskens mitt för att lossa den.
4. När man lossar filtren ska man haka loss det främre spännet från mittkopplingen för att ta bort filtret helt.
5. När man ska sätta fast de nya filtren ska man haka fast det främre spännet i mittkopplingen och därefter trycka ventilkroppen genom öppningen i masken. Var försiktig så att du inte skadar filtrens plattventil. (Om skyddslock medföljer de nya filtren ska de tas bort innan utprovning).
6. Fäst försiktigt filtrets bottenfläns i masken och försäkra dig om att filtret är korrekt placerat och förslutet.
7. Sätt tillbaka remkopplingen genom att haka / klämma fast den till filtret och ansiktsmasken.
8. Fäst remkopplingen med spännskruvarna (1/4 varv).
9. Sätt tillbaka skyddslocket i förekommande fall, och om ansiktsmasken inte ska användas.

VARNINGAR & BEGRÄNSNINGAR

Filtret kan endast ge skydd när det används med en lämplig halvmaske som är i full arbetsförhållande och i miljöer där luftkvaliteten och typen och nivån på faran är kända.

• MAN FÅR INTE använda filter vars hållbarhetsdatum passerat (se förpackningen).
• ANVÄND INTE skadade filter.
• FÅR INTE användas där omgivningsluften innehåller mindre än 19.5% syre.
• FÅR INTE ANVÄNDAS i miljöer som kan bli omedelbart farliga för liv och hälsa.
• FÅR INTE ANVÄNDAS om föroreningen/halten inte är känd eller överskrider godkänt värde för filterklassen eller 10xTLV.
• FÅR INTE ANVÄNDAS i explosiva miljöer eller i miljöer med höga värmenivåer.
• FÅR INTE ANVÄNDAS som skydd mot ämnen som saknar lämpliga varningsegenskaper i form av lukt eller smakupplevelse.
• FÅR INTE ANVÄNDAS som flyktutrustning.
• FÅR INTE ANVÄNDAS om man har skägg eller ansiktsbehåring som förhindrar direkt kontakt mellan ansikte och skyddsmaskens kant.
• MAN FÅR INTE modifiera andningsskyddet på något sätt.
• Rengör eller tvätta INTE filtren.
• SKYDDAR INTE mot risker kopplade till syre och syreberikad luft.
• KONTROLLERA ALLTID passformen innan varje användning. Om passformskontrollen misslyckas kan masken vara sönder eller behöva bytas ut på grund av ålder, hur ofta den används eller filterbyte.
• Användning av gas- eller kombinerade filterskydd, särskilt sådana som inte är direkt kopplade till masken under arbeten med öppen låga eller flytande metalldroppar, kan orsaka allvarliga risker på grund antändning av träkolsfiltren vilket kan orsaka akuta nivåer av giftiga ämnen.
• Filter som är märkta med "NR" får bara användas under ett skift.

FÖRVARING & TRANSPORT OCH UNDERHÅLL

Efter användning ska man sätta tillbaka skyddslocken på filtren (i förekommande fall) eller lägga ansiktsmasken i den medföljande förvaringspåsen och stänga den. Andningsmasken ska förvaras och transporteras skyddad från direkt solljus, höga temperaturer, föroreningar och vara placerad i sin originalförpackning. Utbytesfilter bör också lagras och transporteras i en sval och torr atmosfär vid en temperatur mellan -10°C och 40°C. Förvaring eller transport under andra förhållanden än de angivna kan påverka hållbarheten. Efter användning ska filtren sorteras som särskilt avfall. Se noga till att de kasseras i enlighet med det filtrerade ämnet (gaser eller partiklar) och i överensstämmelse med gällande föreskrifter för avfallshantering.

LIVSLÄNGD

Om du känner lukt av gaser eller ångor under användning är gasfiltren uttjänta och måste bytas ut. Filtren ska också bytas ut om man får svårigheter att andas (d.v.s. ett ökat andningsmotstånd). Alla filterförpackningar är separat märkta med hållbarhetstid (månad och år). Filtren ska kasseras när deras hållbarhetstid passerat.

Se information från tillverkaren
Bäst före
+40°c -10°c Temperaturintervall för förvaring
<95% Fuktighetsintervall för förvaring

ČESKY

POKYNY PRO VÝMĚNU FILTRŮ UHLÍKOVÝ BEZPEČNOSTNÍ RESPIRÁTOR AIR'PRO

Filtry jsou schvalovány v souladu s evropskou normou EN 14387:2004+A1:2008, Nařízením (EU) 2016/425 a TP TC 019/2011 pro použití se schválenou polomaskou AIR'PRO v souladu s evropskou normou EN 140:1998, Nařízením (EU) 2016/425 a TP TC 019/2011.

APLIKACE

- Polomaska AIR'PRO se používá společně se sadou dvou filtrů (na levé a pravé straně) k ochraně před konkrétními plyny, parami a toxickými prachovými částicemi. Jedná se o prach, lehkou mlhu a výpary všech typů, včetně bakterií a virů, pokud jsou uvedeny v popisu filtru.
- Zásady výběru a použití respirátoru se mohou mezi jednotlivými zeměmi lišit.

Před použitím vždy zkontrolujte, zda váš výběr pro zamýšlenou aplikaci splňuje národní požadavky.

Typ filtru	Barva	Použití
P3 R	Bílá	Nebezpečné a toxické prachové částice. Prach, lehká mlha a výpary všech typů, včetně bakterií a virů. Rovněž pokrývá ochranu poskytnutou filtry nižší třídy P2 a P1
A		Organické plyny a páry s bodem varu ≥ 65 °C
B	Šedá	Anorganické plyny a páry
E	Žlutá	Oxid siřičitý a ostatní kyselé plyny a páry
K	Zelená	Amoniak a organické deriváty amoniaku
AX		Plyny a páry z organických sloučenin, s nízkým bodem varu ≤ 65 °C
NO-P3	Mo-	Oxidy dusíku, např. NO, NO2, Nox
Hg-P3	Červenobílá	Rtuť

Kombinace různých typů plynových filtrů je možná podle evropské normy EN14387. Informace o dostupných kombinacích jsou k dispozici na vyžádání.

Třída plynového filtru	Popis	Maximální povolená koncentrace škodlivého plynu
Třída 1	Nízká adsorpční kapacita	Max. 0,1 % podle objemu
Třída 2	Střední adsorpční kapacita	Max. 0,5 % podle objemu
Třída 3	Vysoká adsorpční kapacita	Max. 1,0 % podle objemu

NASAZENÍ/SUNDÁNÍ FILTRŮ

Před vybalením náhradních filtrů vždy zkontrolujte, zda neuplynulo datum konce použitelnosti.

1. Podívejte se dovnitř masky a uvolněte upínák (1/4 otočky).
Upínáky jsou umístěny za vnitřním těsněním.
2. Odpojte konektory upínacích pásek z filtrů a obličejové masky pro uvolnění upínací pásky.
3. Napněte masku a opatrně přitáhněte filtry ke středu masky pro uvolnění.
4. Při uvolňování filtrů odhákněte přední sponku ze středního nástavce pro úplné sundání filtru.
5. Pro upevnění nových filtrů zahákněte přední sponku na střední nástavec, pak protlačte ventil otvorem v masce. Pozornost by se měla věnovat tomu, aby se nepoškodil membránový ventil filtru. (Pokud nové filtry obsahují kryty filtru, před nasazením je sundejte).
6. Opatrně nasaďte spodní obrubu filtru do masky a zajistěte, aby byl filtr správně nasazen a utěsněn.
7. Znovu nasaďte konektor upínací pásky zaháknutím/připnutím na filtr a obličejovou masku.
8. Zabezpečte konektor upínací pásky pomocí upínáku (1/4 otočky).
9. Znovu nasaďte kryty filtru, pokud jsou k dispozici a pokud obličejová maska zůstane nepoužívaná.

UPOZORNĚNÍ A OMEZENÍ

Filtry mohou poskytovat ochranu pouze tehdy, když se používají s vhodnou, plně použitelnou polomaskou v prostředích, kde jsou známy kvalita vzduchu a typ a úroveň nebezpečí.

• NEPOUŽÍVEJTE filtry, u kterých uplynulo datum konce skladovatelnosti (viz obal).
• NEPOUŽÍVEJTE poškozené filtry.
• NEPOUŽÍVEJTE v prostředích obsahujících méně než 19,5 % kyslíku podle objemu.
• NEPOUŽÍVEJTE v prostředích, která mohou být bezprostředně nebezpečná pro zdraví a život.
• NEPOUŽÍVEJTE, když jsou kontaminant/koncentrace známé či přesahují vhodnou hodnotu třídy filtru nebo 10xTLV.
• NEPOUŽÍVEJTE ve výbušném prostředí nebo tam, kde je vysoká teplota.
• NEPOUŽÍVEJTE pro ochranu před látkami, u kterých chybí adekvátní varovné signály, jako je pach či chuť.
• NEPOUŽÍVEJTE pro účely evakuace.
• NEPOUŽÍVEJTE, máte-li vousy nebo chlupy na obličeji, které by mohly zamezit přímému kontaktu obličeje s okrajem respirátoru.
• NEUPRAVUJTE respirátor žádným způsobem.
• NEPERTE vzduchové filtry.
• NEPOSKYTUJE ochranu před nebezpečím souvisejícím s kyslíkem a vzduchem obohaceným kyslíkem.
• VŽDY proveďte tlakovou kontrolu nasazení na obličej před každým použitím.
V případě neuspokojivého výsledku kontroly může být maska závadná či vyžadovat výměnu, a to v závislosti na stáří, frekvenci používání a výměně filtrů.
• Použití plynových či kombinovaných přístrojů pro ochranu dýchání při práci s otevřeným ohněm či kapalnými kovovými kapkami, zvláště těch, které nejsou přímo spojeny s maskou, může způsobit vážné riziko vzniku vznícení filtrů obsahujících dřevěné uhlí, což může mít za následek kritické úrovně toxických látek. Filtry označené "NR" se nesmí používat po dobu delší než jedna směna.

SKLADOVÁNÍ, PŘEPRAVA A ÚDRŽBA

Po použití nasaďte kryty zpět na filtry, pokud jsou k dispozici, nebo dejte obličejovou masku do poskytnuté skladovací tašky, a pak vak uzavřete. Maska by se měla skladovat a přepravovat mimo přímé sluneční světlo, mimo zdrojů vysoké teploty, v nekontaminovaném prostředí a v originálním obalu. Náhradní filtry by se také měly skladovat a přepravovat v chladném, suchém prostředí při teplotě v rozmezí od -10 °C do 40 °C. Skladování nebo přeprava za jiných než uvedených podmínek může ovlivnit skladovatelnost. Po použití se filtry stávají nebezpečným odpadem. Ujistěte se, že jsou zlikvidovány podle filtrované látky (plyny nebo částice) v souladu s platnými předpisy o zacházení s odpady.

DOBA ŽIVOTNOSTI

Pokud během používání ucítíte plyn či páry, pak jsou plynové filtry opotřebované a měly by se vyměnit. Filtry se také musí vyměnit, pokud budete mít obtíže s dýcháním (tj. nárůst odporu při dýchání).
Každý filtr je jednotlivě označen měsícem a rokem konce použitelnosti.
Filtry se musí zlikvidovat, pokud dosáhnou data konce skladovatelnosti.

Viz informace dodávané výrobcem
Datum spotřeby
+40°c -10°c Teplotní rozpětí skladovacích podmínek
<95% Rozpětí vlhkosti skladovacích podmínek

SLOVENSKY

POKYNY NA VÝMENU FILTROV UHLÍKOVÝ BEZPEČNOSTNÝ RESPIRÁTOR AIR'PRO

Filtre sa schvaľujú v súlade s európskou normou EN 14387:2004+A1:2008, Nariadeniem (EÚ) 2016/425. a TP TC 019/2011 na použitie so schválenou polomaskou AIR'PRO v súlade s európskou normou EN 140:1998, Nariadeniem (EÚ) 2016/425. a TP TC 019/2011.

APLIKÁCIE

- Polomaska AIR'PRO sa používa spoločne so sadou dvoch filtrov (na ľavej a pravej strane) na ochranu pred konkrétnymi plynmi, parami a toxickými prachovými časticami. Ide o prach, ľahkú hmlu a výpary všetkých typov vrátane baktérií a vírusov, ak je to uvedené v popise filtra.
- Pokyny pre výber a použitie sa môžu v jednotlivých krajinách líšiť.

Pred použitím vždy skontrolujte, či váš výber pre zamýšľané použitie spĺňa národné požiadavky.

Typ filtra	Farba	Použitie
P3 R	Biela	Nebezpečné a toxické prachové častice. Prach, ľahká hmla a výpary všetkých typov, vrátane baktérií a vírusov. Taktiež pokrýva ochranu poskytnutú filtrami nižšej triedy P2 a P1
A	Hnedá	Organické plyny a výpary s bodom varu ³ 65 °C
B	Šedá	Anorganické plyny a pary
E	Žltá	Oxid siričitý a ostatné kyslé plyny a pary
K	Zelená	Amoniak a organické deriváty amoniaku
AX	Hnedá	Plyny a pary z organických zlúčenín, s nízkym bodom varu ² 65 °C
NO-P3	Modrobiela	Oxidy dusíka, napr. NO, NO2, NOx
Hg-P3	Červenobiela	Ortuť

Kombinácia rôznych typov plynových filtrov je možná podľa európskej normy EN14387.
Informácie o dostupných kombináciách sú k dispozícii na vyžiadanie.

Trieda	Popis	Maximálna povolená koncentrácia škodlivého plynu
Trieda 1	Nízka adsorpčná kapacita	Max. 0,1 % podľa objemu
Trieda 2	Stredná adsorpčná kapacita	Max. 0,5 % podľa objemu
Trieda 3	Vysoká adsorpčná kapacita	Max. 1,0 % podľa objemu

NASADENIE/ODSTRÁNENIE FILTROV

Pred vybalením náhradných filtrov vždy skontrolujte, či neuplynul dátum spotreby.

1. Pozrite sa dovnútra masky, uvoľnite upinák (1/4-vé otočenie).
Upináky sú umiestnené za tesnením masky.
2. Odpojte konektory remienok z filtrov a tvárovej masky, aby ste uvoľnili remienka.
3. Napnite masku a opatrne pritiahnite filtre smerom
k stredu masky na uvoľnenie.
4. Pri uvoľňovaní filtrov odopnite prednú sponku zo stredného nástavca, aby ste filtre úplne odstránili.
5. Pre upevnenie nových filtrov pripnite prednú sponku na stredný nástavec, potom pretlačte ventil otvorom v maske. Dbajte na to, aby sa nepoškodili membránové ventily filtrov (v prípade, že nové filtre obsahujú ochranné kryty , pred nasadením ich odstráňte).
6. Opatrne nastavte spodnú obrubu filtra do masky a zabezpečte, aby bol filter správne nasadený a utesnený.
7. Znovu pripevnite konektor remienka zaháknutím / pripnutím na filter a tvárovú masku.
8. Zabezpečte konektor remienka pomocou upináku (1/4-vé otočenie).
9. Nasaďte kryty filtrov, ak sú súčasťou balenia a ak tvárová maska nebude použitá.

UPOZORNENIA A OBMEDZENIA

Filtre môžu poskytovať ochranu jedine vtedy, keď sa používajú s vhodnou, plne použiteľnou polomaskou
v prostredí, kde je známa kvalita vzduchu a typ a úroveň nebezpečia.

• NEPOUŽÍVAJTE filtre, ktorých lehota skladovateľnosti vypršala (pozri obal).
• NEPOUŽÍVAJTE poškodené filtre.
• NEPOUŽÍVAJTE v prostredí s obsahom kyslíka menej než 19,5 % podľa objemu.
• NEPOUŽÍVAJTE v prostredí, ktoré môže byť bezprostredne nebezpečné pre zdravie a život.
• NEPOUŽÍVAJTE, ak sú kontaminant/koncentrácia neznáme alebo prekračujú vhodnú hodnotu triedy filtra alebo 10xTLV.
• NEPOUŽÍVAJTE vo výbušnom prostredí alebo tam, kde je vysoká úroveň tepla.
• NEPOUŽÍVAJTE na ochranu pred látkami, u ktorých absentujú adekvátne varovné signály, ako je zápach či chuť.
• NEPOUŽÍVAJTE na únik.
• NEPOUŽÍVAJTE, ak máte bradu alebo iné ochlpenie na tvári, ktoré by mohlo zabrániť priamemu kontaktu medzi tváriou a okrajom respirátora.
• NEUPRAVUJTE respirátor žiadnym spôsobom.
• NEPERTE vzduchové filtre.
• NEPOSKYTUJE ochranu pred nebezpečím kyslíka a vzduchu obohateného kyslíkom.
• VŽDY vykonajte tlakovú kontrolu nasadenia na tvári pred každým použitím. Ak kontrola zlyhá, maska môže byť chybná alebo si môže vyžadovať výmenu, a to v závislosti od veku, frekvencie použitia a výmeny filtrov.
• Použitie plynových či kombinovaných prístrojov na ochranu dýchania, obzvlášť tých, ktoré nie sú priamo spojené s tvárou počas práce s otvoreným ohňom či kvapalnými kovovými kvapkami, môže spôsobiť vážne riziko kvôli vznieteniu filtrov obsahujúcich drevené uhlie, ktoré môžu vytvárať akútne úrovne toxických látok.
• Filtre označené „NR" sa smú používať maximálne v rozsahu jednej zmeny.

SKLADOVANIE, PREPRAVA A ÚDRŽBA

Po použití nasaďte ochranné kryty späť na filtre, ak sú prítomné, alebo uložte tvárovú masku do poskytnutého úložného vaku, a ten potom uzavrite. Maska by sa mala skladovať a prepravovať mimo priameho slnečného svetla, zdrojov vysokých teplôt, v nekontaminovanom prostredí a v pôvodnom obale. Náhradné filtre by sa tiež mali skladovať a prepravovať na chladnom, suchom mieste pri teplote od -10 °C do 40 °C. Skladovanie alebo preprava v iných podmienkach než tých, ktoré sú uvedené, môže ovplyvniť skladovateľnosť. Po použití sa filtre stávajú nebezpečným odpadom. Ubezpečte sa, že sú zlikvidované na základe filtrovanej látky (plyny alebo častice) v súlade s platnými predpismi o zaobchádzaní s odpadmi.

ŽIVOTNOSŤ

Ak počas používania zacítite plyn či pary, plynové filtre sú opotrebované a mali by sa vymeniť. Filtre sa musia vymeniť aj v prípade, ak budete mať ťažkosti s dýchaním (t. j. nárast odporu pri dýchaní).
Každý filter má samostatné označenie s dátumom (mesiacom a rokom) spotreby.
Filtre sa musia zlikvidovať, ak im uplynie lehota skladovateľnosti.

Pozri informácie dodávané výrobcom
Dátum spotreby
+40°c -10°c Teplotné rozpätie podmienok skladovania
<95% Rozpätie vlhkosti podmienok skladovania

DUŃSKI

INSTRUKTIONER FOR UDSKIFTNING AF FILTRE AIR'PRO ÅNDEDRÆTSVÆRN MED KULFILTER

Filtrene er godkendt i overensstemmelse med de europæiske standarder EN 14387:2004+A1:2008, Forordning (EU) 2016/425 og TP TC 019/2011, til brug med den godkendte AIR'PRO-halvmaske iht. de europæiske standarder EN 140:1998, Forordning (EU) 2016/425 og TP TC 019/2011.

ANVENDELSE

- AIR'PRO-halvmasken bruges med et sæt på 2 filtre (venstre- og højrehåndet) for at yde beskyttelse mod specifikke gasser, dampe og giftige støvpartikler. Støv, tåge og dampe af alle typer, herunder bakterie- og virusholdige, såfremt det er oplyst i beskrivelsen af filteret.
- Retningslinjer for valg og brug kan variere fra land til land.

Kontrollér altid før brug for at sikre, at dit valg opfylder de nationale krav for den tilsigtede anvendelse.

Filtre Tipi	Renk	Uygulama
P3 R	Beyaz	Zararlı ve toksik toz partikülleri. Bakteri ve viruslar dahil her çeşit toz dumanı ve buharı. Daha alt sınıftaki P2 ve P1 filtrelerce sağlanan korumayı da kapsar.
A	Kahverengi	≥ 65°C kaynama noktası olan Organik gazlar ve buharlar
B	Gri	Inorganik gazlar ve buharlar
E	Sarı	Sülfür Dioksit ve diğer asidik gazlar ve buharlar
K	Yeşil	Amonyak ve organik amonyak türevleri
AX	Kahverengi	≤ 65°C olan düşük kaynama noktalı organik bileşiklerden çıkan gazlar ve buharlar
NO-P3	Mavi-Beyaz	Nitrojen oksitles, NO, NO2, NOx gibi
Hg-P3	Kırmızı-Beyaz	Civa

En kombination af forskellige gasfiltertyper er mulig i henhold til den europæiske standard EN 14387:2004+A1:2008. Oplysninger om kombinationerne kan fås på anmodning.

Gasfilterklasse	Beskrivelse	Maks. tilladt skadelig gaskoncentration
Klasse 1	Lav absorptionskapacitet	Maks. 0,1 % i volumen
Klasse 2	Medium absorptionskapacitet	Maks. 0,5 % i volumen
Klasse 3	Høj absorptionskapacitet	Maks. 1,0 % i volumen

MONTERING/AFMONTERING AF FILTRE

Kontroller altid, at udløbsdatoen ikke er overskredet før udpakning af filtrene.

1. Kig ind i masken, og løsn spændemøtrikkerne (1/4 omgang). Møtrikkerne sidder bag ansigtsforseglingen.
2. Løsn hovedremmenes holdere fra filtrene og ansigtsmasken for at afmontere hovedremmene.
3. Bøj masken, og træk forsigtigt filtrene mod midten af masken for at fjerne dem.
4. Mens filtrene løsnes åbnes fjernes frontklemmen fra den midterste fastgøring for at trække filteret helt ud.
5. De nye filtre sættes i ved at gøre klemmen fast i den midterste holder og derefter skubbe ventilkroppen gennem åbningen i masken. Pas på ikke at beskadige filtrenes membranventil. (Hvis de nye filtre er udstyret med forseglingshætter, skal de fjernes inden monteringen).
6. Placer forsigtigt filterets bundflange i masken; kontroller, at filteret sidder korrekt i lejet og er forseglet.
7. Sæt hovedremmenes spænde i ved at fastgøre/klemme det ind i filteret og ansigtsmasken.
8. Gør hovedremmenes spænde fast med spændemøtrikkerne. (1/4 omgang).
9. Sæt forseglingshætterne tilbage på filtrene, hvis de anvendes, og hvis ansigtsmasken ikke skal bruges.

ADVARSLER OG BEGRÆNSNINGER FOR ANVENDELSEN

Filtrene kan kun give beskyttelse, når de anvendes med en passende fuldt funktionel halvmaske i atmosfærer, hvor luftkvaliteten, typen og fareniveauet er kendt.

• BRUG IKKE filtre, hvis holdbarhedsdato er udløbet (se pakningen).
• BRUG IKKE beskadigede filtre.
• MÅ IKKE anvendes i atmosfærer med mindre en 19,5% ilt i volumen.
• MÅ IKKE anvendes i atmosfærer, som kan blive umiddelbart livs- eller sundhedstruende.
• MÅ IKKE anvendes, når kontaminanten/koncentrationen er ukendt eller overstiger den respektive værdi for filterklassen eller 10xTLV.
• MÅ IKKE anvendes i eksplosive atmosfærer, eller hvor der forekommer konstant høje temperaturer.
• MÅ IKKE anvendes som beskyttelse mod stoffer, som ikke udsender tilstrækkeligt advarselssignaler som lugt eller smag.
• MÅ IKKE anvendes til flugt i nødsituationer.
• MÅ IKKE anvendes med skæg eller ansigtsbehåring, som forhindrer direkte kontakt mellem ansigt og kanten på ansigtsværnet.
• Udfør ALDRIG på nogen måde ændringer ved udstyret.
• Rengør eller desinficer IKKE filtre.
• YDER IKKE beskyttelse mod farer på grund af ilt og iltberiget luft.
• Kontroller ALTID trykket mod ansigtet, inden åndedrætsværnet tages i brug.
Hvis kontrollen ikke er positiv, kan masken være defekt eller kræve udskiftning
afhængigt af dens levetid, hyppigheden af brugen og udskiftning af filtrene.
• Brugen af gas- eller kombinerede åndedrætsværn,
især dem, som ikke er direkte forbundet til ansigtsdelen under arbejde med åben ild eller flydende metaldråber, kan medføre en alvorlig risiko pga. antændelse af de trækulholdige filtre. En sådan antændelse kan medføre dannelsen af akutte niveauer af giftige stoffer.
• Filtre med mærket "NR" er kun til engangsbrug.

OPBEVARING, TRANSPORT OG VEDLIGEHOLDELSE

Efter brug skal forseglingshætterne sættes på filteres, hvis til stede, eller ansigtsmasken placeres i den medfølgende opbevaringspose, som skal forsegles. Masken skal opbevares og transporteres uden direkte sollys, væk fra kilder af høj temperatur, i et ukontamineret miljø og i den originale emballage. Reservedele skal også opbevares og transporteres i en kølig tør atmosfære ved en temperatur på mellem -10 °C og 40 °C. Opbevaring eller transport under andre forhold end de angivne kan påvirke holdbarheden. Efter brug skal filtrene håndteres som særligt affald. Sørg for, at de bortskaffes i henhold til det filtrerede stof (gas eller partikler) i overensstemmelse med de gældende regler for affaldshåndtering.

LEVETID

Hvis du under brugen kan lugte gasser eller dampe, er gasfiltrene opbrugt og skal udskiftes. Filtrene skal også udskiftes, hvis du oplever vejrtrækningsbesvær (f.eks. en stigende vejrtrækningsmodstand).
Hvert filter er mærket enkeltvis med måned og år for udløbstidspunkt.
Filtre skal kasseres, når deres holdbarhedsdato er udløbet.

Se producentens oplysninger.
Udløbsdato
+40°c -10°c Temperaturområde for opbevaring
<95% Fugtighedsområde for opbevaring

SUOMI

SUODATTIMIEN VAIHTO-OHJEET AIR'PRO CARBON -HENGITYSLAITE

Suodattimet on hyväksytty Euroopan standardin EN 14387:2004+A1:2008, Asetus (EU) 2016/425 ja TP TC 019/2011 mukaisesti.
AIR'PRO-puolinaamari on hyväksytty Euroopan standardin EN 140:1998, Asetus (EU) 2016/425 ja TP TC 019/2011 mukaisesti.

KÄYTTÖOHJEET

- AIR'PRO-puolinaamaria käytetään yhdessä 2 suodatinsarjan kanssa (vasen- ja oikeakätiset) käyttäjän suojaamiseksi erityisiltä kaasuilta, höyryiltä ja myrkyllisiltä pölyhiukkasilta. Tämä koskee kaikenlaista pölyä, sumua ja höyryjä, bakteerit ja virukset mukaan lukien suodattimen määrityksen mukaan.
- Valinta- ja käyttöohjeet voivat vaihdella maakohtaisesti.

Tarkista aina ennen käyttöä, että tuotteen valinta ja käyttötarkoitus täyttävät maakohtaiset vaatimukset.

Suodatintyyppi	Väri	Sovellus
P3 R	Valkoinen	Vaarallisiin ja yrkyllisiin pölypartikkeleihin. Pöly, höyry ja kaikenlaiset savut, mukaanlukien bakteerit ja virukset. Kattaa myös suojan alemman luokan P2 ja P1 suodattimien avulla.
A	Ruskea	Orgaaniset kaasut ja höyryt, joiden kiehumispiste ≥ 65°C
B	Harmaa	Epäorgaaniset kaasut ja höyryt
E	Keltainen	Rikkidioksidi sekä muut happokaasut ja -höyryt
K	Vihreä	Ammoniakki ja orgaaniset ammoniakkijohdannaiset
AX	Ruskea	Kaasut ja höyryt orgaanisista yhdisteistä, joilla on matala kiehumispiste ≤ 65°C
NO-P3	Sinivalkoinen	Typenoksidit, esimerkiksi NO, NO2, NOx
Hg-P3	Puna-Valkoinen	Elohopea

Erilaisia kaasusuodatintyyppejä voidaan yhdistää Euroopan standardin EN 14387:2004+A1:2008 mukaisesti. Saatavilla olevista yhdistelmistä on saatavilla tietoa pyynnöstä.

Kaasusuodatin luokka	Kuvaus	Högsta tillåtna halt skadliga gaser
Luokka 1	Matala imeytymiskyky	Max 0,1 % tilavuudesta
Luokka 2	Keskisuuri imeytymiskyky	Max 0,1 % tilavuudesta
Luokka 3	Korkea imeytymiskyky	Max 0,1 % tilavuudesta

SUODATTIMIEN ASENNUS/POISTO

Tarkista aina viimeinen käyttöpäivämäärä ennen varasuodattimien pakkauksesta poistamista.

1. Irrota kiertolukituksen kiinnitys (1/4-kierrosta) katsomalla naamarin sisälle.
Kiertolukitukset ovat kasvotiivisteen takana.
2. Irrota päähihnan kiinnittimet suodattimista ja naamarista
päähihnakokoonpanon irrottamiseksi.
3. Taivuta naamaria ja vedä suodattimia varoen naamarin keskiosaa kohti sen irrottamiseksi.
4. Irrota suodattimet ja etupidike keskiosasta suodattimen poistamiseksi.
5. Asenna uudet suodattimet kiinnittämällä etupidike keskiosaan. Paina venttiilin runko sitten naamarin aukon läpi. Varo vahingoittamasta suodattimien kalvoventtiiliä. (Jos uudet suodattimet sisältävät suojatulpat, poista ne ennen asentamista).
6. Asenna suodattimen alalaippa naamariin ja varmista, että suodatin on oikein paikoillaan ja tiivis.
7. Asenna päähihnan liitin uudelleen kiinnittämällä se suodattimeen ja naamariin.
8. Kiinnitä päähihnan liitin kiertolukituksella (1/4-kierrosta).
9. Asenna mahdolliset tiivistystulpat takaisin, jos naamaria ei tulla käyttämään.

VAROITUKSET JA RAJOITUKSET

Suodattimet suojaavat vain, kun niitä käytetään sopivalla ja toimivalla puoliympyrällä sellaisessa ympäristössä, jossa tiedetään ilmanlaatu ja tyyppi ja vaara.

• Suodattimia EI SAA käyttää, jos niiden viimeinen käyttöpäivämäärä on mennyt umpeen (ks. pakkaus).
• Suodattimia EI SAA käyttää, jos ne ovat vaurioituneet.
• EI SAA käyttää ympäristöissä, joiden happipitoisuus on alle 19,5 %.
• EI SAA käyttää ympäristöissä, jotka voivat olla välittömästi terveydelle vaarallisia tai kuolemanvaarallisia.
• EI SAA KÄYTTÄÄ, kun kontaminanttia/pitoisuutta ei tunneta tai se ylittää suodatinluokan raja-arvot tai ovat 10-kertaiset raja-arvoon nähden.
• EI SAA käyttää räjähdysalttiissa ympäristöissä tai erittäin kuumissa ympäristöissä.
• EI SAA käyttää suojautumiseen sellaisilta aineilta, joita ei pystytä havaitsemaan vaaratilanteessa (esim. hajusta tai mausta.
• EI SAA käyttää pelastautumiseen.
• EI SAA käyttää, kun parta tai kasvojen ihokarvat estävät laitteen reunan suoran kosketuksen ihoon.
• Hengityslaitetta EI SAA muuttaa millään tavalla.
• ÄLÄ puhdista tai desinfioi SUODATTIMIA.
• EI suojaa hapen tai hapella rikastetun ilman vaaroilta.
• Testaa AINA hengityslaitteen tiiviys ja sopivuus kasvoihin ennen käyttöä. Jos testi epäonnistuu, naamari voi olla vaurioitunut tai sen vaihto voi olla tarpeen (käyttöiästä, käyttötiheydestä ja suodatinvaihdoista riippuen).
• Kun kaasulle tarkoitettuja tai yhdistelmämallisia hengityslaitteita käytetään (erityisesti niiden, joita ei ole liitetty suoraan kasvokappaleeseen) avoimien liekkien tai nestemäisten metallipisaroiden lähettyvillä, olemassa on vakavien henkilövahinkojen vaara, sillä hiiltä sisältävät suodattimet voivat syttyä ja luoda huomattavia myrkyllisiä aineita.
• Kun suodattimissa on merkintä "NR", niitä saa käyttää vain yhden työvuoron ajan.

VARASTOINTI, KULJETUS JA HUOLTO

Asenna suodattimiin vastaavat mahdolliset suojat käytön jälkeen tai aseta naamari toimitettuun säilytyspussiin ja tiivistä pussi. Maski tulisi varastoida ja kuljettaa suojassa suoralta auringonvalolta, kaukana korkean lämpötilan lähteistä, saastuttamattomassa ympäristössä ja alkuperäisessä pakkauksessa.
Varaosasuodattimet tulisi myös varastoida ja kuljettaa viileässä, kuivassa paikassa, jonka lämpötila on -10°C - 40°C.Varastointi tai kuljetus muissa kuin määritellyissä olosuhteissa voi vaikuttaa varastointi-ikään. Suodattimet ovat erikoisjätettä käytön jälkeen. Varmista, että ne hävitetään suodatetun aineen (kaasut tai hiukkaset) mukaan voimassa olevia jätemääräyksiä noudattaen.

KÄYTTÖIKÄ

Jos havaitset kaasujen tai höyryjen hajua käytön aikana, kaasusuodattimet ovat kuluneet ja ne on vaihdettava. Suodattimet tulee myös vaihtaa, jos hengitys on vaikeaa (ts. vastus on suurempi hengityksen aikana).
Kuhunkin suodattimeen on merkitty yksilöllinen viimeinen käyttömäärä (kuukausi ja vuosi).
Suodattimet tulee hävittää, kun niiden viimeinen käyttöpäivämäärä on mennyt umpeen.

Katso valmistajan toimittamat tiedot
Viimeinen käyttöpäivämäärä
+40°c -10°c Suhteellinen kosteus, säilytyslämpötila
<95% Kosteustaso säilytysympäristössä

Manufacturer Details: GVS Filter Technology UK Ltd., NFC House, Vickers Industrial Estate, Mellishaw Lane, Morecambe, Lancashire LA3 3EN, United Kingdom | Tel: +44 (0) 1524 847600 | Fax +44 (0) 1524 847800 | Email: gvsuk@gvs.com
Approvals: Notified Body No. 0194. INSPEC International Ltd, 56 Leslie Hough Way, Salford, Manchester M6 6AJ, United Kingdom | The EU declaration of conformity can be downloaded at www.gvs.com.

IFU Part number: 10.016.0615.00.AA