VANNE À SPHÈRE

M/M poignée plate
PN40

CODE P : P4104Q8

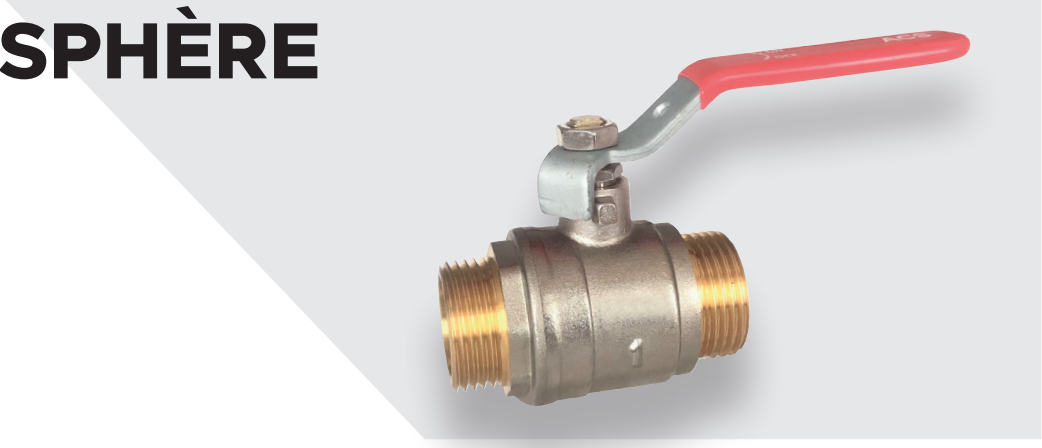

DESCRIPTIF PRODUIT

- Passage intégral
- Axe inéjectable
- Sphère laiton chromée
- Joints de sphère PTFE
- Presse étoupe PTFE
- Poignée plate acier

SCHEMA

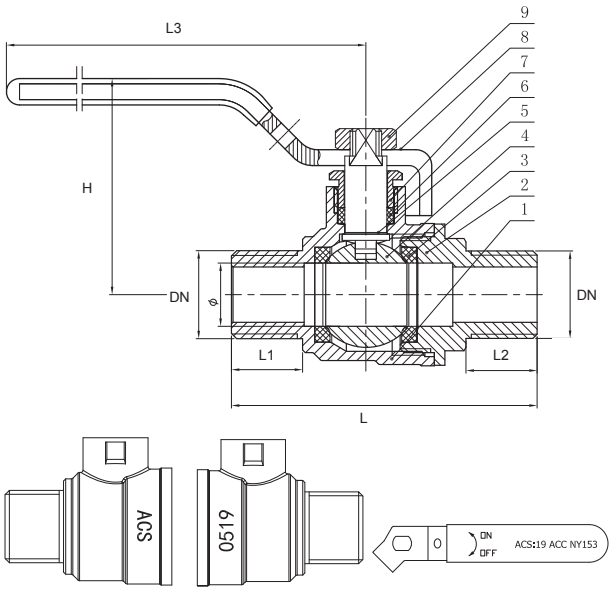

CARACTERISTIQUES

NORMES	ACS 19 ACC NY 153
MATIERE	LAITON CW617N
TEMPERATURE MINI / MAXI	+5°C / +95°C

Code	DN	PN	Ø D	L	L1	L2	L3	H
65842769	3/8"	40	12	58	13.5	13.5	87.5	39.5
65842777	1/2"	40	15	60.5	13	13	87.5	46.3
65842785	3/4"	40	20	67.5	14	13.5	87.5	49.5
65842793	1"	40	25	77.5	14	13.5	104	58
65842807	1"1/4	30	32	91	16	14	120	74.5
65842815	1"1/2	25	37	105.5	20	18	150	76.5
65842823	2"	20	47	124	22	18	150	84.5

Repère	Désignation	Matériau
1	Corps	Laiton CW617N
2	Mamelon	Laiton CW617N
3	Siège	PTFE
4	Sphère	Laiton chromé
5	Axe	Laiton
6	Presse étoupe	PTFE
7	Ecrou presse étoupe	Laiton
8	Poignée	Acier Q235
9	Ecrou poignée	Acier Q235

SOGEDESCA
10 rue Général Plessier - 69002 Lyon