VANNE À SPHÈRE

M/F poignée plate
PN40

CODE P : P4104QA

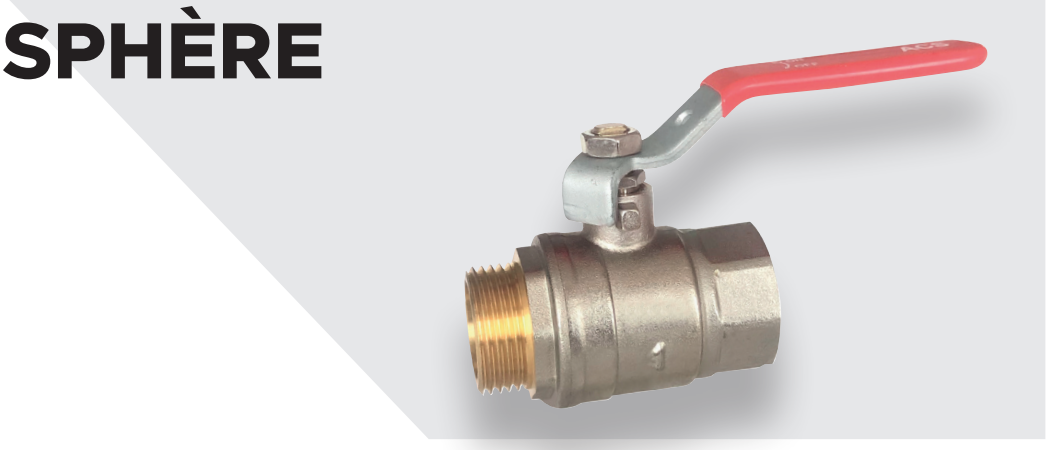

DESCRIPTIF PRODUIT

- Passage intégral
- Axe inéjectable
- Sphère laiton chromée
- Joints de sphère PTFE
- Presse étoupe PTFE
- Poignée plate acier

SCHEMA

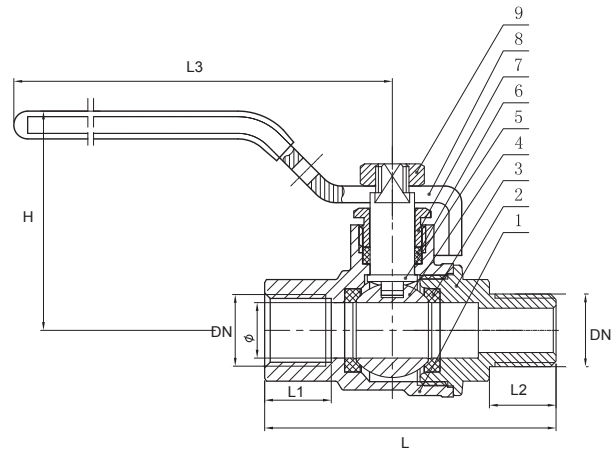

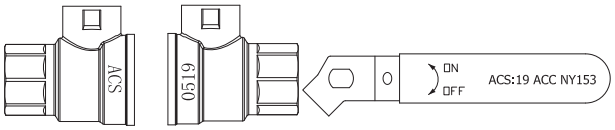

CARACTERISTIQUES

NORMES ACS 19 ACC NY 153
MATIERE LAITON CW617N
TEMPERATURE MINI / MAXI +5°C / +95°C

Code	DN	PN	Ø D	L	L1	L2	L3	H
65842890	1/4"	40	10	52.5	12	12	87.5	39.5
65842904	3/8"	40	10	52.5	12	12	87.5	39.5
65842912	1/2"	40	15	59.5	13	13	87.5	45.8
65842920	3/4"	40	20	66.3	13	13.5	87.5	49
65842939	1"	40	25	76.5	15.3	13.5	104	58
65842947	1"1/4	30	32	86.5	15	14	120	74.5
65842955	1"1/2	25	37	100	19	18	150	76.5
65842963	2"	20	47	116.5	20.5	16	150	84.5

Repère	Désignation	Matériau
1	Corps	Laiton CW617N
2	Mamelon	Laiton CW617N
3	Siège	PTFE
4	Sphère	Laiton chromé
5	Axe	Laiton
6	Presse étoupe	PTFE
7	Ecrou presse étoupe	Laiton
8	Poignée	Acier Q235
9	Ecrou poignée	Acier Q235

SOGEDESCA
10 rue Général Plessier - 69002 Lyon