VANNE À SPHÈRE

F/F poignée plate
PN30

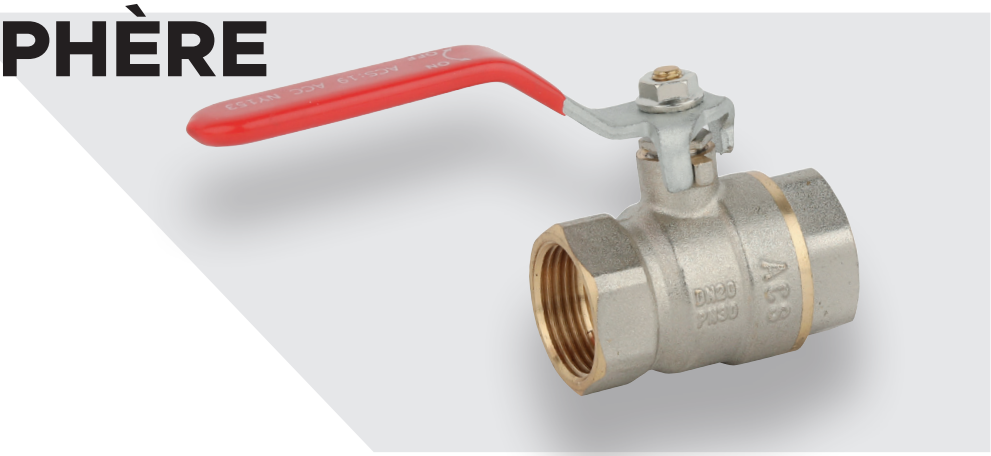

CODE P : P4104QB

DESCRIPTIF PRODUIT

- Passage intégral
- Axe inéjectable
- Sphère laiton chromée
- Joints de sphère PTFE
- Presse étoupe PTFE
- Poignée plate acier

SCHEMA

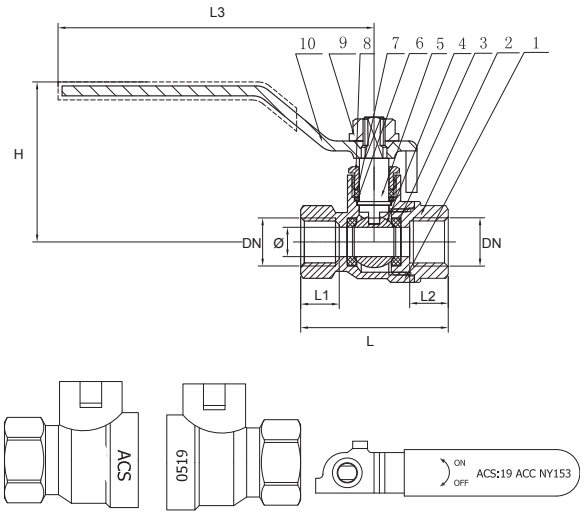

CARACTERISTIQUES

NORMES	ACS 19 ACC NY 153
MATIERE	LAITON CW617N
TEMPERATURE MINI / MAXI	+5°C / +95°C

Code	DN	PN	Ø D	L	L1	L2	L3	H
65842971	1/4''	30	8	40.2	10.5	10.5	86	43.6
65842998	3/8''	30	10	43.8	10.7	11.8	86	44.9
65843005	1/2''	30	13.5	47.5	10.6	11.1	86	47.6
65843013	3/4''	30	18.5	54.1	11.5	13	96	50.8
65843021	1''	30	23	65	14.5	15.5	115	59.2
65843048	1''1/4	20	29	73.1	14.5	15	130	67.5
65843056	1''1/2	20	37	80.9	15.2	15.7	130	72.3

Repère	Désignation	Matériau
1	Corps	Laiton CW617N
2	Mamelon	Laiton CW617N
3	Siège	PTFE
4	Sphère	Laiton chromé
5	Axe	Laiton
6	Joint	Laiton
7	Presse étoupe	PTFE
8	Ecrou presse étoupe	Laiton
9	Ecrou poignée	Acier Q235
10	Poignée	Acier Q235

SOGEDESCA
10 rue Général Plessier - 69002 Lyon