VANNE À SPHÈRE

M/F poignée plate
PN30

CODE P : P4104QC

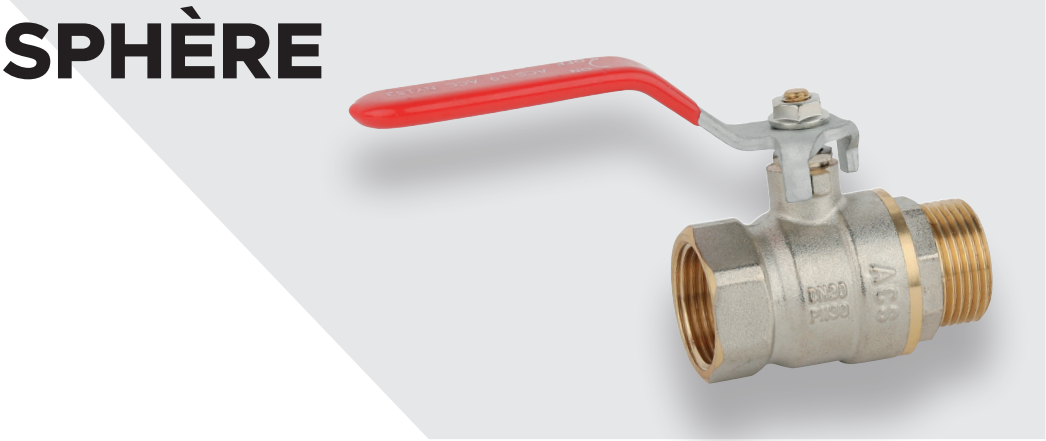

DESCRIPTIF PRODUIT

- Passage intégral
- Axe inéjectable
- Sphère laiton chromée
- Joints de sphère PTFE
- Presse étoupe PTFE
- Poignée plate acier

SCHEMA

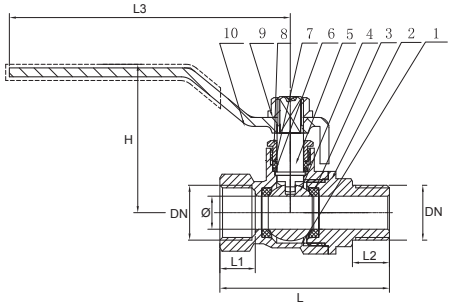

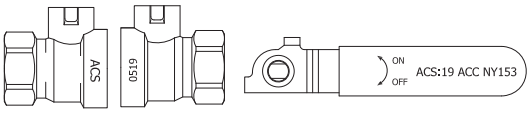

CARACTERISTIQUES

NORMES	ACS 19 ACC NY 153
MATIERE	LAITON CW617N
TEMPERATURE MINI / MAXI	+5°C / +95°C

Code	DN	PN	Ø D	L	L1	L2	L3	H
65843064	1/4''	30	8	49.5	10.5	11.2	86	43.6
65843072	3/8''	30	10	51.3	10.7	11.2	85	43.9
65843080	1/2''	30	13.5	54.5	10.6	11.4	86	47.6
65843099	3/4''	30	18.5	61.1	11.5	12	96	50.8
65843102	1''	30	23	73.5	14.5	16	115	59.2
65843110	1''1/4	20	29	81.8	14.5	16.5	130	67.5
65843129	1''1/2	20	37	90.4	15.2	16.5	130	72.3

Repère	Désignation	Matériau
1	Corps	Laiton CW617N
2	Mamelon	Laiton CW617N
3	Siège	PTFE
4	Sphère	Laiton chromé
5	Axe	Laiton
6	Joint	Laiton
7	Presse étoupe	PTFE
8	Ecrou presse étoupe	Laiton
9	Ecrou poignée	Acier Q235
10	Poignée	Acier Q235

SOGEDESCA
10 rue Général Plessier - 69002 Lyon