ROBINET DE MACHINE À LAVER

standard mâle-mâle

CODE P : P4104QS

DESCRIPTIF PRODUIT

- Pour machines à laver, WC, lavabos
- Raccordement mâle

SCHEMA

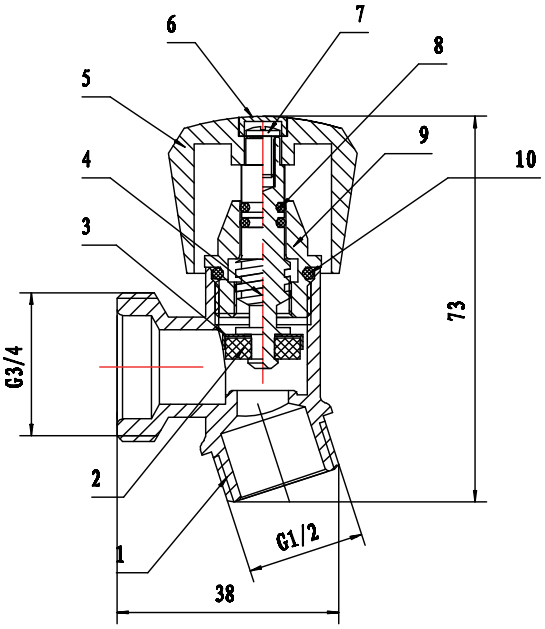

CARACTERISTIQUES

MATIERE LAITON CHROMÉ

Code	Ø nominal	Ø raccordement	PN
65843609	1/2"	3/4"	10

Repère	Désignation	Matériau
1	Corps	Laiton Hpb57-3
2	Joint	NBR
3	Bague	Acier inoxydable
4	Axe	Laiton Hpb57-3
5	Volant	ABS
6	Point bleu	ABS
7	Vis	Fer
8	Joint torique	NBR
9	Chapeau	Laiton Hpb57-3
10	Joint torique	NBR

SOGEDESCA
10 rue Général Plessier - 69002 Lyon