ROBINET DE MACHINE À LAVER

autoperceur

CODE P : P4104QT

DESCRIPTIF PRODUIT

- Pour machines à laver, WC, lavabos
- Raccordement mâle

SCHEMA

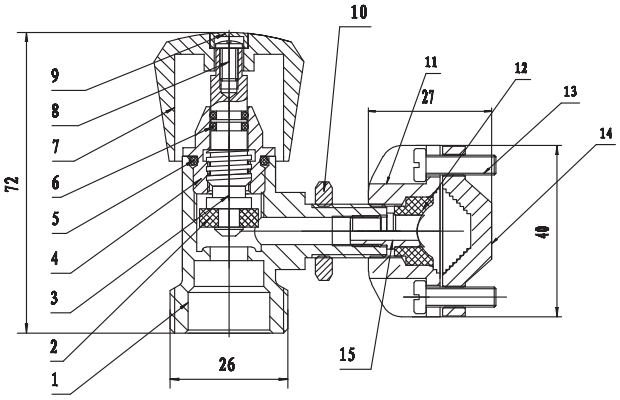

CARACTERISTIQUES

MATIERE LAITON CHROMÉ

Code	Ø nominal	Ø raccordement	PN
65843617	10 à 14	3/4"	10

Repère	Désignation	Matériau
1	Corps	Laiton Hpb57-3
2	Joint	NBR
3	Axe	Laiton Hpb57-3
4	Chapeau	Laiton Hpb57-3
5	Joint torique	NBR
6	Joint torique	NBR
7	Volant	ABS
8	Vis	Fer
9	Point bleu	ABS
10	Ecrou	Laiton Hpb57-3
11	Support supérieur	Zinc
12	Joint	NBR
13	Vis	Fer
14	Support inférieur	Zinc
15	Point perceur	Acier Inoxydable

SOGEDESCA
10 rue Général Plessier - 69002 Lyon