ROBINET DE WC

à sphère équerre

CODE P : P41INAW

DESCRIPTIF PRODUIT

- Pour réservoir WC
- Raccordement mâle, écrou prisonnier
- Sphère laiton chromée
- Joints torique NBR

SCHEMA

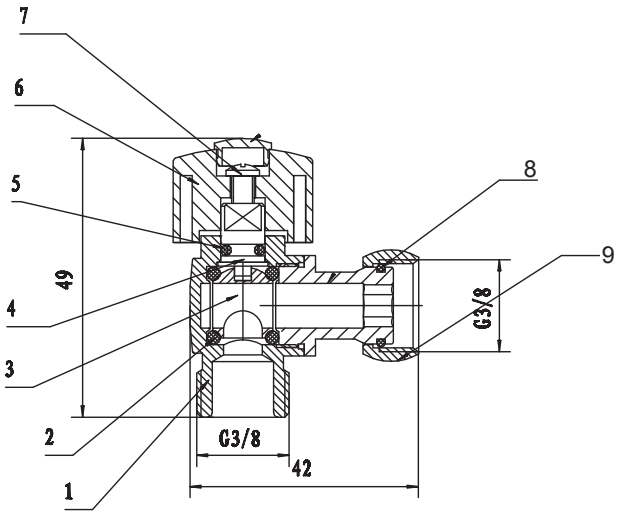

CARACTERISTIQUES

MATIERE LAITON CHROMÉ

Code	Ø nominal	Ø raccordement	PN
65843471	3/8''	3/8''	10

Repère	Désignation	Matériau
1	Corps	Laiton Hpb57-3
2	Joint torique	NBR
3	Sphère	Laiton Hpb57-3
4	Axe	Laiton Hpb57-3
5	Joint torique	NBR
6	Manette	ABS
7	Vis poignée	Fer
8	Mamelon	Acier inoxydable
9	Ecrou	Laiton Hpb57-3

SOGEDESCA
10 rue Général Plessier - 69002 Lyon