lébénoïd
lighting your way

Réf : 0.795.50

Atoll ovale E27 SSL IR blanc

Applique Atoll ovale E27 sans source lumineuse infrarouge blanc
Applique murale fonctionnelle, ovale de dimensions 330x240 mm – profondeur. 114 mm Corps et bloc optique polycarbonate, avec 3 prédécoupes latérales pour arrivée possible en goulotte 22x13mm, Appareil équipé d'un détecteur de passage infrarouge de 10m de porté, et 180° d'ouverture comprenant un inter crépusculaire réglable de 10lux à 2000lux et une temporisation réglable de 15s à 4 mn. La fonction maître – esclave est obtenue par câblage si besoin IP44, IK04, classe II, 650°C. Livré sans lampe.

650 IP 44 IK 04 CE

Données Générales :

Type luminaire	Applique
Type de source	E27 SSL
Nombre de source	1
Durée de vie L80B10	-h
Type de déclenchement	ON/OFF
T° de fonctionnement	- 10°C / + 25°C
Matériaux diffuseur	Polycarbonate
Matériaux anneau/corps	Polycarbonate
Couleur	Blanc RAL 9003
Garantie légale	1 an
Garantie commerciale	-
Eligible CEE/BAR EQ 110	Non

Données Mécaniques :

Longueur (mm)	240
Largeur (mm)	330
Diamètre (mm)	-
Profondeur (mm)	114
Entraxe de fixation	193
Poids (kg)	1,00
Antivandale	Non

Données électriques :

Tension d'alimentation	230 VAC 50Hz
Puissance luminaire	75 W
Facteur de puissance	
Classe électrique	II
Classe énergétique	C - A++
Dimmable	NON

Données Photométriques :

Flux utile (lumen)	0 lm
Efficacité du luminaire	- lm/W
Intensité lumineuse	A
Température de couleur (Kelvin)	-
IRC	
Risque photobiologique	

Données normatives :

Produit conforme aux prescriptions normatives suivantes :

- IEC 60598-1 : 2015
- IEC 60598-2-1

Dimensions

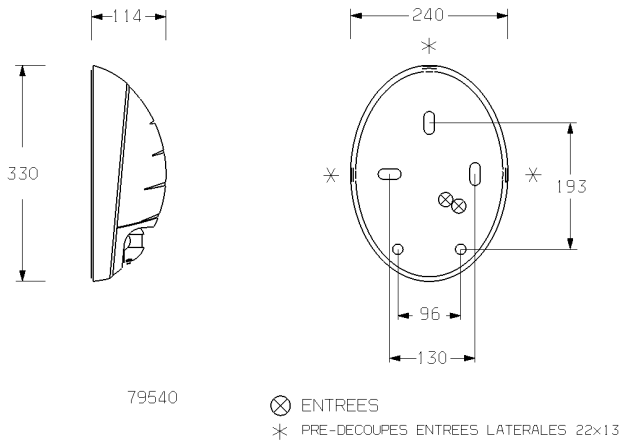

Performance énergétique

1, rue Monseigneur Ancel - 69800 Saint-Priest
Tél. : + 33 (0)4 72 11 39 90 - Fax : + 33 (0)4 72 11 39 99
Mail : contact@lebenoid.fr

Nous nous réservons le droit d'apporter des modifications techniques ou de modifier le contenu sans préavis. Lébénoïd® décline toute responsabilité concernant toute erreur potentielle ou tout manque d'information éventuel dans ce document. Nous nous réservons tous les droits relatifs à ce document, aux sujets et aux illustrations contenus dans ce document. Toute reproduction, divulgation à des tiers ou utilisation de son contenu, en tout ou partie, sont interdites sans l'autorisation écrite préalable de Lébénoïd®.
Copyright© 2021 Lébénoïd - Tous droits réservés

www.lebenoid.fr