# Torche de Soudage MIG/MAG MB 24 KD refroidie par air

## Version bipolaire

ZERTIFIZIERTES DIN EN ISO 9001 QM-SYSTEM

**Caractéristiques:**

Capacité: 250 A $CO_2$
220 A Ar/$CO_2$

*En mode pulsé, ces capacités sont réduites de 35%.*

Facteur de marche: 60%

Diamètre de fil: 0,8 - 1,0 - 1,2 mm

## Torches complètes :

| Type | Poignée | Col | Commande | Référence 3 m | Référence 4 m | Référence 5 m |
|---|---|---|---|---|---|---|
| MB 24 KD | Ergonomique | 50° | Bipolaire | 012.0103 | 012.0104 | 012.0105 |

## Pièces d´usure :

| Type de fil | | Tube-contact *Rep. 50* M6 | Gaine *Rep. 70/80* 3 m | Gaine 4 m | Gaine 5 m |
|---|---|---|---|---|---|
| **Fil acier** | Ø 0,8 | 140.0051 | 124.0011 | 124.0012 | 124.0015 |
| | Ø 1,0 • | 140.0242 | 124.0026 | 124.0031 | 124.0035 |
| | Ø 1,2 | 140.0379 | 124.0041 | 124.0042 | 124.0044 |
| **Fil alu** | Ø 0,8 | 141.0001 | 126.0005 | 126.0008 | 126.0011 |
| | Ø 1,0 | 141.0006 | 126.0021 | 126.0026 | 126.0028 |
| | Ø 1,2 | 141.0010 | 126.0039 | 126.0042 | 126.0045 |
| **Fil inox** | Ø 0,8 | 140.0054 | 127.0002 | 127.0003 | 127.0004 |
| | Ø 1,0 | 140.0245 | 127.0005 | 127.0007 | 127.0008 |
| | Ø 1,2 | 140.0382 | 127.0010 | 127.0012 | 127.0013 |

**Buse gaz** *Rep. 100*

| Type | Référence |
|---|---|
| Cylindrique Ø 17 | 145.0047 |
| Conique Ø 12,5 • | 145.0080 |
| Très conique Ø 10 | 145.0128 |

**Diffuseur** *Rep. 60*

| Type | Référence |
|---|---|
| Standard • | 012.0183 |

**Support tube-contact** *Rep. 2*

| Type | Référence |
|---|---|
| M6 standard • | 142.0003 |

• 1er équipement standard

Le soudage pour mission.

ABICOR BINZEL®

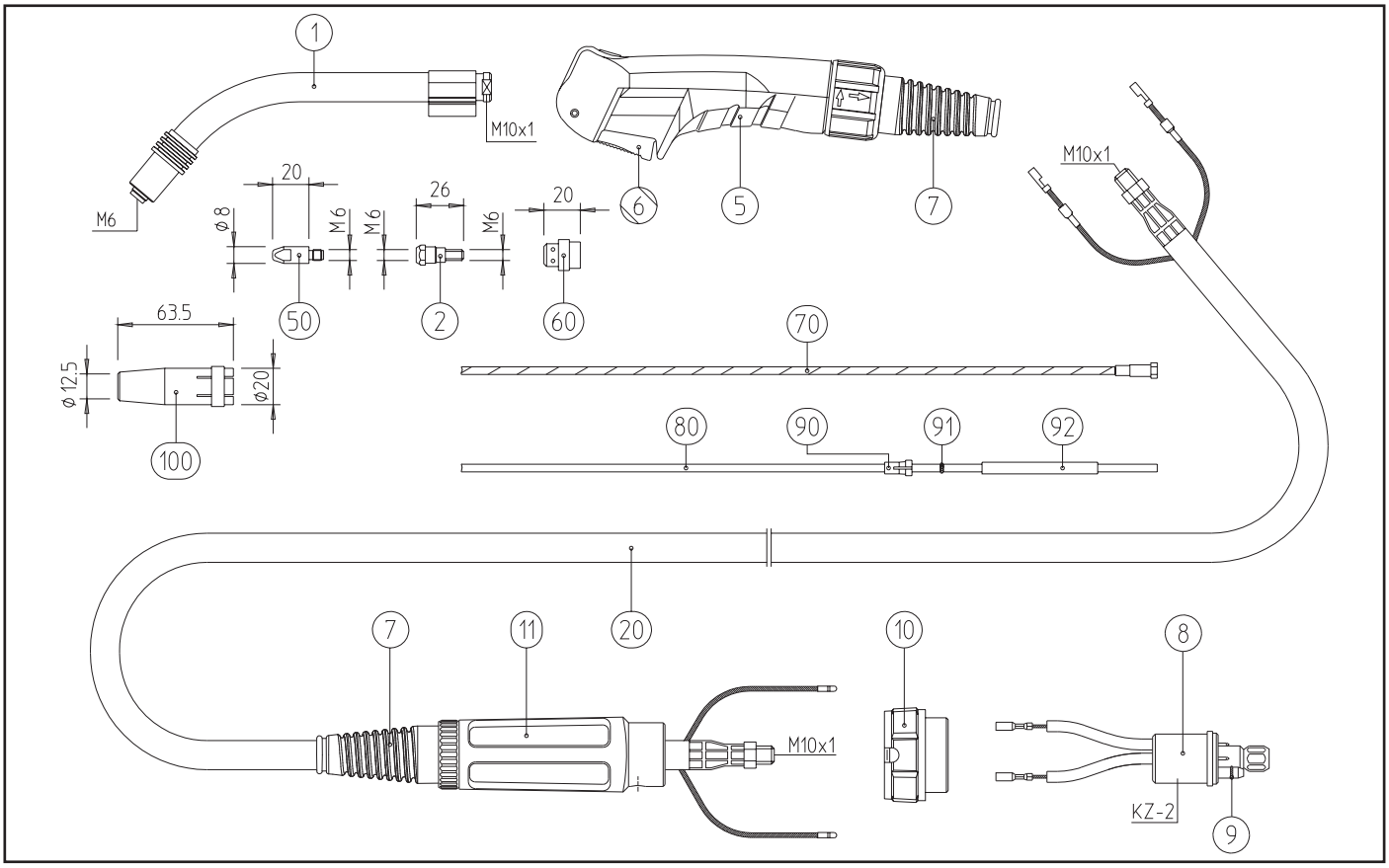


| Repère | Désignation | Observation | Référence |
|---|---|---|---|
| 1 | Col de cygne MB 24 KD, coudé 50° | | 012.0001 |
| Non ill. | Col de cygne MB 24 KD-DR tournant | | 012.0194 |
| Non ill. | Raccord pour col DR tournant | | 400.0269 |
| Non ill. | Isolant de corps de torche pour col DR tournant | | 400.0044 |
| 5 | Poignée ergonomique complète | | 180.0076 |
| 6 | Gâchette bipolaire | | 185.0031 |
| 7 | Renfort de faisceau | | 400.1010 |
| 8 | Connecteur KZ-2 | | 501.0003 |
| 9 | Joint torique 4x6 | x 20 | 165.0002 |
| 10 | Bague de raccordement | | 500.0213 |
| 11 | Renfort de faisceau complet côté poste | | 501.2248 |
| 20 | Faisceau coaxial Bikox® | 3 m | 160.D430 |
| | Faisceau coaxial Bikox® | 4 m | 160.D431 |
| | Faisceau coaxial Bikox® | 5 m | 160.D432 |
| 90 | Embout pour gaine synthétique Ø ext. 4,0 | | 131.0001 |
| | Embout pour gaine synthétique Ø ext. 4,7 | | 131.0002 |
| 91 | Joint torique 3,5x6,5 | | 165.0008 |
| 92 | Tube capillaire pour gaine souple Ø ≤ 4,0 | 250 mm | 129.0468 |
| | | 500 mm | 129.0473 |

*Pour les nombreux autres accessoires, veuillez nous consulter.*

Le soudage pour mission.

BINZEL SOUDAGE
BP 4
F-67038 STRASBOURG Cedex 2
Tél.: 03 88 76 58 75
Fax: 03 88 76 56 54
E-mail: binzel.soudage@wanadoo.fr
Internet: www.binzel.fr

024.M2PE • Bi-2.000 - 02/08 • Printed in France - imp. Jung • © Copyright