Cadenas pour cylindre européen

64 713 272

Applications

Pour la fermeture de casiers, vestiaires, caisses à outils, armoires, installations électriques, coffres, consignes, bagages ...

Avantages

- Robuste et léger grâce à un alliage léger spécial à base d'aluminium !
- Fabriqué dans un matériau innovant, il offre un haut niveau de sécurité pour un poids fortement réduit.

Équipement produit

- Demi cylindre européen non inclus

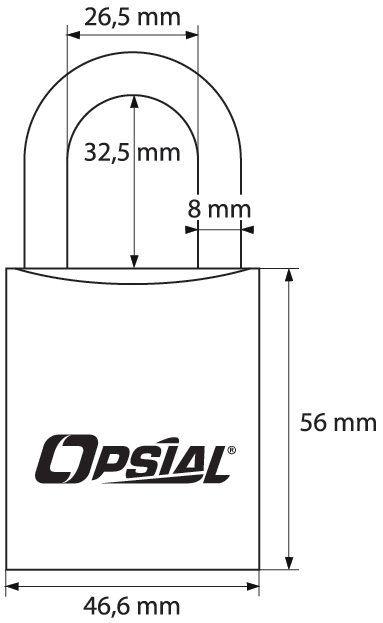

Caractéristiques

- Corps robuste en aluminium
- Anse en acier inoxydable
- Double verrouillage à bille
- Conçu pour euro cylindre profilé standard 30 x 10 mm
- Montage facile du cylindre sans outillage spécial
- Possibilité de l'intégrer dans des systèmes d'organigramme

Utilisation

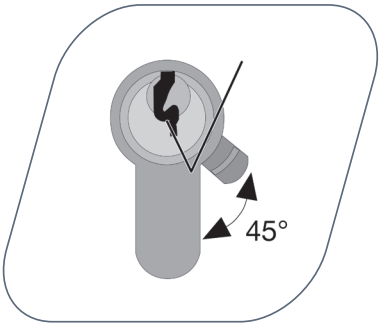

1 - Tournez la molette à 45°

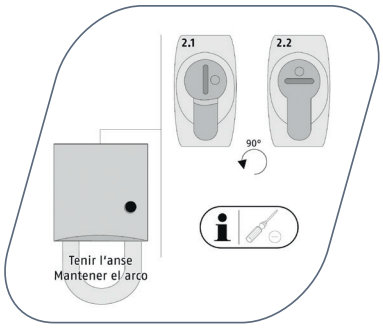

2 - Tenez l'anse

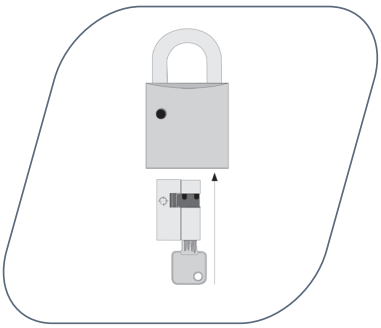

3 - Insérez le cylindre européen

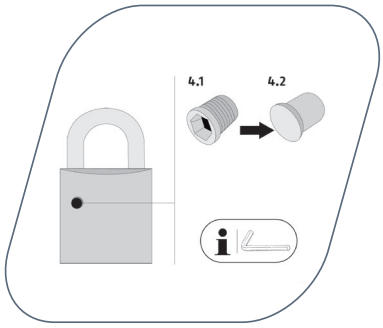

4 - Fixez le cylindre à l'aide de la vis fournie et repositionnez le cache de finition

Service Communication Descours & Cabaud - Sogedesca : 10, rue du Général Plessier - 69002 LYON - Juin 2019