HAYWARD

# RS II DI

ANNÉES DE GARANTIE

2 PARTENAIRE TOTALLY +1

## PERFORMANTE ET ROBUSTE

- **Pompe RS II DI (Double Isolation) :** isolation de l'arbre du moteur pour éviter toute mise en contact avec l'eau
- Adaptée pour les **gros débits (débordement ou miroir)**
- **Couvercle transparent en Lexan™ fermeture à papillons, sans outillage**
- Panier de préfiltre extra large (2 950 cm³) pour **un entretien minimal**
- **Haute résistance à la chaleur, insensible à la corrosion**
- **Grande durabilité :** composants en résine renforcée de fibres de verre
- **Raccords union fournis**
- **Remplace les anciens modèles RS II** sans modification d'installation
- Recommandée pour des bassins **jusqu'à 195 m³***

* Calcul basé sur une période de fonctionnement de 6 heures

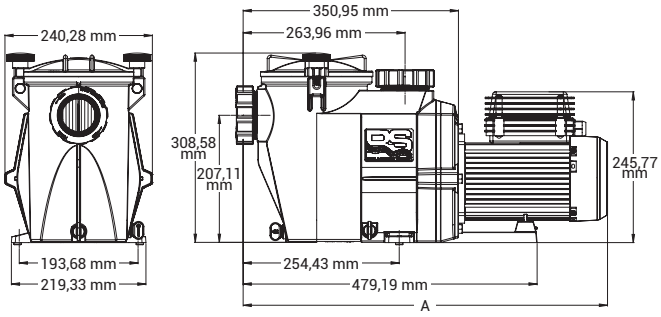

Entrée /Sortie 2" intérieure. Union 50 mm ou 63 mm selon modèle

Couvercle de préfiltre transparent

Bouchon de vidange vis à papillons

### Caratéristiques techniques

| | |
|---|---|
| Temp. Maxi de l'eau | 35°C |
| Joint mécanique | AISI 304, compatible avec l'eau salée |
| Caractéristiques moteur | Classe F, IP55, 50Hz, 2 Poles |
| Corps/turbine/panier/couvercle | PP+ Fibres de verre/Noryl® + Fibres de verre/ABS/Polycarbonate |

### Courbe RS II DI Mono

Pression (mbar)

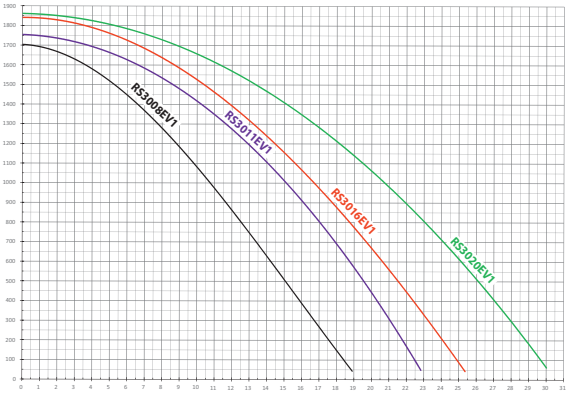


Débit (m³/h)

### Courbe RS II DI Tri

Pression (mbar)

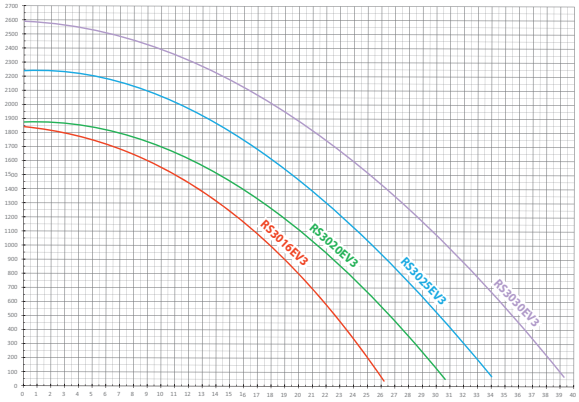


Débit (m³/h)

| | Type | Côte A | Poids | E/S | Débit eau* | Puissance Absorbée P1 | Puissance Restituée P2 | Ampérage | Réf. | |
|---|---|---|---|---|---|---|---|---|---|---|
| RS II DI MONO-PHASÉE | 3/4 CV | 569 mm | 12,8 kg | 50 mm | 12,5 m³/h | 800 W | 573 W | 3,6 A | RS3008EV1 | |
| | 1 CV | 569 mm | 13,9 kg | 50 mm | 17 m³/h | 930 W | 694 W | 4,15 A | RS3011EV1 | |
| | 1,5 CV | 594 mm | 15 kg | 63 mm | 18,75 m³/h | 1100 W | 812 W | 5,30 A | RS3016EV1 | |
| | 2 CV | 594 mm | 15 kg | 63 mm | 23 m³/h | 1400 W | 1052 W | 6,50 A | RS3020EV1 | |
| RS II DI TRI-PHASÉE | 2 CV | 600 mm | 17 kg | 63 mm | 23,7 m³/h | 1764 W | 1500 W | 5,72/3,30 A | RS3020EV3 | IE3 ✓ |
| | 2,5 CV | 630 mm | 20,5 kg | 63 mm | 27,5 m³/h | 2560 W | 2200 W | 8,20/4,70 A | RS3025EV3 | IE3 ✓ |
| | 3 CV | 630 mm | 20,5 kg | 63 mm | 32,85 m³/h | 2560 W | 2200 W | 8,20/4,70 A | RS3030EV3 | IE3 ✓ |

* à 8 m de colonne d'eau