MANILLE LYRE EN ACIER

Matière : Acier C15
Finition : Galvanisée, axe rouge
Norme : CE, EN 13889:2003+A1:2008

USAGE PRÉVU

- La manille peut être utilisée comme composant d'extrémité dans les élingues ou les cosses. Elle peut également être utilisée comme un élément de liaison dans différents montages.
- Produit conforme à la directive machine 2006/42/CE et certifiés EN 13889:2003+A1:2008.

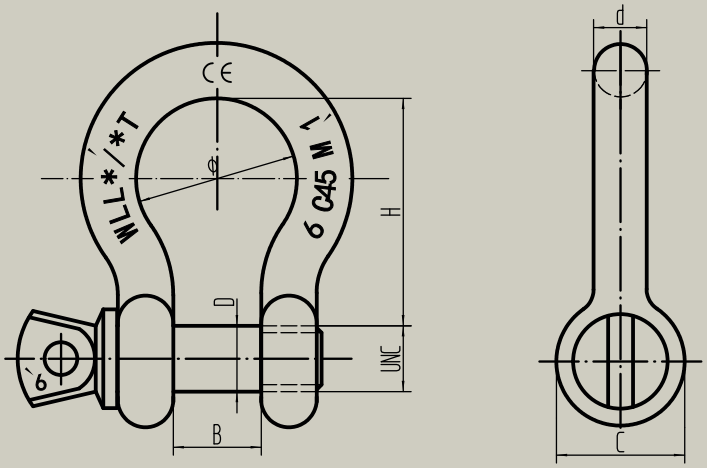

L'ensemble des cotes indiquées sur le dessin sont disponibles sur demande auprès de nos équipes.

CARACTÉRISTIQUES TECHNIQUES

CODE P	Matière	Code	C.M.U (t)	Cœf. de sécurité	Diamètre axe (D) en mm	Diamètre de manille (d) en mm	Diamètre intèrieur de l'anneau (Ø) en mm	Distance inter-œils (B) en mm	Conditionne-ment
P46JJ4D	Acier C45 Finition galvanisé / axe rouge	67 671 430	0.5	4	8	6,4	20	13	5
		67 671 449	1	4	10,9	9,5	26	17	2
		67 671 457	1.5	4	12,9	11,1	29	18	1
		67 671 465	2	4	16	12,7	33	21	1
		67 671 473	3.25	4	19	15,8	43	27	1
		67 671 481	4.75	4	22	19,1	51	32	1
		67 671 503	6.5	4	25	22,2	58	37	1
		67 671 511	8.5	4	28	25	68	43	1
		67 671 538	9.5	4	32	28	74	46	1
		67 671 546	12	4	35	32	82	51	1
		67 671 554	13.5	4	38	36	90	57	1
		67 671 562	17	4	41,3	38	98	60	1
		67 671 570	25	4	51	45	127	73	1

Version : 11-01-2022