SERRE-CÂBLE À ÉTRIER EN ACIER

Matière : Acier C15
Finition : Zingué blanc
Norme : CE, EN13411-5 + A1:2008

USAGE PRÉVU

- Les serre-câbles sont principalement utilisés pour réaliser une boucle à l'extrémité d'un câble ou pour réaliser le raccord entre deux câbles de même diamètre mis bout à bout. Ils ont pour but d'être utilisés dans des montages fixes.
- Les serre-câbles à étrier ne doivent pas être utilisés dans des montages ayant pour but des opérations de levage ou de traction. Pour ces opérations, il est impératif d'utiliser des câbles manchonnés ou épissés.
- Produits conformes à la directive machine 2006/42/EC et certifiés EN13411-5 + A1:2008

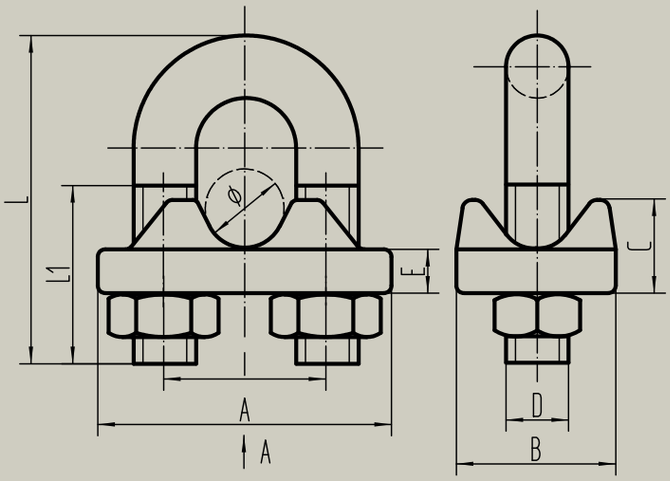

L'ensemble des cotes indiquées sur le dessin sont disponibles sur demande auprès de nos équipes.

CARACTÉRISTIQUES TECHNIQUES

CODE P	Matière	Code	Taille nominale de la poignée en pouces	Taille nominale de la poignée en mm	Profondeur (B) en mm	Largeur (A) en mm	Conditionne-ment
P46MKC6	Acier C15 Finition zingué blanc	67 671 856	1/8"	3	12	21	10
		67 671 864	3/16"	5	18	25	10
		67 671 872	1/4"	6	19	30	5
		67 671 880	5/16"	8	20	33	5
		67 671 899	3/8"	10	22	38	4
		67 671 902	7/16"	12	25	43	2
		67 671 910	9/16"	14	27	46	2
		67 671 929	5/8"	16	31	5	1
		67 671 937	3/4"	18	33	59	1
		67 671 945	3/4"	20	34	60	1
		67 671 953	7/8"	22	34	64	1
		67 671 961	1"	25	40	70	1
		67 671 988	1 - 1/8"	28	43	80	1
		67 671 996	1 - 1/4"	32	45	92	1
		67 672 003	1 - 3/4"	45	58	115	1

Version : 11-01-2022