FILTRA N

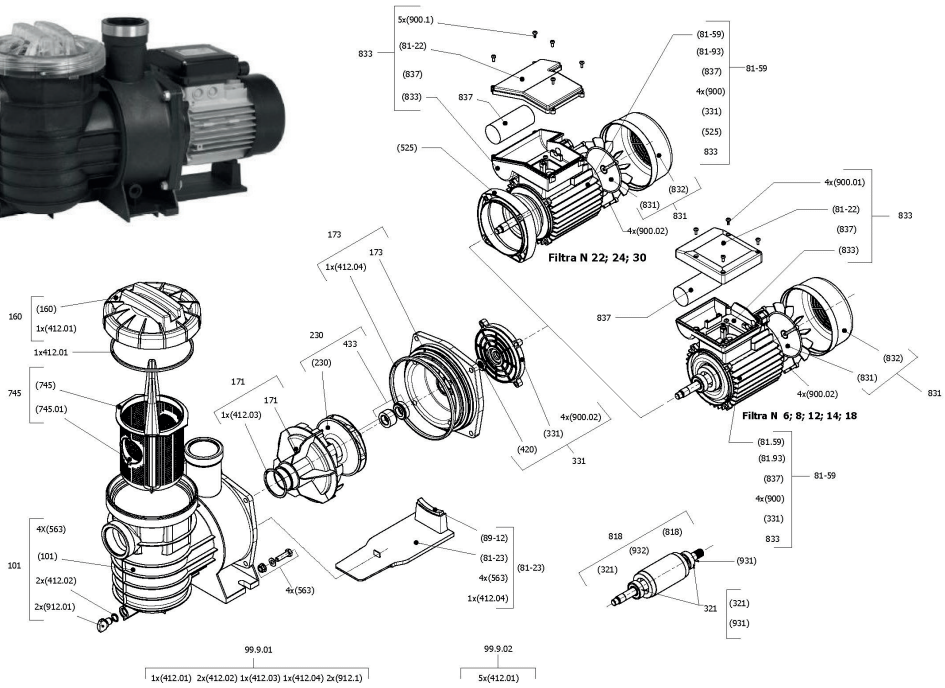

N°	Référence	Désignation	Codag	Prix € HT
99-9-01	**39021627**	Kit joints et bouchons Filtra N	66267954	66,27
101	**39021596**	Corps de Filtra N	66267865	286,85
160	**00198294**	Couvercle Filtra N	66267873	96,56
171	**39021597**	Kit diffuseur Filtra N	66267946	77,59
433	**39021612**	Garniture mécanique Filtra N	66267881	174,46
745	**00198293**	Panier Filtra N	66267962	93,93
831	**40991712**	Cache et ventilateur moteur pompe Filtra N	66267857	40,28
833	**39021613**	Kit boîte à bornes Filtra N 6 à 18 E	66267938	53,77
833	**39021614**	Kit boîte à bornes Filtra N 22 à 30D	66267911	55,83
833	**39021615**	Kit boîte à bornes Filtra N 22E à 24E	66267903	55,83