Pompes doseuses Série « T »

Data Sheet

« TA purge automatique »

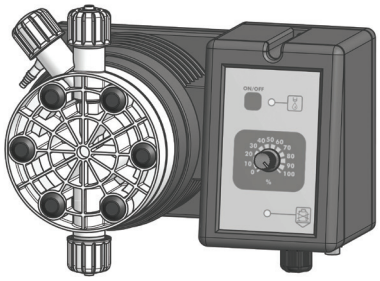

Montage mural
Réglage électronique du Débit
Microprocesseur
Tête doseuse en PVDF avec purge manuelle ou automatique
Pièces hydrauliques (Tête doseuse, crépine, clapet d'injection, tube d'injection) en PVDF

Alimentation:	230 VCA (190÷265 VCA) - 50/60 Hz 115 VCA (90÷135 VCA) - 50/60 Hz 24 VCA (20÷32 VCA) - 50/60 Hz 12 VCC (10÷16 VCC)
Pression de l'air d'alimentation:	6÷10bar (air comprimé dépourvu de lubrifiant et de condensat)
Pression air aspiré:	7 bar
Nombre d'injections par minute	0 ÷ 120
Temp. ambiante pour le fonctionnement:	0 ÷ 45°C (32 ÷ 113°F)
Température additive:	0 ÷ 50°C (32 ÷ 122°F)
Température de transport et d'emballage:	-10÷+50°C (14 ÷ 122°F)
Classe de l'installations:	II
Niveau de pollution:	2
Bruit audible:	62 dbA
Boitier:	IP65
Altitude maximale d'utilisation:	2000m

Configuration code

Modèle T CO 2005 K 00 00

MODÈLES

Code T	Code TA	MOD.	DESCRIPTION
CO	OA	« CO »	Pompe à débit constant avec réglage du débit.
CL	TA	« CL »	Pompe à débit constant avec contrôle de niveau et réglage du débit.

DÉBIT

Modèles T			Tube de refoulement (PVDF)	Tube d'aspiration	Corps de pompe
2005	5 l/h à 20 bars	1,32 GPH à 290 PSI	4 x 6	4 x 6	L
0515	15 l/h à 5 bars	3,96 GPH à 73 PSI	6 x 8	6 x 8	N
0420	20 l/h à 4 bars	5,28 GPH à 58 PSI	6 x 8	6 x 8	N
0330	30 l/h à 3 bars	1,32 GPH à 43 PSI	8 x 10	8 x 12	S
0150	50 l/h à 1 bars	1,32 TPH à 15 PSI	8 x 10	8 x 12	S
00100	100 l/h à 0 bars	2,64 GPH à 0 PSI	12 x 18 PVC armé	12 x 18 PVC armé	T
Modèles TA			**Tube de refoulement (PVDF)**	**Tube d'aspiration**	**Corps de pompe**
203,2	3,2 l/h à 20 bars	0,85 GPH à 290 PSI	4 x 6	4 x 6	LA
0510	10 l/h à 5 bars	2,64 GPH à 73 PSI	6 x 8	6 x 8	NA
0413	13 l/h à 4 bars	3,43 GPH à 58 PSI	6 x 8	6 x 8	NA

ALIMENTATION

00	230 VCA fiche Schuko
0S	230 VCA fiche australienne
01	230 VCA sans fiche
03	115 VCA fiche US
04	24 VCA sans fiche
05	12 VCC *
07	24 VCC

* Disponible sur certains modèles.

PIÈCES HYDRAULIQUES

	Corps de pompe	Joints toriques	Clapets		Membrane	Tubes		Viscosité
			Corps	Billes		Refoulement	Aspiration	Max CPS
K	PVDF	FKM B	PVDF	Céramique	PTFE	PVDF	PVC	100
P	PVDF	EPDM	PVDF	Céramique	PTFE	PVDF	PVC	100
W	PVDF	Nitrile	PVDF	Céramique	PTFE	PVDF	PVC	100
T	PVDF	FKM B+PTFE	PVDF	Céramique	PTFE	PVDF	PVC	100
A	Acrylique	FKM B	Polypropylène	Céramique	PTFE	PVDF	PVC	100
Z	INOX	FKM B	INOX	INOX	PTFE	n/a	n/a	100
$	Acrylique	FKM B	Polypropylène	INOX + ressort en Hastelloy	PTFE	Polyéthylène	PVC	8 000 *

* Dans certaines applications le corps de pompe pour liquides peu visqueux mod. $ peut réduire le débit de la pompe.

EMEC

ISO 9001:2008
ISO 14001:2004
OHSAS 18001:2007

Via Donatori di sangue, 1 - 02100 Vazia (RI) - Italie
Tél. +39-0746 2284 1 - Tél. +39-0746 1725114 - Fax +39-0746 2284 2 - http://www.emec.it

Spécifications susceptibles d'être modifiées sans préavis.
FR R1-01-14

Pompes doseuses Série « T »

Data Sheet

« TA purge automatique »

SPÉCIFICATIONS						
T	Impulsions par minute		Puissance moyenne absorbée au débit maximum (230 VCA)	Puissance moyenne absorbée au débit maximum (115 VCA)	Puissance moyenne absorbée au débit maximum (24 VCA/VCC)	Poids
	min	max				
2005	12	120	27 Watt	21 Watt	n/a	5,7 Kg (12,6 Lbs)
0515	12	120	27 Watt	15 Watt	14 Watt	
0420	12	120	27 Watt	21 Watt	n/a	
0330	12	120	27 Watt	21 Watt	n/a	
0150	12	120	27 Watt	21 Watt	n/a	
00100	12	120	27 Watt	21 Watt	n/a	
TA	Impulsions par minute		Puissance moyenne absorbée au débit maximum (230 VCA)	Puissance moyenne absorbée au débit maximum (115 VCA)	Puissance moyenne absorbée au débit maximum (24 VCA/VCC)	Poids
	min	max				
203,2	12	120	27 Watt	21 Watt	n/a	5,7 Kg (12,6 Lbs)
0510	12	120	27 Watt	15 Watt	14 Watt	
0413	12	120	27 Watt	21 Watt	n/a	

INFORMATIONS							
T	Débit				cc par impulsion	Pression maximale	
	min cc/h	max l/h	Min GPH	Max GPH	Max	bar	PSI
2005	500	5	0,13	1,32	0,7	20	290
0515	1 500	15	0,39	3,96	2,1	5	73
0420	2 000	20	0,52	5,28	2,8	4	58
0330	3 000	30	0,79	7,93	4,2	3	43
0150	5 000	50	1,32	13,2	7	1	15
00100	10 000	100	2,64	26,4	14	0	0
TA	Débit				cc par impulsion	Pression maximale	
	min cc/h	max l/h	Min GPH	Max GPH	Max	bar	PSI
203,2	96	3,2	0,025	0,85	0,44	20	290
0510	300	10	0,079	2,64	1,39	5	73
0413	390	13	0,103	3,43	1,80	4	58

CORPS DE POMPE « S » - « T »

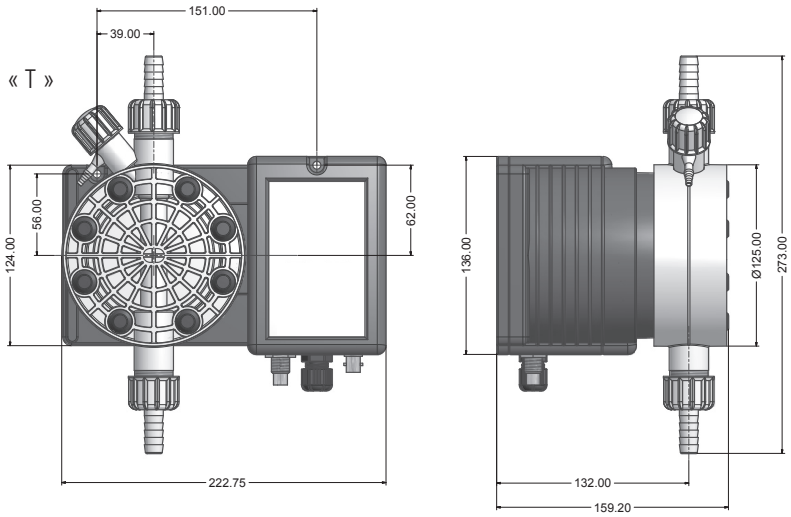

Unité de mesure en mm

CORPS DE POMPE « N » - « P »

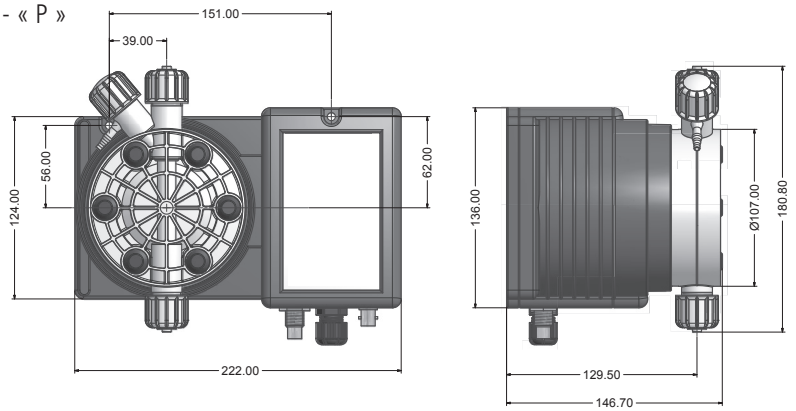

EMEC

ISO 9001:2008
ISO 14001:2004
OHSAS 18001:2007

Via Donatori di sangue, 1 - 02100 Vazia (RI) - Italie
Tél. +39-0746 2284 1 - Tél. +39-0746 1725114 - Fax +39-0746 2284 2 - http://www.emec.it

Spécifications susceptibles d'être modifiées sans préavis.
FR R1-01-14