POMPE DOSEUSE TCL

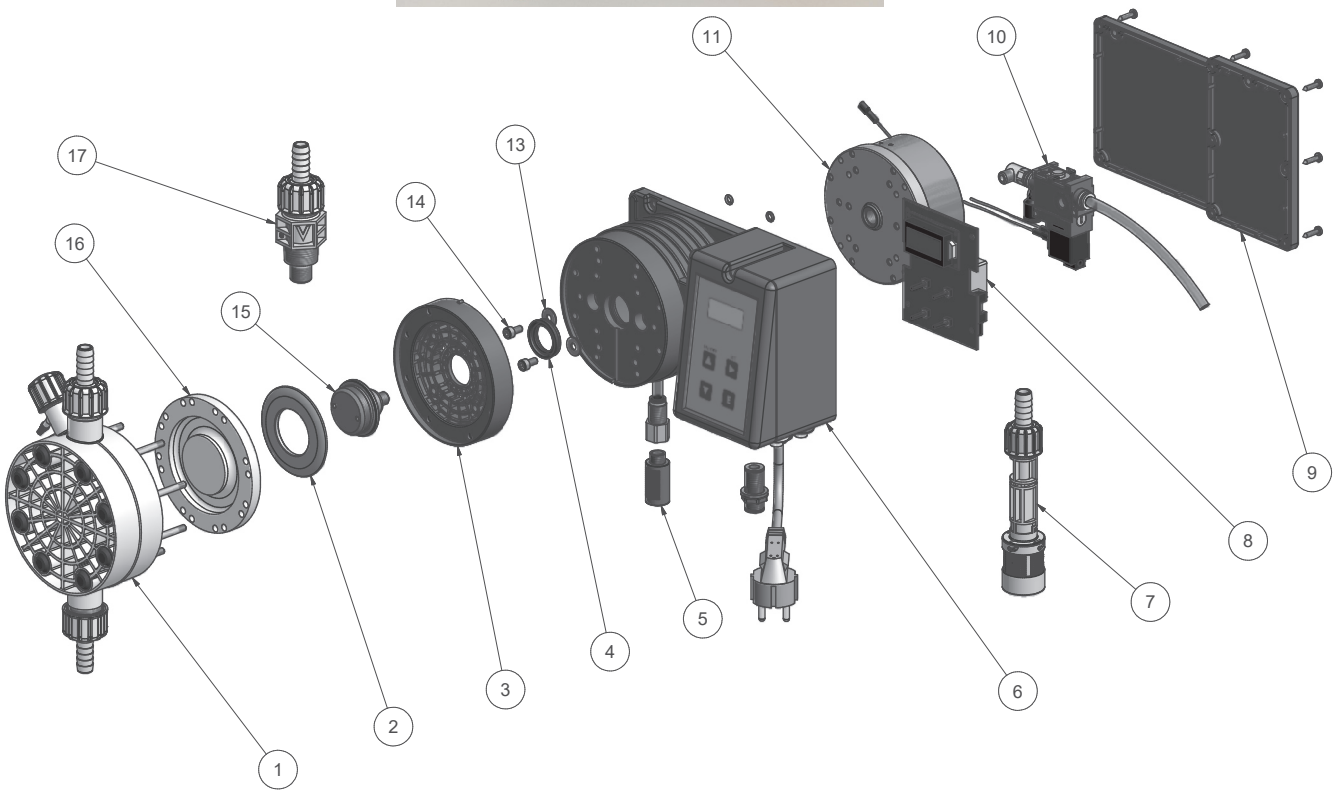

N°	Référence	Désignation	Codag	Prix € HT
1	**020.1634.1**	Tête doseuse TCL 15 l/h - 5 bar		189,73
1	**020.1636.1**	Tête doseuse TCL 30 l/h - 3 bar		379,45
7	**CREP-6x8VVCAL**	Crépine aspiration 6x8 mm avec sonde niveau TCL 15 l/h		81,95
7	**CREP-8X12VVEAL**	Crépine aspiration 8x12 mm avec sonde niveau TCL 30 l/h		81,95
8	**002.2252.1**	Carte électronique TCL 15 l/h - 5 bar		293,55
11	**010.1818.1**	Electro aimant TCL 15 l/h - 5 bar		289,84
11	**010.1835.1**	Electro aimant TCL 30 l/h - 3 bar		289,84
16	**018.0003.0**	Membrane TCL 30 l/h - 3 bar		89,92
16	**018.0022.0**	Membrane TCL 15 l/h - 5 bar		61,49
17	**CLAPINJ1/26X8V**	Clapet d'injection TCL 15 l/h - 5 bar		41,72
17	**CLAPINJ1/28X10V**	Clapet d'injection TCL 30 l/h - 3 bar		41,72