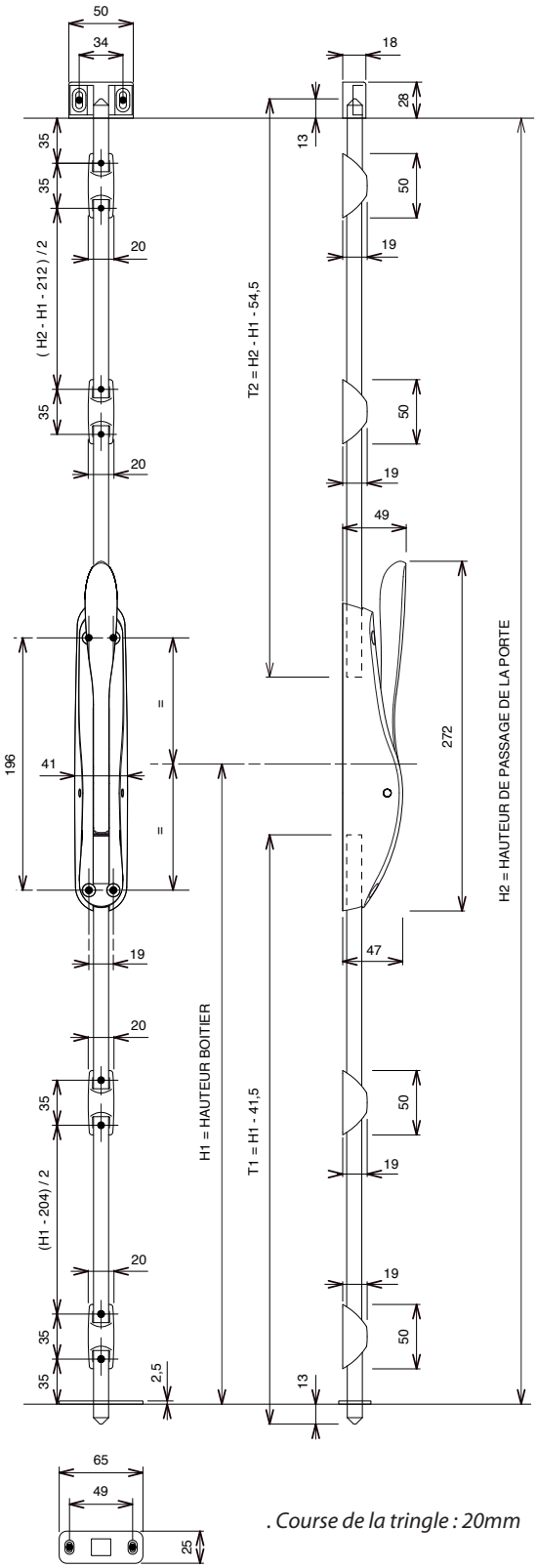

. Course de la tringle : 20mm

Fonctions

. Ouverture logique par basculement 1/2 tour
. Tringles identiques aux fermetures "SEVAD" ,"DUALIS" et "DEFY"

Matériaux utilisés

. Mécanisme central en aluminium.
. Capot et béquille en aluminium thermolaqué.
. Tringlerie en aluminium extrudé thermolaqué.
. Guides de tringle en aluminium thermolaqué avec insert en matériau de synthèse.
. Gâche haute en aluminium thermolaqué avec cales de compensation en matériau de synthèse.
. Gâche de sol en inox.

Recommandations

Vérifier :
. la fixation du boîtier,
. la profondeur du trou de la gâche basse pour éviter de forcer sur la poignée si la tringle est en butée au fond du trou,
. l'alignement des tringles par rapport aux gâches,
. l'exécution des chanfreins en bout des tringles.

Ne pas se servir des crémones pour le blocage du vantail en position d'ouverture à 90°

*La **CROISÉE DS** n'ayant pas connaissance des applications de ce produit, sa responsabilité ne pourra être engagée en cas de prescription et/ou d'interchangeabilité incorrecte ou incompatible avec l'utilisation des portes.*

Longueur des tringles

		H2						
		2000	2100	2200	2300	2400	2500	2600
H1	T1	T2						
900	859	1046	1146	1246	1346	1446	1546	1646
1000	959	946	1046	1146	1246	1346	1446	1546
1100	1059	846	946	1046	1146	1246	1346	1446
1200	1159	746	846	946	1046	1146	1246	1346
1300	1259	646	746	846	946	1046	1146	1246

H1 = Hauteur boîtier H2 = Hauteur passage de porte T1 = Tringle basse T2 = Tringle haute

Zones grisées : longueurs non réalisables avec toutes les tringles