MITIGEUR ÉVIER RHÔNE BEC HAUT CHROMÉ

Code : 68 931 754

Assemblé en France

Norme :

E0 C3 A1 U3

ACS

CERTIFIÉ PAR CSTB NF APPAREILS SANITAIRES

GARANTIE 10 ANS

DESCRIPTIF

- Finition : chromé
- Basette métal Ø 48 mm
- Cartouche C3
- Fixation par écrou à serrage rapide

LIVRÉ AVEC

- Flexibles pré-montés
- Écrou de serrage
- Contreplaque fournie

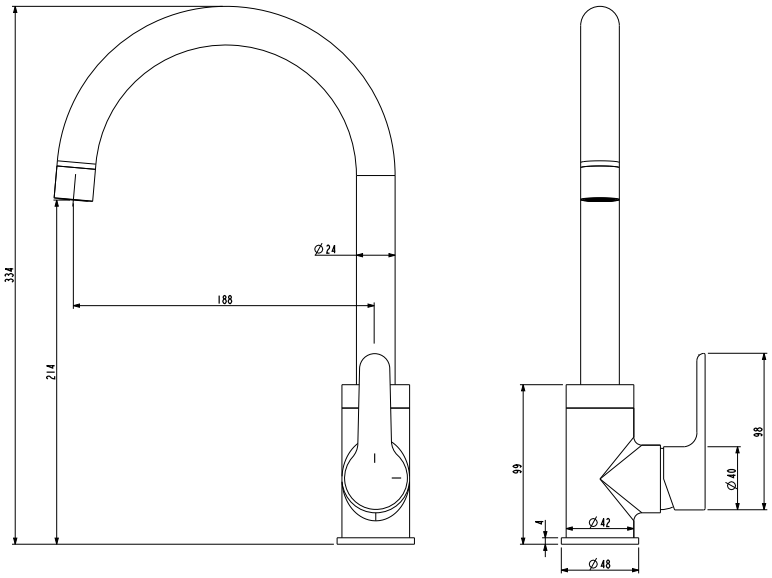

YOUR PERFORMANCE PARTNER

Descours & Cabaud - Version : Octobre 2022