MITIGEUR THERMOSTATIQUE BAIN DOUCHE SAÔNE NOIR

Code : 68 931 908

Norme :

ACS

GARANTIE
5 ANS

DESCRIPTIF

- Finition : noir
- Type “corps froid“
- Croisillons ABS
- Inverseur sur poignée
- Cartouche type C2

LIVRÉ AVEC

- 2 rosaces noires
- 2 raccords excentrés avec joints

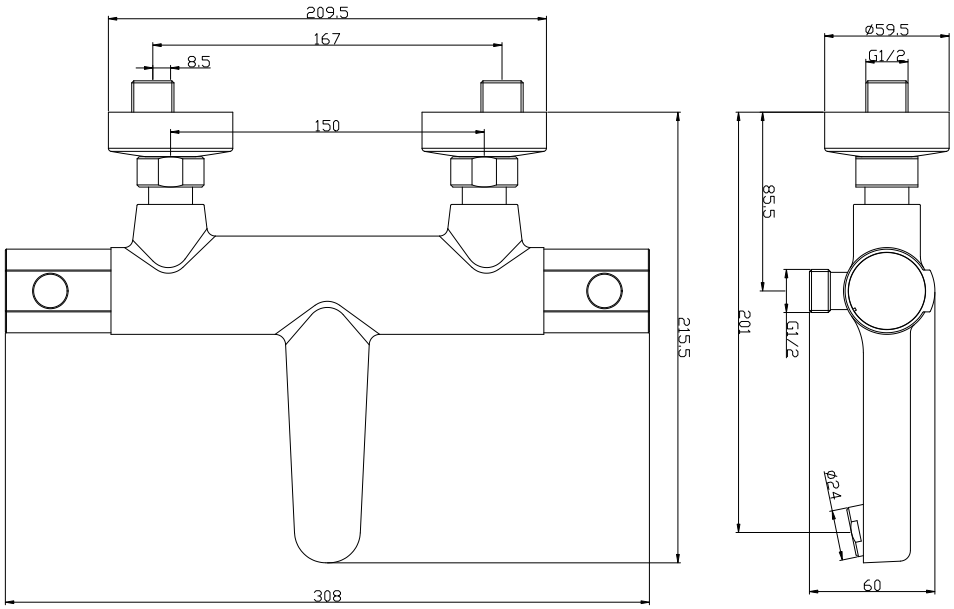

YOUR PERFORMANCE PARTNER

Descours & Cabaud - Version : Octobre 2022