walraven

BIS RapidStrut® Ecrous coulissants Hammerfix (BUP1000)

(H 24 49)

fixation sur rail strut (41x21, 41x41, 41x62, 41x82mm)

Avantages et caractéristiques

- écrou coulissant BIS RapidStrut® avec goujon, rondelle et bague de maintien
- prêt à l'emploi, pré-monté, maintenu dans le rail même sans serrage
- parties métalliques en acier 1.0332 ; bague(s) de maintien en POM (polyoxyméthylène) vert
- traitement de surface :
  - ce produit fait partie de la gamme BIS UltraProtect® 1000
  - convient aux applications en intérieur et en extérieur
  - résiste au minimum 1000 heures au brouillard salin (max. 5% de rouille rouge), test réalisé conformément à la norme ISO 9227

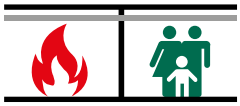

Code article	G	L	LU (mm)	s (mm)	SW1 (mm)	$T_{(max.)}$ (Nm)	$F_{a,z}$ (N)	$F_{a,x}$ (N)	Cond.1	Cond.2
652785804	M8	40 mm	16	6,0	13	11,0	3 120	1 100	15	150
652785805	M8	50 mm	26	6,0	13	11,0	3 120	1 100	15	150
652785806	M8	60 mm	36	6,0	13	11,0	3 120	1 100	5	100
652785808	M8	80 mm	56	6,0	13	11,0	3 120	1 100	5	100
652785810	M8	100 mm	76	6,0	13	11,0	3 120	1 100	5	100
652785004	M10	40 mm	12	8,0	17	15,0	5 000	1 250	15	150
652785006	M10	60 mm	32	8,0	17	15,0	5 000	1 250	5	100
652785008	M10	80 mm	52	8,0	17	15,0	5 000	1 250	5	100
652785204	M12	40 mm	10	9,0	19	22,0	5 000	2 440	5	100
652785206	M12	60 mm	30	9,0	19	22,0	5 000	2 440	5	100

M10 testé à la résistance au feu selon la norme EN 1366-1.
M12 testé à la résistance au feu selon la norme EN 1366-1.
Valeurs testées en combinaison avec le rail BIS RapidStrut® 41x41x2,5mm.

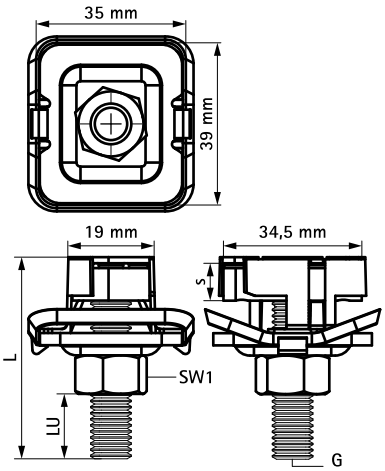

Complémentaire

BIS RapidStrut® Rail de montage DS 5 (BUP1000)
BIS RapidStrut® Consoles murales (BUP1000)